Hillrom™

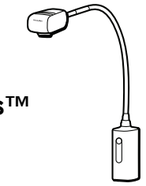

Welch Allyn® Green Series™ 300 General Exam Light

901067 EXAM/PROCEDURE LIGHT

Instructions for use
(English)

REF 771377, DIR 80025946 Ver. B, Revision date: 2020-10

© 2020 Welch Allyn, Inc. All rights reserved. No one is permitted to reproduce or duplicate, in any form, this instructions for use or any part thereof without permission from Welch Allyn. Welch Allyn, Inc. ("Welch Allyn") assumes no responsibility for any injury to anyone that may result from (i) failure to properly use the product in accordance with the instructions, cautions, warnings, or statement of intended use published in this manual, or (ii) any illegal or improper use of the product.
Welch Allyn® is a trademark of Welch Allyn, Inc.
Hillrom™ is a trademark of Hill-Rom Services, Inc.

Welch Allyn, Inc.
4341 State Street Road
Skaneateles Falls, NY 13153 USA

hillrom.com
Welch Allyn, Inc. is a subsidiary of Hill-Rom Holdings, Inc.

EC REP and EU IMPORTER
Welch Allyn Limited
Navan Business Park, Dublin Road,
Navan, Co. Meath C15 AW22
Ireland

Authorized Australian Sponsor
Welch Allyn Australia Pty. Ltd.
Unit 4.01, 2-4 Lyonpark Road
Macquarie Park, NSW 2113
Phone 1800 650 083

Intended use
The Welch Allyn GS 300 is designed to meet the various needs of the physician's office, hospital environment, and specialist's office. It is not intended for rendering diagnosis or surgery.

Indications for use
The devices shall be used in hospitals and health care facilities by trained healthcare professionals to provide additional illumination while performing examinations and minor procedures.

Contraindications
The devices shall not be used to render diagnosis or in surgery.

Symbol descriptions
For information on the origin of these symbols, see the Welch Allyn symbols glossary: welchallyn.com/symbolsglossary

WARNING The warning statements in this manual identify conditions or practices that could lead to illness, injury, or death. Warning symbols will appear with a grey background in a black and white document.

CAUTION The caution statements in this manual identify conditions or practices that could result in damage to the equipment or other property, or loss of data.

- # Product Identifier
- REF Reorder number
- LOT Lot code
- GTIN Global Trade Item Number
- Consult instructions for use
- MD Medical device
- Rx ONLY Prescription only or "For Use by or on the order of a licensed medical professional"
- Manufacturer
- EC REP Authorized Representative in the European Community
- WARNING High intensity light
- Use indoors
- Temperature limits
- Atmospheric pressure limitation
- Humidity limitation
- Power on/off
- Alternating current (AC)
- Do not re-use, Single use device
- Mass in kilograms (kg)
- Fragile
- This way up
- Stacking limit by number
- Keep dry
- Recyclable
- Separate collection of Electrical and Electronic Equipment. Do not dispose as unsorted municipal waste.

Warnings
WARNING Read and understand the instructions before using this product. Failure to understand the operating requirements for this product might result in injury to yourself or the patient, and/or might damage the instrument.
WARNING Illumination is intense. To minimize risk of harm to the eyes from optical radiation hazards, avoid looking at bright light sources and their reflections, do not stare at the light source in operation, and protect eyes where normal pupil sizes and aversion responses are not present.
WARNING Use the examination light in its intended working range of 20 in (50 cm). Exposures at closer distances may be harmful to skin. To minimize risk of harm to the skin from optical radiation hazards, minimize illumination intensity at the tissue examination site, minimize exposure times, and take additional precautions when skin sensitivity has been altered through tissue trauma or the use of anesthesia.
WARNING This is a class A product. In a hospital/physician's office environment this product might cause radio interference in which case the user should take adequate measures.
WARNING This product complies with current required standards for electromagnetic interference and should not present problems to other equipment or be affected by other devices. As a precaution, avoid using this device in close proximity to other equipment.
WARNING Do not modify this equipment. Any modification of this equipment can lead to patient injury. Any modification of this equipment voids the product warranty.
WARNING Personal injury risk. To avoid the risk of electric shock, this equipment must only be connected to a supply mains with protective earth.
WARNING Personal injury risk. The power cord is the disconnect device to isolate this equipment from supply mains. Position the equipment so that it is not difficult to reach to disconnect the cord.

Cautions
CAUTION Only authorized Hillrom Service Centers can perform service on this product.
CAUTION There are no user serviceable/replaceable parts.

Residual risks
This product complies with relevant electro-magnetic interference, mechanical safety, performance, and biocompatibility standards. However, the product cannot completely eliminate potential patient or user harm from the following:
- Harm or device damage associated with electro-magnetic hazards,
- Harm from mechanical hazards,
- Harm from device, function, or parameter unavailability,
- Harm from misuse error, such as inadequate cleaning, and/or
- Harm from device exposure to biological triggers that may result in a severe systemic allergic reaction.

Mounting
Table/wall mount

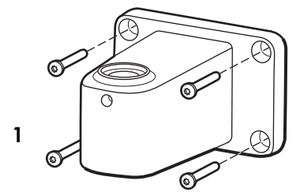

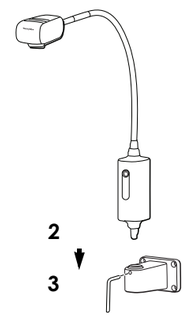

WARNING Ensure that the mounting bracket is securely anchored to the wall or table, or that the mobile stand is securely assembled, and the exam light is securely fastened to the bracket or stand as directed. Do not hang or place objects on the equipment.

Setup instructions
Mobile stand assembly instructions

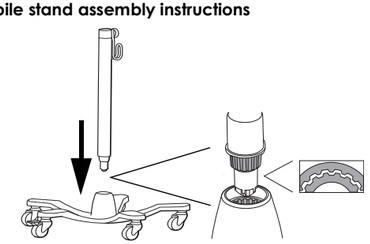

Setup

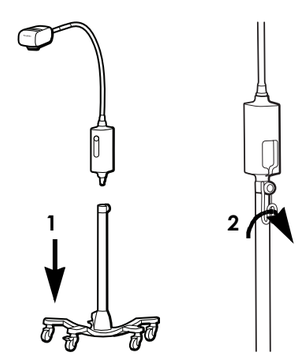

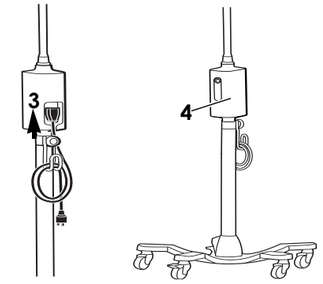

Cleaning
WARNING Ensure that the device is unplugged from wall socket.

Luminaire

1. Clean with a cloth dampened with any of these approved cleaning agents:
   - warm water and mild detergent
   - 70 percent isopropyl alcohol
   - 10 percent bleach solution
2. Follow with a cloth dampened with warm water.
3. Wipe dry with a clean cloth.

After cleaning, inspect the device for wear, fraying, or other damage. Do not use if you see signs of damage, if the instrument malfunctions, appears not to be working properly, or if you notice a change in performance. Contact Hillrom Technical Support department for assistance.

Troubleshooting

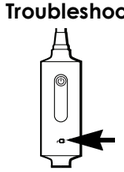

Green light not illuminated

Possible cause
Power supply fault. No power supplied to light.

Solution
Verify all cables are connected correctly.

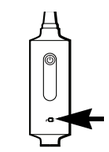

Green light illuminated

Possible cause
Light is not functioning correctly.

Solution
Contact Hillrom Technical Support.

Disposal
Users must adhere to all federal, state, regional, and/or local laws and regulations as they pertain to the safe disposal of medical devices and accessories. If in doubt, the user of the device should first contact Hillrom Technical Support for guidance on safe disposal protocols.

welchallyn.com/weee

PATENT/PATENTS
hillrom.com/patents
May be covered by one or more patents. See above Internet address. The Hill-Rom companies are the proprietors of European, US, and other patents and pending patent applications.

Hillrom Technical Support
For information about any Hillrom product, contact Hillrom Technical Support at hillrom.com/en-us/about-us/locations

Notice to users and/or patients in EU
Any serious incident that has occurred in relation to the device should be reported to the manufacturer and the competent authority of the Member State in which the user and/or patient is established.

Performance characteristics
Spot size: 14 cm @ 50 cm working distance
Spot type: Soft Edge

Specifications
Electrical
Input: 100-240 V~ 50Hz-60Hz, 0.35A max

Environment
Temperature
- Operating: 10 °C – 35 °C (50 °F – 95 °F)
- Transport/storage: -20 °C – 49 °C (-4 °F – 120 °F)

Relative humidity, non-condensing
- Operating: 15 – 90 %
- Transport/storage: 15 – 95%

Atmospheric pressure
- Operating: 700 – 1060 hPa
- Transport/storage: 500 – 1060 hPa

Equipment classification
Safety Class 1, Continuous Operation

Additional technical information
welchallyn.com/gsseries

Standards and compliance
The device complies with the following standards:
IEC 60601-1
IEC 60601-1-2
Country-specific standards are included in the applicable Declaration of Conformity

Intertek 3191479

Lot code
YYWW (on product)
YYDDD (on package)
YY= last 2 digits of the year
WW= week of the year
DDD= consecutive day of the Julian year

Guidance and manufacturer's declaration/EMC
For information about electromagnetic compatibility (EMC), see the Welch Allyn website welchallyn.com/emc-examlight.

A printed copy of the emissions and immunity information can be ordered from Welch Allyn for delivery within 7 calendar days.

Accessories
48955	Table / Wall Mount for GS Exam Light IV / GS 300 / GS 600
44215	12" Wall Mount Extension
48960	Heavy Duty/Tall Mobile Stand

Warranty
Five years.

Hill-Rom reserves the right to make changes without notice in design, specifications and models. The only warranty Hill-Rom makes is the express written warranty extended on the sale or rental of its products.

Hillrom™

Универсальная смотровая лампа Welch Allyn® Green Series™ 300

901067 ЛАМПА ЗА ПРЕГЛЕДИ/МАНИПУЛАЦИИ

Инструкции за употреба

(Български)

REF 771377, DIR 80025946 Верс. B, Дата на редакцията: 2020-10

© 2020 Welch Allyn, Inc. Всички права запазени. Никой няма право да възпроизвежда или да дублира под каквато и да било форма тези инструкции за употреба или каквато и да било част от тях без разрешение от Welch Allyn. Welch Allyn, Inc. („Welch Allyn") не поема отговорност за каквито и да било наранявания на което и да било лице, които може да се дължат на (i) неизползване на продукта в съответствие с инструкциите, сигналите за внимание, предупрежденията или декларацията за предназначение, публикувани в това ръководство, или (ii) каквато и да било неправомерна или неправилна употреба на продукта.
Welch Allyn® е търговска марка на Welch Allyn, Inc.
Hillrom™ е търговска марка на Hill-Rom Services, Inc.

Welch Allyn, Inc.
4341 State Street Road
Skaneateles Falls, NY 13153 USA

hillrom.com
Welch Allyn, Inc. е дъщерно дружество на Hill-Rom Holdings, Inc.

EC REP и ВНОСИТЕЛ В ЕС
Welch Allyn Limited
Navan Business Park, Dublin Road,
Navan, Co. Meath C15 AW22
Ireland

Упълномощен спонсор за Австралия
Welch Allyn Australia Pty. Ltd.
Unit 4.01, 2-4 Lyonpark Road
Macquarie Park, NSW 2113
Phone 1800 650 083

Предназначение

GS 300 на Welch Allyn е предназначена да задоволи различните изисквания в лекарски кабинети, болнична среда и специализирани кабинети. Тя не е предназначена за поставяне на диагноза или хирургически операции.

Показания за употреба

Устройствата трябва да се използват в болници и здравни заведения от обучени медицински специалисти за осигуряване на допълнително осветление по време на извършване на прегледи и второстепенни манипулации.

Противопоказания

Устройствата не трябва да се използват за поставяне на диагноза или по време на операция.

Описания на символите

За информация относно произхода на тези символи вижте речника за символи на Welch Allyn: welchallyn.com/symbolsglossary

Предупреждение Предупрежденията в това ръководство посочват условия или практики, които могат да доведат до заболяване, нараняване или смърт. Предупредителните символи ще се показват със сив фон в черно-бял документ.

Внимание Препоръките с предпазни мерки в това ръководство посочват условия или практики, които могат да доведат до увреждане на оборудването или друга собственост или загуба на данни.

Идентификатор на продукта

REF Номер за повторна поръчка

LOT Партиден код

GTIN Глобален артикулен номер

Направете справка в указанията за употреба (IFU)

MD Медицинско изделие

℞ ONLY Само по предписание или „За употреба от или по нареждане на лицензиран медицински специалист"

Производител

EC REP Упълномощен представител в Европейската общност

Внимание: Светлина с висок интензитет

Да се използва на закрито

Ограничения за температура

Ограничение за атмосферно налягане

Ограничение за влажност

Включване/изключване

променлив ток (AC)

Не използвайте повторно, устройство за еднократна употреба

Маса в килограми (kg)

Чупливо

С тази страна нагоре

Ограничение за поставяне върху уреда по брой

Да се пази на сухо място

Подлежи на рециклиране

Разделно събиране на електрическо и електронно оборудване. Не изхвърляйте като несортиран битов отпадък.

Предупреждения

ПРЕДУПРЕЖДЕНИЕ Прочетете и вникнете в инструкциите преди употреба на този продукт. Ако не разберете правилно работните изисквания за този продукт, може да се нараните, да нараните пациента и/или да повредите инструмента.
ПРЕДУПРЕЖДЕНИЕ Осветлението е високоинтензивно. Не задържайте поглед върху източника на светлина по време на работа. Това може да увреди очите Ви. За да сведете до минимум риска от увреждане на очите поради опасността от оптично излъчване, избягвайте да гледате към източници на ярка светлина и техните отражения и предпазвайте очите, когато не са налице нормални размери на зениците и реакции на отвръщане на очите.
ПРЕДУПРЕЖДЕНИЕ Използвайте лампата за преглед в проектния й работен диапазон от 50 см (20 инча). Излагането на нейното въздействие от по-близко разстояние може да е вредно за кожата. За да се сведе до минимум рискът от увреждане на кожата поради опасността от оптично излъчване, използвайте минимален интензитет на осветлението на мястото на преглежданата тъкан, сведете до минимум времето на излагане и вземете допълнителни предпазни мерки, когато чувствителността на кожата е променена поради тъканна травма или използване на анестезия.
ПРЕДУПРЕЖДЕНИЕ Това е продукт от клас A. В болнични условия/условията на лекарски кабинет този продукт може да причини радиосмущения и в този случай може да се наложи потребителят да вземе адекватни мерки.
ПРЕДУПРЕЖДЕНИЕ Този продукт отговаря на изискваните към момента стандарти за електромагнитно смущение и не трябва да представлява проблем за друго оборудване или да се влияе от други устройства. Като предпазна мярка избягвайте използването на това устройство в близост до друго оборудване.
ПРЕДУПРЕЖДЕНИЕ Не променяйте това оборудване. Всякакви промени в оборудването може да доведат до нараняване на пациента. Всякакви промени в оборудването правят продуктовата гаранция невалидна.
ПРЕДУПРЕЖДЕНИЕ Опасност от нараняване. За избягване на опасността от токов удар това оборудване трябва да се свързва само към захранващи мрежи със защитна земя.
ПРЕДУПРЕЖДЕНИЕ Опасност от нараняване. Захранващият кабел е устройството за разединяване, чрез което устройството се изолира от захранващата мрежа. Разположете оборудването по такъв начин, че захранващият кабел да може да се достига лесно.

Сигнали за внимание

ВНИМАНИЕ Само упълномощени сервизни центрове на Hillrom могат да извършват сервизно обслужване на този продукт..
ВНИМАНИЕ Няма части, които може да се обслужват/подменят от потребителя.

Остатъчен риск

Този продукт отговаря на съответните стандарти за електромагнитни смущения, механична безопасност, работни характеристики и биосъвместимост. Продуктът обаче не може напълно да елиминира потенциалната вреда за пациента или потребителя вследствие на следното:

- Вреда или повреда на изделието, свързани с електромагнитни опасности,
- Вреда от механични опасности,
- Вреда от липсата на изделие, функция или параметър,
- Вреда от грешка при неправилна употреба, като неправилно почистване, и/или
- Вреда от излагане на изделието на биологични активатори, което може да доведе до тежка системна алергична реакция.

Инсталиране

Инсталиране на маса/стена

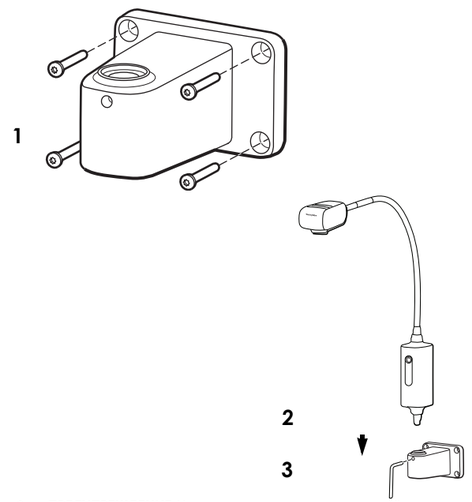

ПРЕДУПРЕЖДЕНИЕ Уверете се, че инсталационната стойка е здраво захваната за стена или маса или че подвижната стойка е стабилно сглобена и лампата за преглед е здраво захваната за инсталационната или подвижната стойка съгласно указанията. Не закачайте или поставяйте предмети върху оборудването.

Инструкции за регулиране

Инструкции за сглобяване на подвижната стойка

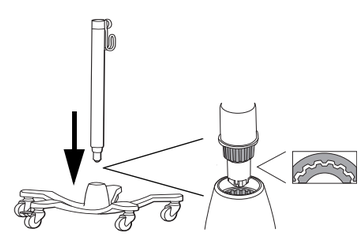

Регулиране

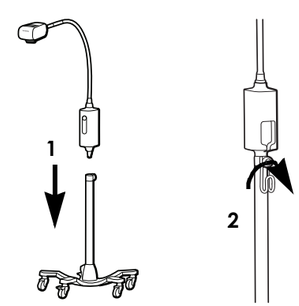

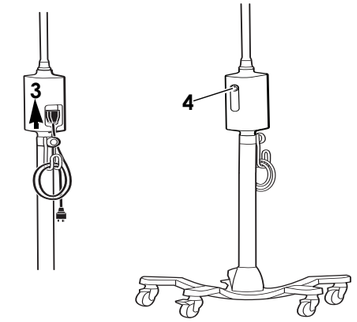

Почистване

ПРЕДУПРЕЖДЕНИЕ Уверете се, че уредът е изключен от контакта на електрическата мрежа.

Осветително тяло

1. Почистете с кърпа, напоена с някой от следните одобрени почистващи препарати::
   - топла вода и мек миещ препарат
   - 70-процентов изопропилов спирт
   - 10-процентов разтвор на белина
2. FСлед това почистете с кърпа, напоена с топла вода.
3. Подсушете с чиста кърпа.

След почистване прегледайте устройството за износване, изтъркване или други повреди. Не използвайте, ако видите признаци на повреда, ако инструментът не функционира правилно, ако изглежда, че не работи правилно, или ако забележите промяна във функционирането. Свържете се с отдела по техническо обслужване на Hillrom за съдействие.

Отстраняване на неизправности

Зеленият индикатор не свети

Възможна причина
Повреда в захранването. Не е подадено електрозахранване към лампата.

Решение
Проверете дали всички кабели са правилно свързани.

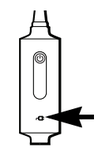

Зеленият индикатор свети

Възможна причина
Лампата не функционира правилно.

Решение
Свържете се с отдела по техническо обслужване на Hillrom.

Изхвърляне

Потребителите трябва да спазват всички федерални, щатски, регионални и/или местни закони и разпоредби, доколкото се отнасят до безопасното изхвърляне на медицински изделия и аксесоари. При съмнение потребителят на устройството трябва да се свърже първо с отдела по техническо обслужване на Hillrom за указания относно протоколите за безопасно изхвърляне.

welchallyn.com/weee

ПАТЕНТ/ПАТЕНТИ

hillrom.com/patents
Може да е предмет на един или повече патенти. Вижте горепосочения интернет адрес. Компаниите Hill-Rom са собствениците на европейски, американски и други патенти и заявления за патенти в процес на разглеждане.

Отдел по техническо обслужване на Hillrom

За информация относно който и да било от продуктите на Hillrom се свържете с отдела по техническо обслужване на Hillrom на адрес hillrom.com/en-us/about-us/locations

Забележка за потребители и/или пациенти в ЕС

Всеки сериозен инцидент, възникнал във връзка с изделието, трябва да се докладва на производителя и на компетентния орган на държавата членка, в която е установен потребителят и/или пациентът.

Работни характеристики

Размер на точката: 14 см при рабочем расстоянии 50 см
Тип на точката: С размытыми краями

Спецификации

Електрическа част

Входящо захранване: макс. 100–240 V~ 50Hz–60Hz, 0,35A

Околна среда

Температура
- Работна: 10 °C – 35 °C (50 °F – 95 °F)
- Транспорт/ съхранение: -20 °C – 49 °C (-4 °F – 120 °F)

Относителна влажност, без кондензация
- Работна: 15 – 90 %
- Транспорт/ съхранение: 15 – 95%

Атмосферно налягане
- Работна: 700 – 1060 hPa
- Транспорт/ съхранение: 500 – 1060 hPa

Класификация на оборудването

Клас 1 за безопасност, непрекъсната работа

Допълнителна техническа информация

welchallyn.com/gsseries

Стандарти и съответствие

Устройството отговаря на следните стандарти:
IEC 60601-1

IEC 60601-1-2

Специфични за отделните държави стандарти са включени в приложимата декларация за съответствие

Intertek 3191479

Партиден код

YYWW (на продукта)
YYDDD (на опаковката)
YY = последните 2 цифри от годината,
WW = седмицата от годината,
DDD = поредният ден от годината по Юлианския календар

Указания и декларация на производителя – EMC

За информация относно електромагнитната съвместимост (EMC) вижте уебсайта на Welch Allyn: welchallyn.com/emc-examlight.

Печатно копие на информацията за емисиите и устойчивостта може да бъде поръчано от Welch Allyn и доставено в рамките на 7 календарни дни.

Аксесоари

48955 Стойка за маса/стена за GS лампа за прегледи IV/GS 300/GS 600
44215 12" удължение на стойката за стена
48960 Сверхпрочная/высокая передвижная стойка

Гаранция

Пет години

Hill-Rom си запазва правото да прави промени в дизайна, спецификациите и моделите без предизвестие. Единствената гаранция, която Hill-Rom поема, е изричната гаранция в писмена форма, предоставена при покупка или наемане на нейни продукти.

Hillrom™

Všeobecné vyšetřovací světlo Welch Allyn® Green Series™ 300

901067 VYŠETŘOVACÍ/PROCEDURÁLNÍ SVĚTLO

Návod k použití
(Česky)

REF 771377, DIR 80025946 Ver. B, Datum revize: 2020-10

© 2020, Welch Allyn, Inc. Všechna práva vyhrazena. Bez souhlasu společnosti Welch Allyn je zakázáno tento návod k použití nebo jakoukoli jeho část reprodukovat či duplikovat v jakékoli formě. Společnost Welch Allyn, Inc. („Welch Allyn") nepřijímá žádnou odpovědnost za případná zranění osob, která mohou vyplývat z (i) nesprávného používání výrobku v rozporu s pokyny, upozorněními, varováními nebo zamýšleným účelem použití, které jsou uvedeny v tomto manuálu, nebo (ii) jakéhokoli nezákonného nebo nesprávného použití produktu.

Welch Allyn® je ochranná známka společnosti Welch Allyn, Inc.

Hillrom™ je ochranná známka společnosti Hill-Rom Services, Inc.

Welch Allyn, Inc.
4341 State Street Road
Skaneateles Falls, NY 13153 USA

hillrom.com
Welch Allyn, Inc. je dceřinou společností společnosti Hill-Rom Holdings, Inc.

EC REP a DOVOZCE DO EU
Welch Allyn Limited
Navan Business Park, Dublin Road,
Navan, Co. Meath C15 AW22
Ireland

Autorizovaný australský sponzor
Welch Allyn Australia Pty. Ltd.
Unit 4.01, 2-4 Lyonpark Road
Macquarie Park, NSW 2113
Phone 1800 650 083

Určené použití
Vyšetřovací světlo Welch Allyn GS 300 bylo navrženo tak, aby splnilo různé potřeby ordinace praktického lékaře, nemocničního prostředí nebo ordinace lékaře specialisty. Není určeno ke stanovení diagnózy ani k použití během operace.

Indikace k použití
Přístroje jsou určeny pro použití v nemocnicích a lékařských zařízeních, a to proškolenými zdravotnickými pracovníky. Poskytují dodatečné osvětlení během vyšetření a zákroků menšího měřítka.

Kontraindikace
Přístroje nejsou určeny pro použití při stanovování diagnózy nebo během operací.

Popisy symbolů
Informace o původu těchto symbolů najdete ve slovníčku symbolů společnosti Welch Allyn: welchallyn.com/symbolsglossary

VAROVÁNÍ Varování uvedená v tomto manuálu označují podmínky nebo postupy, které mohou vést k onemocnění, zranění nebo smrti. Varování se zobrazuje se šedým pozadím v černobílém dokumentu.

UPOZORNĚNÍ Upozornění uvedená v tomto manuálu označují podmínky nebo postupy, které mohou vést k poškození zařízení nebo jiných věcí nebo ke ztrátě dat. Tato definice se vztahuje na žluté i černobílé symboly.

#	Identifikátor výrobku
REF	Číslo pro další objednávku
LOT	Kód šarže
GTIN	Mezinárodní číslo obchodní položky
	Nahlédněte do návodu k použití
MD	Zdravotnický prostředek
R_x ONLY	Pouze na lékařský předpis nebo „k použití odborným lékařem nebo na jeho objednávku"
	Výrobce
EC REP	Autorisert representant i EU
	Výstraha: Světelný zdroj s vysokou intenzitou
	Používejte uvnitř
	Teplotní limity
	Omezení atmosférického tlaku
	Omezení vlhkosti
	Zapnutí/vypnutí
	Střídavý proud (AC)
	Nepoužívejte opakovaně, prostředek na jedno použití
	Hmotnost v kilogramech (kg)
	Křehké
	Touto stranou nahoru
	Omezený počet při stohování
	Uchovávejte v suchu
	Recyklovatelné
	Tříděný odpad v podobě elektrických a elektronických zařízení. Neodhazujte do směsného komunálního odpadu.

Varování

VAROVÁNÍ Před použitím výrobku je nutné prostudovat si tyto pokyny a porozumět jim. Pokud požadavkům na obsluhu tohoto výrobku neporozumíte, můžete zranit sami sebe či pacienta nebo poškodit vybavení.
VAROVÁNÍ Osvětlení je intenzivní. Během používání se nedívejte do světelného zdroje. Může dojít k poškození zraku. Za účelem minimalizace poškození zraku v důsledku rizik optického záření se nedívejte do jasných světelných zdrojů a jejich odrazů a chraňte oči, jejichž panenky nemají běžnou velikost a u kterých nejsou přítomny reakce na podráždění.
VAROVÁNÍ Vyšetřovací světlo používejte v určeném provozním rozsahu 50 cm (20"). Vystavení při nižší vzdálenosti může poškodit pokožku. Za účelem minimalizace poškození pokožky v důsledku rizik optického záření minimalizujte intenzitu osvětlení v místě vyšetření tkáně, minimalizujte dobu působení a proveďte další preventivní opatření, pokud došlo v důsledku porušení pokožky nebo použití anestetik ke změně citlivosti pokožky.
VAROVÁNÍ Tento výrobek je výrobkem třídy A. V prostředí nemocnice nebo ordinace praktického lékaře může tento výrobek způsobit radiové rušení. V takovém případě může být nutné přijmout odpovídající opatření.
VAROVÁNÍ Tento výrobek splňuje aktuální požadované normy v oblasti elektromagnetického rušení a neměl by působit problémy pro ostatní vybavení, ani by jej neměla ovlivňovat ostatní zařízení. V rámci preventivního opatření nepoužívejte toto zařízení v blízkosti jiného vybavení.
VAROVÁNÍ Toto vybavení neupravujte. Jakákoliv úprava tohoto vybavení může způsobit zranění pacienta. Jakákoliv úprava tohoto vybavení zneplatní záruku výrobku.
VAROVÁNÍ Nebezpečí poranění osob. Aby nedošlo k poranění elektrickým proudem, musí být tento přístroj připojován pouze k elektrické síti s ochranným zemněním.
VAROVÁNÍ Nebezpečí poranění osob. Napájecí kabel je odpojitelné zařízení, které izoluje tento přístroj od elektrické sítě. Umístěte přístroj tak, aby odpojení kabelu nebylo komplikované.

Výstrahy

UPOZORNĚNÍ Servis výrobku smí provádět pouze autorizovaná servisní střediska společnosti Hillrom.
UPOZORNĚNÍ Zařízení neobsahuje žádné díly, jejichž servis nebo výměnu může provést sám uživatel.

Zbytkové riziko
Tento produkt vyhovuje příslušným normám o elektromagnetickém rušení, mechanické bezpečnosti, výkonu a biologické kompatibilitě. U výrobku však nelze úplně vyloučit potenciální možnost následujících poškození pacienta nebo uživatele:
- Poškození zdraví nebo poškození zařízení spojené s elektromagnetickými riziky,
- Poškození způsobené mechanickými riziky,
- Poškození způsobené nedostupností zařízení, funkcí nebo parametrů,
- Poškození způsobené nesprávným používáním, jako je nedostatečné čištění a/nebo
- Poškození způsobené vystavením zařízení biologickým faktorům, které mohou vést k závažné systémové alergické reakci.

Instalace
Instalace na stůl/zeď

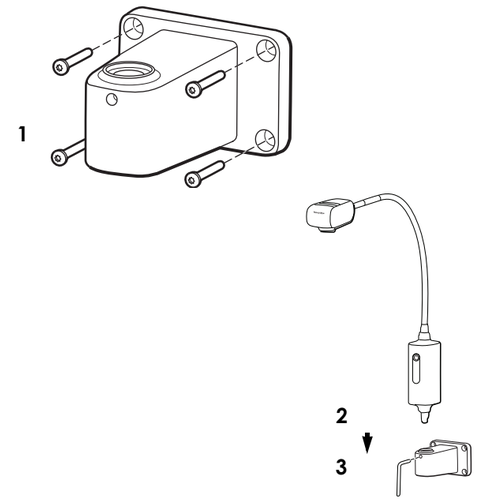

VAROVÁNÍ Zajistěte, aby byl držák bezpečně ukotven ke zdi nebo stolu nebo aby byl mobilní stojan bezpečně sestaven a vyšetřovací světlo bylo podle pokynů bezpečně připevněno k držáku nebo stojanu. Na vybavení nezavěšujte ani neumisťujte předměty.

Pokyny k nastavení
Pokyny k sestavení mobilního stojanu

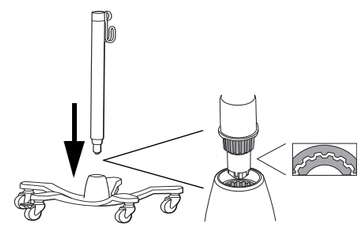

Nastavení

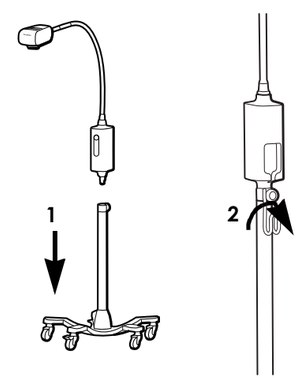

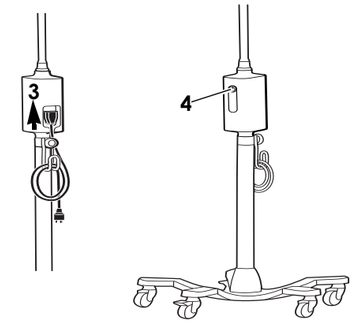

Čištění

VAROVÁNÍ Ověřte, zda je zařízení vypojeno ze zásuvky.

Svítidlo

1. Čistěte hadříkem navlhčeným jakýmkoli z těchto schválených čisticích prostředků:
   - teplá voda a jemný čisticí prostředek
   - 70% izopropyl alkohol
   - 10% bělicí roztok
2. Poté použijte hadřík namočený do teplé vody.
3. Otřete dosucha čistým kusem látky.

Po čistění zkontrolujte, jestli zařízení není opotřebované nebo poškozené. Přístroj nepoužívejte, pokud vidíte známky poškození, pokud má závadu, nefunguje správně nebo pokud si všimnete změny ve výkonu. Potřebujete-li pomoc, obraťte na technickou podporu společnosti Hillrom.

Řešení problémů

Zelená kontrolka nesvítí

Možná příčina
Selhání přívodu elektrické energie. Do světla není přiváděna elektrická energie.

Řešení
Ověřte, zda jsou všechny kabely připojeny správně.

Zelená kontrolka svítí

Možná příčina
Světlo nefunguje správně.

Řešení
Kontaktovat technickou podporu společnosti Hillrom.

Likvidace
Uživatelé by se měli řídit všemi místními, národními a/nebo regionálními zákony a směrnicemi, které se týkají bezpečné likvidace zdravotnických prostředků a příslušenství. V případě pochybností se uživatel zařízení musí nejprve obrátit na technickou podporu společnosti Hillrom, aby získal pokyny ohledně protokolů o bezpečné likvidaci.

welchallyn.com/weee

PATENT/PATENTY
hillrom.com/patents
Na tento výrobek se může vztahovat jeden nebo více patentů. Viz výše uvedenou internetovou adresu. Společnosti skupiny Hill-Rom jsou držiteli evropských, amerických a jiných patentů a předkladateli projednávaných patentových přihlášek.

Technická Podpora Hillrom
Informace o kterékoli produktu od společnosti Welch Allyn můžete získat od technické podpory společnosti Hill-Rom:
hillrom.com/en-us/about-us/locations

Upozornění pro uživatele a/nebo pacienty v EU
Jakýkoli závažný incident, ke kterému došlo v souvislosti se zařízením, by měl být nahlášen výrobci a příslušnému orgánu členského státu, v němž se uživatel nebo pacient nachází.

Výkonnostní charakteristika
Osvětlovaná plocha: 14 cm při pracovní vzdálenosti 50 cm
Typ osvětlované ploch: Měkká hrana

Technické údaje
Elektrické údaje
- Vstup: 100–240 V ~ 50–60 Hz, 0,35 A max

Prostředí
Teplota
- Provozní: 10 °C – 35 °C (50 °F – 95 °F)
- Přeprava/skladování: -20 °C – 49 °C (-4 °F – 120 °F)

Relativní vlhkost, nekondenzující
- Provozní: 15 – 90 %
- Přeprava/skladování: 15 – 95%

Atmosférický tlak
- Provozní: 700 – 1060 hPa
- Přeprava/skladování: 500 – 1060 hPa

Klasifikace vybavení
Bezpečnostní třída 1, nepřetržitý provoz

Další technické údaje
welchallyn.com/gsseries

Normy a kompatibilita
Přístroj odpovídá následujícím standardům:
IEC 60601-1
IEC 60601-1-2

Intertek 3191479

Standardy specifické pro jednotlivé země nejsou zahrnuty v příslušném prohlášení o shodě.

Kód šarže
RRTT (na produktu)
RRDDD (na obalu)
RR = poslední 2 číslice roku
TT = týden v roce
DDD = za sebou jdoucí dny juliánského kalendáře

Pokyny a prohlášení výrobce/EMC
Informace o elektromagnetické kompatibilitě (EMC) najdete na webu společnosti Welch Allyn: welchallyn.com/emc-examlight.

Výtisk informací o emisích a imunitě si můžete objednat od společnosti Welch Allyn a bude vám dodán do 7 kalendářních dnů.

Příslušenství

48955	Montáž na stůl/stěnu pro vyšetřovací světlo GS IV / GS 300 / GS 600
44215	Prodloužení pro montáž na stěnu 12"
48960	Mobilní stojan pro velké zatížení / vysoký

Záruka
Pět let.

Společnost Hill-Rom si vyhrazuje právo na provádění změn konstrukce, technických parametrů a modelového označení bez předchozího upozornění. Jedinou zárukou, kterou společnost Hill-Rom poskytuje, je výslovná písemná záruka vztahující se na prodej nebo pronájem těchto výrobků.

Hillrom™

Welch Allyn® Green Series™ 300 generelt undersøgelseslys

901067 LYS TIL UNDERSØGELSE/OPERATION

Brugerhåndbog
(Dansk)

REF 771377, DIR 80025946 Ver. B, Revisionsdato: 2020-10

© 2020 Welch Allyn, Inc. Alle rettigheder forbeholdes. Det er ikke tilladt at oversætte, reproducere eller mangfoldiggøre denne brugsanvisning eller nogen del deraf på nogen måde uden skriftlig tilladelse fra Welch Allyn. Welch Allyn, Inc. ("Welch Allyn") er ikke ansvarlig for personskader som følge af (i) undladelse af at anvende dette produkt i henhold til anvisningerne, forholdsreglerne, advarslerne eller erklæringen om tilsigtet brug i denne vejledning, eller (ii) ulovlig eller forkert anvendelse af produktet.

Welch Allyn® er et varemærke tilhørende Welch Allyn, Inc.

Hillrom™ er et varemærke tilhørende Hill-Rom Services, Inc.

Welch Allyn, Inc.
4341 State Street Road
Skaneateles Falls, NY 13153 USA

hillrom.com
Welch Allyn, Inc. er et datterselskab under Hill-Rom Holdings, Inc.

EC REP og EU-IMPORTØR
Welch Allyn Limited
Navan Business Park, Dublin Road,
Navan, Co. Meath C15 AW22
Ireland

CE

Officiel australsk sponsor
Welch Allyn Australia Pty. Ltd.
Unit 4.01, 2-4 Lyonpark Road
Macquarie Park, NSW 2113
Phone 1800 650 083

Anvendelse
Welch Allyn GS 300 lampen er beregnet til forskellige anvendelser i en lægepraksis, på hospitaler eller i en speciallægepraksis. Den er ikke beregnet til brug ved diagnosticering eller operation.

Indikationer for brug
Udstyret skal anvendes på hospitaler og i sundhedsinstitutioner af uddannet sundhedspersonale til at give ekstra belysning under udførelse af undersøgelser og mindre opreationer.

Kontraindikationer
Udstyret må ikke anvendes til at udføre diagnose eller kirurgi.

Symbolbeskrivelser
For information om disse symbolers oprindelse henvises til Welch Allyns symbolforklaring: welchallyn.com/symbolsglossary

ADVARSEL Advarslerne i denne brugsanvisning angiver forhold eller praksis, der kan medføre sygdom, personskade eller dødsfald. Advarselssymboler vil blive vist med grå baggrund i et sort og hvidt dokument.

FORSIGTIG Forsigtighedsanvisningerne i denne vejledning angiver forhold eller praksis, der kan medføre skade på udstyret eller andre genstande eller forårsage tab af data.

Produkt-id

REF Bestillingsnummer

LOT Lotkode

GTIN Globalt varenummer

Se til brugsanvisningen

MD Medicinsk udstyr

Rx ONLY Receptpligtig eller "Til brug af eller efter ordre fra af en autoriseret læge"

Producent

EC REP Godkendt repræsentant i Det Europæiske Fællesskab

FORSIGTIG Højintensitetslampe

Til indendørs brug

Temperaturgrænser

Begrænsninger for atmosfærisk tryk

Fugtbegrænsning

Tænd/sluk

Vekselstrøm (AC)

Enhed til engangsbrug – må ikke genbruges

Masse i kilogram (kg)

Indhold kan nemt gå i stykker

Denne side opad

Stablingsbegrænsning efter nummer

Holdes tørt

Kan genbruges

Særskilt indsamling af elektrisk og elektronisk udstyr. Må ikke bortskaffes som usorteret husholdningsaffald.

Advarsler

ADVARSEL Læs vejledningen grundigt før produktet tages i brug. Manglende viden om krav til anvendelse af produktet kan føre til skade på dig selv, patienten og/eller kan beskadige produktet.
ADVARSEL Lyskilden er højintens. Se ikke direkte ind i lyskilden, når den er tændt. Det kan forårsage øjenskade. For at minimere risikoen for øjenskade på grund af optisk stråling skal man undgå at se direkte på stærke lyskilder og reflektioner heraf, og beskytte øjnene, hvis normal pupilstørrelse eller modreaktion ikke forekommer.
ADVARSEL Brug altid undersøgelseslampen i den korrekte arbejdsafstand på 50 cm. Anvendelse på kortere afstand kan give hudskader. For at minimere risikoen for hudskader på grund af optisk stråling, skal lysintensiteten minimeres på vævsundersøgelsesstedet, eksponeringstiden skal minimeres, og der skal træffes yderligere forsigtighedsforanstaltninger, hvis hudfølsomheden er ændret på grund af vævstraumer eller anvendelse af bedøvelsesmidler.
ADVARSEL Produktet er klasificeret i klasse A. I et hospitalsmiljø eller i en lægepraksis kan produktet skabe radiointerferens, og brugeren skal træffe de nødvendige foranstaltninger.
ADVARSEL Dette produkt er i overensstemmelse med de aktuelle påkrævede standarder vedrørende elektromagnetisk interferens og bør ikke udgøre problemer for andet udstyr eller blive påvirket af andre enheder. Som en forsigtighedsregel bør man undgå at anvende denne enhed i nærheden af andet udstyr.
ADVARSEL Dette udstyr må ikke ændres. Enhver ændring af dette udstyr kan føre til skade på patienten. Enhver ændring af dette udstyr vil ugyldiggøre produktgarantien.
ADVARSEL Risiko for personskade. For at undgå risikoen for elektrisk stød må udstyret kun tilsluttes en strømforsyning med beskyttende jordforbindelse.
ADVARSEL Risiko for personskade. Strømledningen anvendes til frakobling af enheden for at isolere udstyret fra strømforsyningen. Udstyret må ikke anbringes, så det er vanskeligt at nå ledningen for at frakoble den.

Forholdsregler

FORSIGTIG Service på dette produkt må kun udføres af autoriserede Hillrom-servicecentre.
FORSIGTIG Ingen produktdele skal udskiftes eller vedligeholdes af brugeren.

Restrisiko
Dette produkt overholder de relevante standarder for elektromagnetisk interferens, mekanisk sikkerhed, ydeevne og biokompatibilitet. Produktet kan dog ikke helt eliminere potentielle skader på patient eller bruger på grund af følgende:
- Skade eller beskadigelse af enheden forbundet med elektromagnetiske risici
- Skade som følge af mekaniske risici
- Skade som følge af utilgængelighed af enhed, funktion eller parameter
- Skade som følge af forkert brug, såsom utilstrækkelig rengøring og/eller
- Skade som følge af, at enheden eksponeres for biologiske triggere, som kan resultere i en alvorlig systemisk allergisk reaktion.

Montering
Bord-/vægmontering

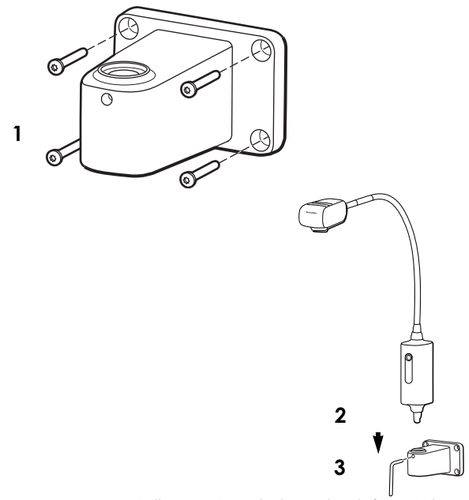

ADVARSEL: Kontroller, at monteringsbeslaget er korrekt fastgjort til væg eller bord, eller at den mobile stander er korrekt samlet, og at undersøgelseslampen er korrekt fastgjort til beslaget eller standeren som anvist. Der må ikke hænges eller anbringes andre genstande på udstyret.

Monteringsvejledning
Vejledning til montering på mobil stander

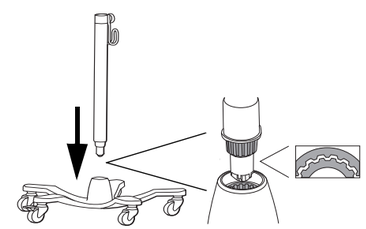

Montering

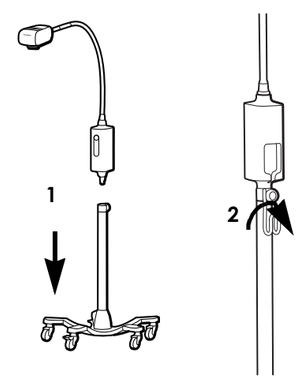

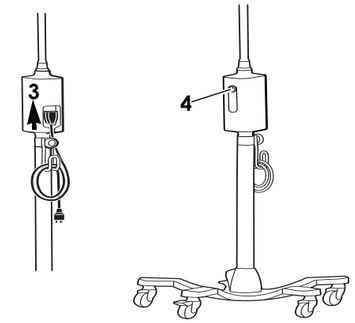

Rengøring

ADVARSEL Kontroller, at enheden ikke er tilsluttet strømstik.

Fatningen

1. Rengør med en klud, der er fugtet med et af disse godkendte rengøringsmidler:
   - varmt vand og mildt rengøringsmiddel
   - 70% isopropylalkohol
   - klorblegemiddeloplø sning 10 %
2. Tør efter med en klud, der er fugtet med varmt vand.
3. Tørres derefter med en ren klud.

Efterse enheden for slitage, flosning og andre skader efter rengøring. Undlad at anvende instrumentet, hvis du ser tegn på skader, hvis det ikke fungerer korrekt, eller hvis du bemærker en ændring i ydeevnen. Kontakt Hillroms tekniske support for at få hjælp.

Problemløsning

Det grønne lys er ikke tændt.

Mulig årsag
Manglende strømtilførsel. Ingen strøm til pæren.

Løsning
Kontroller at alle kabler er korrekt tilsluttet.

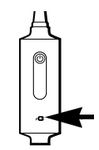

Det grønne lys er tændt.

Mulig årsag
Lys fungerer ikke korrekt.

Løsning
Kontakt Hillroms tekniske support.

Bortskaffelse
Brugere skal overholde alle føderale, statslige, regionale og/eller lokale love og regler vedrørende sikker bortskaffelse af medicinsk udstyr samt tilbehør. I tvivlsspørgsmål skal brugeren af enheden først kontakte Hillroms tekniske support for at få vejledning angående protokoller for sikker bortskaffelse.

welchallyn.com/weee

PATENT/PATENTER
hillrom.com/patents
Er muligvis beskyttet af et eller flere patenter. Se nedenstående internetadresse. Hill-Rom-virksomhederne ejer europæiske, amerikanske og andre patenter samt patentansøgninger.

Hill-Roms tekniske support
Yderligere oplysninger om Welch Allyn-produkter kan fås ved at kontakte Hill-Roms tekniske support: hillrom.com/en-us/about-us/locations

Bemærkning til brugere og/eller patienter i EU
Enhver alvorlig hændelse, der er opstået i forbindelse med enheden, skal rapporteres til fabrikanten og den ansvarlige myndighed i den medlemsstat, hvor brugeren og/eller patienten er etableret.

Funktionsegenskaber
Lyskeglens størrelse: 14 cm ved 50 cm arbejdsafstand
Lyskegletype: Blød kant

Specifikationer
Strøm
Indgang: 100-240 V~ 50Hz-60Hz, 0,35A maks.

Omgivelser
Temperatur
- Ved anvendelse: 10 °C – 35 °C (50 °F – 95 °F)
- Transport/opbevaring: -20 °C – 49 °C (-4 °F – 120 °F)

Relativ fugtighed, ikke-kondenserende
- Ved anvendelse: 15 – 90 %
- Transport/opbevaring: 15 – 95%

Atmosfærisk tryk
- Ved anvendelse: 700 – 1060 hPa
- Transport/opbevaring: 500 – 1060 hPa

Klassifikation af udstyret
Sikkerhedsklasse 1, konstant drift.

Supplerende tekniske oplysninger
welchallyn.com/gsseries

Standarder og overensstemmelse
Enheden lever op til følgende standarder:
IEC 60601-1

IEC 60601-1-2

Landespecifikke standarder er inkluderet i den gældende

Intertek 3191479

Lotkode
ÅÅUU (på produkt)
ÅÅDDD (på pakke)
ÅÅ = sidste 2 cifre i året
UU = uge i året
DDD = løbende dag i det julianske år

Vejledning og oplysninger fra producenten/EMC
For oplysninger om elektromagnetisk kompatibilitet (EMC) henvises der til Welch Allyns website: welchallyn.com/emc-examlight.

Et trykt eksemplar af emissions- og immunitets- oplysningerne kan bestilles hos Welch Allyn til levering inden for syv dage.

Tilbehør

48955	Leje-/vægmonteringsenhed til GS undersøgelseslys IV/GS 300/ GS 600
44215	12" forlænger til vægmonteringsenhed
48960	Robust/højt mobilt stativ

Garanti
Fem år.

Hill-Rom forbeholder sig ret til at foretage ændringer i design, specifikationer og modeller uden varsel. Den eneste garanti, Hill-Rom giver, er en udtrykkelig skriftlig garanti, der omfatter salg eller udlejning af dets produkter.

Hillrom™

Welch Allyn® Green Series™ 300 Allgemeine Untersuchungsleuchte

901067 UNTERSUCHUNGS/BEHANDLUNGSLEUCHTE

Gebrauchsanweisung
(Deutsch)

REF 771377, DIR 80025946 Ver. B, Revisionsdatum: 2020-10

© 2020 Welch Allyn, Inc. Alle Rechte vorbehalten. Ohne Einwilligung von Welch Allyn darf dieses Handbuch weder ganz noch teilweise in irgendeiner Form kopiert oder vervielfältigt werden. Welch Allyn, Inc. („Welch Allyn") übernimmt keine Verantwortung für Verletzungen, die durch (i) die unsachgemäße Verwendung des Produkts gemäß den Anweisungen, Vorsichtsmaßnahmen, Warnungen oder der Erklärung zur bestimmungsgemäßen Verwendung in diesem Handbuch oder (ii) illegale oder unsachgemäße Verwendung des Produkts entstehen können.

Welch Allyn® ist eine Marke von Welch Allyn, Inc.

Hillrom™ ist eine Marke von Hill-Rom Services, Inc.

Welch Allyn, Inc.
4341 State Street Road
Skaneateles Falls, NY 13153 USA

hillrom.com
Welch Allyn, Inc. ist eine Tochtergesellschaft von Hill-Rom Holdings, Inc..

EC REP und EU-IMPORTEUR
Welch Allyn Limited
Navan Business Park, Dublin Road,
Navan, Co. Meath C15 AW22
Ireland

Autorisierter australischer Sponsor
Welch Allyn Australia Pty. Ltd.
Unit 4.01, 2-4 Lyonpark Road
Macquarie Park, NSW 2113
Phone 1800 650 083

Bestimmungsgemäße Verwendung
Die Welch Allyn Untersuchungslampe GS 300 ist so konstruiert, dass sie die verschiedenen Bedürfnisse einer Arztpraxis, eines Krankenhauses und eines Facharztes erfüllt. Sie ist nicht für Diagnosen oder Operationen gedacht.

Hinweise für die Verwendung
Die Geräte sind in Krankenhäusern und Gesundheitseinrichtungen von geschultem medizinischem Fachpersonal zu verwenden, um bei der Durchführung von Untersuchungen und kleineren Eingriffen für zusätzliche Beleuchtung zu sorgen.

Kontraindikationen
Die Geräte dürfen nicht zur Diagnose oder bei Operationen verwendet werden.

Symbolbeschreibungen
Informationen zum Ursprung dieser Symbole finden Sie im Symbolglossar von Welch Allyn unter welchallyn.com/symbolsglossary

WARNUNG Die Warnhinweise in diesem Handbuch beschreiben Umstände oder Vorgehensweisen, die zu Erkrankungen, Verletzungen oder zum Tode führen können. Warnsymbole werden in Schwarz-Weiß-Dokumenten auf grauem Hintergrund wiedergegeben.

ACHTUNG De aandachtspunten met dit symbool in deze handleiding geven omstandigheden of handelingen aan die kunnen leiden tot beschadiging van de apparatuur of andere eigendommen, of tot verlies van gegevens.

Produkt-ID

REF Nachbestellnummer

LOT Chargen-Code

GTIN GTIN (Global Trade Item Number)

Gebrauchsanweisung beachten

MD Medizinprodukt

R_x ONLY Nur Verschreibung oder "Für die Verwendung durch oder im Auftrag einer lizenzierten medizinischen Fachkraft".

Hersteller

EC REP Autorisierter Händler in der Europäischen Gemeinschaft

WARNUNG Licht hoher Intensität

Einsatz in Innenräumen

Zulässiger Temperaturbereich

Zulässiger Luftdruck

Zulässige Luftfeuchtigkeit

Netz ein/aus

Wechselstrom (AC)

Nicht wiederverwenden, Gerät zur einmaligen Verwendung

Masse in Kilogramm (kg)

Zerbrechlich

Oben

Maximale Stapelhöhe nach Anzahl

Vor Feuchtigkeit schützen

Recycelbar

Separate Sammlung von Elektro- und Elektronikaltgeräten. Nicht als unsortierten Hausmüll entsorgen.

Warnungen

WARNUNG Lesen und verstehen Sie die Anweisungen, bevor Sie dieses Gerät verwenden. Wenn Sie die Anweisungen für dieses Gerät nicht verstehen, kann dies zu Verletzungen bei Ihnen, dem Patienten und/oder zu Schäden am Gerät führen.
WARNUNG Die Beleuchtung ist intensiv. Nicht in die eingeschaltete Lichtquelle schauen. Das könnte schädlich für die Augen sein. Um das Risiko für Augenschäden durch optische Strahlung zu minimieren, vermeiden Sie das Hineinschauen in helle Lichtquellen und deren Reflexionen und schützen Sie die Augen, wo keine normalen Pupillengrößen und Aversionsreaktionen auftreten.
WARNUNG Setzen Sie die Untersuchungslampe mit der vorgeschriebenen Entfernung von 50 cm ein. Geringere Abstände können für die Haut gefährlich sein. Zur Minimierung des Risikos für die Haut durch optische Strahlung minimieren Sie die Beleuchtungsstärke bei der Gewebeuntersuchung und minimieren Sie die Zeiten, in denen die Haut der Bestrahlung ausgesetzt ist. Seien Sie besonders vorsichtig, wenn sich die Hautempfindlichkeit durch ein Gewebetrauma oder den Gebrauch von Narkotika geändert hat.
WARNUNG Es handelt sich um ein Gerät der Klasse A. Dieses Gerät kann in einer Arztpraxis/im Krankenhaus Frequenzstörungen verursachen, wobei der Benutzer unter Umständen angemessene Schutzmaßnahmen ergreifen muss.
WARNUNG Dieses Produkt entspricht den momentan gültigen Richtlinien für elektromagnetische Störungen und sollte keine Störungen anderer Geräte verursachen. Andere Geräte sollten sich auch nicht auf dieses Gerät auswirken. Als Vorsichtsmaßnahme vermeiden Sie, dieses Gerät in der unmittelbaren Nähe anderer Geräte einzusetzen.
WARNUNG Nehmen Sie keine Änderungen an diesem Gerät vor. Änderungen an diesem Gerät können zur Verletzung des Patienten führen. Jede Änderung an diesem Gerät führt zum Erlöschen der Produktgarantie.
WARNUNG Verletzungsgefahr. Zur Vermeidung von Stromschlaggefahr darf dieses Gerät nur an eine Netzstromversorgung mit Schutzerde angeschlossen werden.
WARNUNG Verletzungsgefahr. Das Gerät ist nur dann von der Netzspannung getrennt, wenn das Netzkabel abgezogen ist. Das Gerät muss so platziert werden, dass das Netzkabel zum Herausziehen einfach zu erreichen ist.

Vorsichtsmaßnahmen

VORSICHT Wartungsarbeiten an diesem Produkt dürfen nur von autorisierten Servicezentren von Welch Allyn durchgeführt werden.
VORSICHT Es gibt keine Ersatzteile.

Restrisiko
Dieses Produkt erfüllt die relevanten Normen im Hinblick auf elektromagnetische Interferenzen, mechanische Sicherheit, Leistung und Biokompatibilität. Folgende potenzielle Verletzungen des Patienten oder Anwenders können jedoch nicht vollständig ausgeschlossen werden:
- Verletzungen oder Geräteschäden im Zusammenhang mit elektromagnetischen Gefahren
- Verletzungen durch mechanische Gefahren
- Verletzungen durch Nichtverfügbarkeit von Geräten, Funktionen oder Parametern
- Verletzungen durch falsche Bedienung, wie z. B. unzureichende Reinigung und/ oder
- Verletzungen durch Kontakt mit biologischen Auslösern, die zu einer schweren systemischen allergischen Reaktion führen können.

Montage
Tisch/Wandmontage

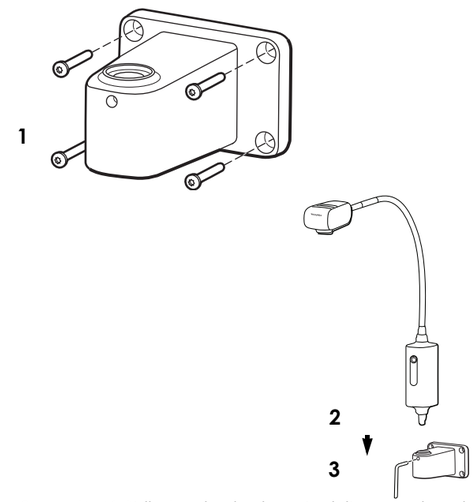

WARNUNG Stellen Sie sicher, dass die Montagehalterungen sicher in der Wand oder am Tisch verankert sind und die Untersuchungslampe vorschriftsmäßig sicher an den Halterungen oder dem Ständer befestigt ist. Hängen oder stellen Sie keine Gegenstände auf das Gerät.

Aufbauanleitungen
Zusammenbau des mobilen Ständers

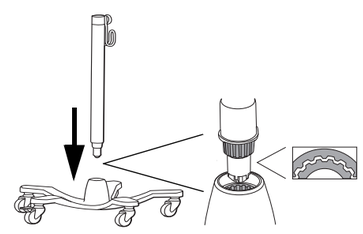

Aufbau

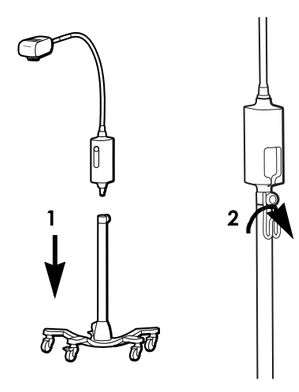

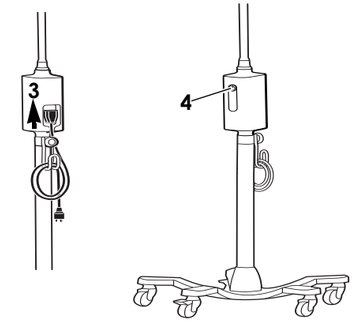

Reinigung

WARNUNG Stellen Sie sicher, dass das Gerät von der Steckdose getrennt ist.

Beleuchtungskörper

1. Mit einem Tuch reinigen, das mit einem der folgenden zugelassenen Reinigungsmittel angefeuchtet ist:
   - warmes Wasser und mildes Reinigungsmittel
   - 70 Prozent Isopropylalkohol
   - 10-prozentige Bleichmittellösung
2. Mit einem mit warmem Wasser angefeuchteten Tuch nachwischen.
3. Mit einem sauberen Tuch trockenreiben.

Prüfen Sie das Medizinprodukt nach dem Reinigen auf Verschleiß, Ausfransen und sonstige Schäden. Verwenden Sie das Gerät nicht, wenn Anzeichen von Schäden zu erkennen sind, wenn das Gerät nicht ordnungsgemäß funktioniert oder wenn Sie eine Leistungsänderung bemerken. Bei Fragen wenden Sie sich bitte an den technischen Support von Hillrom.

Fehlerbeseitigung

Grünes Licht leuchtet nicht

Mögliche Ursache
Stromversorgung ausgefallen. Keine Stromversorgung für die Lampe.

Lösung
Prüfen Sie, ob alle Kabel richtig angeschlossen sind.

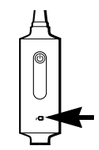

Grünes Licht leuchtet

Mögliche Ursache
Die Lampe funktioniert nicht richtig.

Lösung
Wenden Sie sich an den technischen Support von Hillrom.

Entsorgung
Die Benutzer müssen alle Gesetze und Vorschriften des Bundes, des Landes, der Region und/oder der Kommune einhalten, die sich auf die sichere Entsorgung von Medizinprodukten und Zubehör beziehen. Im Zweifelsfall sollte sich der Benutzer des Geräts zunächst an den technischen Support von Hillrom wenden, um Anweisungen zu sicheren Entsorgungsmaßnahmen zu erhalten.

welchallyn.com/weee

PATENT/PATENTE
hillrom.com/patents
Möglicherweise durch ein oder mehrere Patent(e) geschützt. Weitere Informationen hierzu finden Sie unter der unten stehenden Internetadresse. Die Unternehmen von Hill-Rom sind Inhaber von Patenten und Patentanträgen in Europa, den USA und anderen Ländern.

Hillrom Technischer Kundendienst
Bei Fragen zu den Produkten von Welch Allyn, wenden Sie sich bitte an den technischen Support von Hillrom: hillrom.com/en-us/about-us/locations

Hinweis für Anwender und/oder Patienten in der EU
Alle schwerwiegenden Vorfälle, die in Bezug auf das Gerät aufgetreten sind, sollten dem Hersteller und der zuständigen Behörde des Mitgliedslandes gemeldet werden, in dem der Benutzer und/oder der Patient ansässig ist.

Leistungsmerkmale
Lichtkegelgröße: 14 cm bei 50 cm Arbeitsabstand

Lichtkegelart: Weiche Kante

Spezifikationen
Elektrizität
Stromversorgung: 100-240 V~ 50 - 60 Hz, max. 0,35 A

Umgebung
Temperatur
- Betrieb: 10 °C – 35 °C (50 °F – 95 °F)
- Transport/Lagerung: -20 °C – 49 °C (-4 °F – 120 °F)

Relative Luftfeuchtigkeit, nicht kondensierend
- Betrieb: 15 – 90 %
- Transport/Lagerung: 15 – 95%

Luftdruck
- Betrieb: 700 – 1060 hPa
- Transport/Lagerung: 500 – 1060 hPa

Geräteklassifizierung
Sicherheitsklasse 1, Dauerbetrieb

Weitere technische Angaben
welchallyn.com/gsseries

Einhaltung von Normen
Das Gerät entspricht den folgenden Normen
IEC 60601-1

IEC 60601-1-2

Länderspezifische Normen sind in der entsprechenden

Intertek 3191479

Chargen-Code
JJWW (auf dem Produkt)
JJTTT (auf der Verpackung)
JJ = letzte zwei Ziffern des Jahres
WW = Woche des Jahres
TTT = aufeinanderfolgender Tag des julianischen Jahres

Richtlinien und Herstellererklärung/EMV
Informationen zur elektromagnetischen Verträglichkeit (EMV) finden Sie auf der Welch Allyn Website: welchallyn.com/emc-examlight.

Eine gedruckte Version der Informationen zu Störstrahlungen und Störfestigkeit kann bei Welch Allyn zur Lieferung innerhalb von 7 Kalendertagen bestellt werden.

Zubehör

48955	Tisch-/Wandhalterung für GS Untersuchungsleuchte IV/GS 300/ GS 600
44215	12-Zoll-Wandhalterungsverlängerung (ca. 30,5 cm)
48960	Mobiler hochbelastbarer/großer Ständer

Garantie
Fünf Jahre.

Hill-Rom behält sich das Recht vor, ohne Ankündigung Änderungen am Design, den Spezifikationen und Modellen vorzunehmen. Die einzige Garantie von Hill-Rom ist die sich auf den Verkauf oder den Verleih seiner Produkte beziehende ausdrückliche schriftliche Garantie.

Hillrom™

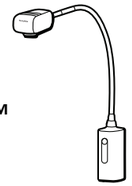

Welch Allyn® Green Series™ 300 üldine uuringuvalgusti

901067 UURING/PROTSEDUURIVALGUSTI

Kasutusjuhend

(Eesti)

REF 771377, DIR 80025946 Ver. B, Versiooni kuupäev: 2020-10

© 2020 Welch Allyn, Inc. Kõik õigused kaitstud. Ilma ettevõtte Welch Allyn loata ei ole lubatud seda juhendit ega ühtki selle osa üheski vormis reprodutseerida ega kopeerida. Ettevõte Welch Allyn, Inc. („Welch Allyn“) ei võta mingit vastutust kehavigastuste eest, mis võivad tuleneda (i) suutmatusest toodet õigesti kasutada, pidades kinni juhistest, hoiatustest ning ettenähtud kasutuse teatisest, mis on selles juhendis avaldatud, või (ii) toote ebaseaduslikust või valest kasutamisest.

Welch Allyn® on ettevõtte Welch Allyn, Inc kaubamärk.

Hillrom™ on ettevõtte Hill-Rom Services, Inc. kaubamärk.

Welch Allyn, Inc.
4341 State Street Road
Skaneateles Falls, NY 13153 USA

hillrom.com
Welch Allyn, Inc. on ettevõtte Hill-Rom Holdings, Inc. sidusettevõte

EC REP ja IMPORTIJA EL-IS
Welch Allyn Limited
Navan Business Park, Dublin Road,
Navan, Co. Meath C15 AW22
Ireland

Volitatud sponsor Austraalias
Welch Allyn Australia Pty. Ltd.
Unit 4.01, 2-4 Lyonpark Road
Macquarie Park, NSW 2113
Phone 1800 650 083

Sihtotstarve

Welch Allyn GS 300 on mõeldud arstikabinetis, haiglakeskkonnas ja spetsialistikabinetis mitmesugusel otstarbel kasutamiseks. See pole mõeldud diagnoosi määramiseks ega kirurgiaks.

Kasutusjuhised

Seadmeid tuleb kasutada haiglates ja tervishoiuasutustes väljaõppinud tervishoiutöötajate poolt, et anda lisavalgust läbivaatuste ja väiksemate protseduuride ajal.

Vastunäidustused

Seadmeid ei tohi kasutada diagnoosi määramisel ega kirurgias.

Sümbolite kirjeldused

Lisateavet nende sümbolite algupära kohta vt Welch Allyni sümbolite sõnastikku: : welchallyn.com/symbolsglossary

HOIATUS selles juhendis märksõnaga „HOIATUS“ tähistatud teated puudutavad olukordi või tegevusi, mille tulemuseks võib olla haigus, kehavigastus või surm. Mustvalges dokumendis on hoiatustingmärgi taust hall.

ETTEVAATUST selles juhendis märksõnaga „ETTEVAATUST“ tähistatud teated puudutavad olukordi või tegevusi, mille tulemuseks võib olla seadme või muu vara kahjustumine või andmete kaotsiminek.

#	Tootenumber
REF	Kordustellimuse number
LOT	Partii kood
GTIN	Globaalne kaubanimetuse number
	Lugege kasutusjuhendit
MD	Meditsiiniseade
R_x ONLY	Ainult retsepti alusel või „Kasutamiseks litsentseeritud meditsiinitöötaja poolt või tema tellimusel“.
	Tootjad
EC REP	Volitatud esindaja Euroopa Ühenduses
	Ettevaatust! Intensiivne valgus
	Kasutada siseruumis
	Temperatuuripiirangud
	Õhurõhu piirang
	Niiskuspiirang
	Toite sisse-/väljalülitamine
	Vahelduvvool
	Mitte kasutada korduvalt, ühekordseks kasutamiseks mõeldud seade
	Mass kilogrammides (kg)
	Habras
	See pool üles
	Virnastada lubatavate ühikute arv
	Hoida kuivana
	Taaskasutatav
	Elektroonikaromude lahuskogumine. Mitte visata olmejäätmete hulka.

Warnings

HOIATUS Lugege ja tehke need juhised endale enne toote kasutamist selgeks. Selle toote kasutamisnõuete mittemõistmine võib tekitada vigastusi teile endale ja patsiendile ja/või kahjustada seadet.
HOIATUS Valgus on väga tugev. Ärge vaadake töötavasse valgusallikasse. See võib silmi kahjustada. Optilisest kiirgusest tingitud silmakahjustuste ohu vältimiseks ärge vaadake eredaid valgusallikaid ega nende peegeldusi ning kaitske silmi, kui pupillid pole normaalsuurusega ja puudub kaitserefleks.
HOIATUS Kasutage uuringuvalgustit selle ettenähtud tööulatuses 50 cm (20 tolli). Kokkupuude lähemal võib nahale ohtlik olla. Optilisest kiirgusest tingitud nahakahjustuste ohu vältimiseks vähendage valgustugevust koe uurimiskohas ja valgustusaega ning rakendage täiendavaid ettevaatusabinõusid, kui naha tundlikkus on koevigastuse või anesteesia kasutamise tõttu muutunud.
HOIATUS See on A-klassi toode. Toode võib tekitada haiglas või arstikabinetis raadiohäireid, mistõttu peab kasutaja rakendama täiendavaid meetmeid.
HOIATUS See toode vastab elektromagnetilise häiringu kehtivatele standarditele ega tohiks tekitada probleeme muudele seadmetele ning seda ei tohiks muud seadmed mõjutada. Ettevaatusabinõuna vältige seadme kasutamist muude seadmete läheduses.
HOIATUS Ärge muutke seda seadet. Seadme mis tahes viisil muutmine võib põhjustada patsiendi vigastusi. Seadme mis tahes viisil muutmine tühistab toote garantii.
HOIATUS Kehavigastuste oht. Elektrilöögi ohu ärahoidmiseks tohib seadet ühendada ainult kaitsemaandusega toiteahelasse.
HOIATUS Kehavigastuste oht. Toitejuhe on lahutamisseadis seadme isoleerimiseks toiteahelast. Paigutage seade nii, et juhtme lahutamiseks ei oleks selleni raske küündida.

Ettevaatusabinõud

ETTEVAATUST! Seda toodet tohivad hooldada ainult volitatud Welch Allyni teeninduskeskused.
ETTEVAATUST! Kasutaja hooldatavaid/asendatavaid osi pole.

Jääkrisk

See toode vastab asjakohastele elektromagnetiliste häirete, mehaanilise ohutuse, toimivuse ja bioühilduvuse standarditele. Siiski ei saa toode täielikult vältida patsiendi või kasutaja kahjustamist järgmistel põhjustel:

- elektromagnetiliste ohtudega seotud kahjustused või seadme kahjustus,
- kahjustused mehaaniliste ohtude tõttu,
- kahjustused seadme, funktsiooni või parameetri kättesaadamatuse tõttu,
- kahjustused väärkasutamise tõttu, nagu ebapiisav puhastamine, ja/või
- kahjustused seadme kokkupuutest bioloogiliste päästikutega, mis võivad kaasa tuua tõsise süsteemse allergilise reaktsiooni.

Paigaldamine

Paigaldamine lauale/seinale

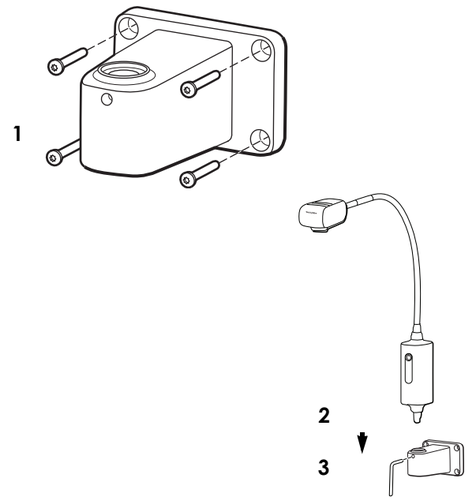

HOIATUS Veenduge, et paigalduskronstein on kindlalt seinale või lauale kinnitatud või teisaldatav alus kindlalt kokku pandud ja uuringuvalgusti suuniseid järgides kindlalt kronsteinile või alusele kinnitatud. Ärge riputage ega asetage seadmele mingeid esemeid.

Seadistusjuhised

Teisaldatava aluse kokkupanemisjuhised

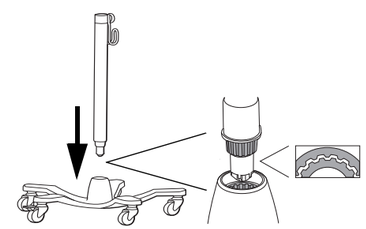

Seadistamine

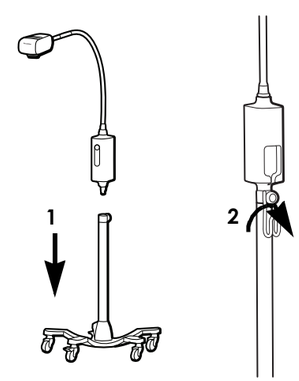

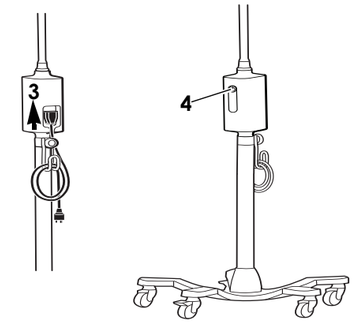

Puhastamine

HOIATUS Veenduge, et seade on seinakontaktist eemaldatud.

Valgusti

1. Puhastage lapiga, mida on niisutatud mõnega järgmistest heakskiidetud puhastusvahenditest:
   - soe vesi ja lahja puhastusvahend
   - 70-protsendine isopropüülalkohol
   - 10-protsendine pleegituslahus
2. Seejärel pühkige sooja veega niisutatud lapiga.
3. Pühkige puhta lapiga kuivaks.

Pärast puhastamist vaadake seade üle kulumise, narmenduste või muude kahjustuste osas. Ärge kasutage seda, kui märkate kahjustusi, kui seade ei tööta korralikult või kui märkate jõudluses muutust. Abi saamiseks pöörduge Hillromi tehnilise toe poole.

Tõrkeotsing

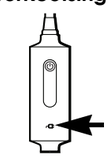

Roheline tuli ei põle.

Võimalik põhjus
Toiteallika tõrge. Valgusti ei saa toidet.

Lahendus
Kontrollige, kas kõik kaablid on korralikult ühendatud.

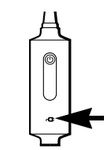

Roheline tuli põleb

Võimalik põhjus
Valgusti ei tööta korralikult.

Lahendus
Võtke ühendust Hillromi tehniline toega.

Kõrvaldamine

Kasutajad peavad meditsiiniseadmete ja lisatarvikute ohutu kõrvaldamise osas järgima kõiki föderaalseid, riiklikke, piirkondlikke ja/või kohalikke seadusi ja määrusi. Kahtluse korral peab seadme kasutaja kõigepealt võtma ühendust Hillromi tehnilise toega, et saada juhiseid ohutu kõrvaldamise protokollide kohta.

welchallyn.com/weee

PATENT/PATENDID

hillrom.com/patents
Toode võib olla kaitstud ühe või mitme patendiga. Vt ülaltoodud internetiaadressi. HillRom'i ettevõtetele kuuluvad Euroopa, USA ja muud patendid ning menetlemisel patendiavaldused.

Hillromi tehniline tugi

Kõigi Hillromi toodete kohta lisateabe saamiseks pöörduge Hillromi tehnilise toe poole aadressil hillrom.com/en-us/about-us/locations

Märkus kasutajatele ja/või patsientidele ELis.

Kõigist seadmega seoses esinenud tõsistest vahejuhtumitest tuleb teatada tootjale ja kasutaja ja/või patsiendi asukohaks oleva liikmesriigi pädevale ametkonnale.

Toimivusnäitajad

Punkti suurus: 14 cm @ 50 cm töökauguse puhul

Punkti tüüp: Hägune serv

Tehnilised andmed

Elekter

Sisend: 100–240 V, 50–60 Hz, 0,35 A max

Keskkond

Temperatuur
- Kasutamine: 10 °C – 35 °C (50 °F – 95 °F)
- Transport/hoiustamine: -20 °C – 49 °C (-4 °F – 120 °F)

Suhteline niiskus, kondensaadivaba
- Kasutamine: 15 – 90 %
- Transport/hoiustamine: 15 – 95%

Õhurõhk
- Kasutamine: 700 – 1060 hPa
- Transport/hoiustamine: 500 – 1060 hPa

Seadme klassifikatsioon

Ohutusklass 1, pidev kasutamine

Täiendav tehniline teave

welchallyn.com/gsseries

Standardid ja nõuded

Seade vastab järgmistele standarditele:
IEC 60601-1

IEC 60601-1-2

Kohaldatavasse ühilduvusdeklaratsiooni on kantud riigispetsiifilised standardid

Intertek 3191479

Partii kood

AANN (tootel)
AAPPP (pakendil)
AA = aasta viimased 2 numbrit
NN = aasta nädal
PPP = Juliuse aasta järjestikune päev

Juhend ja tootja deklaratsioon / EMÜ

Elektromagnetilise ühilduvuse (EMC) kohta saate rohkem teavet ettevõtte Welch Allyn veebilehelt: welchallyn.com/emc-examlight.

Saate Welch Allynilt tellida ka heidete ja immuunsuse teabelehe trükitud koopia, mis toimetatakse teieni 7 kalendripäeva jooksul.

Lisatarvikud

48955	Laua-/seinahoidik tootele GS uuringuvalgusti IV / GS 300 / GS 600
44215	12" seinahoidiku pikendus
48960	Vastupidav/kõrge mobiilne statiiv

Garantii

Viis aastat

HillRom jätab endale õiguse teha ette teatamata muudatusi disainis, spetsifikatsioonides ja mudelites. Ainus garantii, mille HillRom annab, on sõnaselge kirjalik garantii, mis väljastatakse toodete müümisel või rentimisel.

Hillrom™

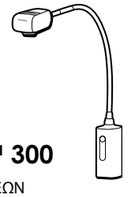

Γενικός φωτισμός εξέτασης Welch Allyn® Green Series™ 300

901067 ΦΩΤΙΣΜΟΣ ΕΞΕΤΑΣΕΩΝ/ΕΠΕΜΒΑΣΕΩΝ

Οδηγίες χρήσης

(Ελληνικά)

REF 771377, DIR 80025946 Έκδ. B, Ημερομηνία αναθεώρησης: 2020-10

© 2020 Welch Allyn, Inc. Με επιφύλαξη παντός δικαιώματος. Δεν επιτρέπεται η αναπαραγωγή ή η δημιουργία αντιγράφου αυτών των οδηγιών χρήσης ή μέρους αυτών σε οποιαδήποτε μορφή, χωρίς την εξουσιοδότηση της Welch Allyn. H Welch Allyn, Inc. ("Welch Allyn") δεν αναλαμβάνει καμία ευθύνη για τραυματισμό που μπορεί να είναι αποτέλεσμα (i) της μη συμμόρφωσης με τις οδηγίες χρήσης, τις προφυλάξεις, τις προειδοποιήσεις ή τη δήλωση προοριζόμενης χρήσης, όπως αναγράφονται στο παρόν εγχειρίδιο, ή (ii) για οποιαδήποτε παράνομη ή παράτυπη χρήση του προϊόντος.

Το Welch Allyn® είναι εμπορικό σήμα της Welch Allyn, Inc.

Το Hillrom™ είναι εμπορικό σήμα της Hill-Rom Services, Inc.

Welch Allyn, Inc.
4341 State Street Road
Skaneateles Falls, NY 13153 USA

hillrom.com
H Welch Allyn, Inc. είναι θυγατρική της Hill-Rom Holdings, Inc.

EC REP και ΕΙΣΑΓΩΓΕΑΣ ΕΕ
Welch Allyn Limited
Navan Business Park, Dublin Road,
Navan, Co. Meath C15 AW22
Ireland

Εξουσιοδοτημένος χορηγός στην Αυστραλία
Welch Allyn Australia Pty. Ltd.
Unit 4.01, 2-4 Lyonpark Road
Macquarie Park, NSW 2113
Phone 1800 650 083

Προοριζόμενη χρήση

Το σύστημα φωτισμού GS 300 της Welch Allyn είναι σχεδιασμένο για την κάλυψη των ποικίλων αναγκών ενός ιατρείου, περιβάλλοντος νοσοκομείου ή γραφείου επαγγελματία υγείας. Δεν προορίζεται για την παροχή διάγνωσης ή για χειρουργικές διαδικασίες.

Ενδείξεις χρήσης

Οι συσκευές προορίζονται για χρήση σε νοσοκομεία και ιδρύματα υγειονομικής περίθαλψης από εκπαιδευμένους επαγγελματίες υγείας για την παροχή πρόσθετου φωτισμού κατά τη διεξαγωγή εξετάσεων και μικροεπεμβάσεων.

Αντενδείξεις

Οι συσκευές δεν θα πρέπει να χρησιμοποιούνται για την παροχή διάγνωσης ή σε χειρουργείο.

Περιγραφές συμβόλων

Για πληροφορίες σχετικά με την προέλευση αυτών των συμβόλων, ανατρέξτε στο γλωσσάρι συμβόλων της Welch Allyn: welchallyn.com/symbolsglossary

Προειδοποίηση Οι δηλώσεις προειδοποίησης αυτού του εγχειριδίου υποδεικνύουν συνθήκες ή πρακτικές που θα μπορούσαν να επιφέρουν ασθένεια, τραυματισμό ή θάνατο. Τα σύμβολα προειδοποίησης εμφανίζονται με γκρι φόντο σε ασπρόμαυρα έγγραφα.

Σύσταση προσοχής Οι δηλώσεις προφύλαξης αυτού του εγχειριδίου υποδεικνύουν συνθήκες ή πρακτικές που θα μπορούσαν να προκαλέσουν βλάβη στον εξοπλισμό ή άλλο αντικείμενο ή απώλεια δεδομένων.

Αναγνωριστικό προϊόντος

REF Αριθμός επαναληπτικής παραγγελίας

LOT Κωδικός παρτίδας

GTIN Παγκόσμιος εμπορικός αριθμός είδους

Ανατρέξτε στις οδηγίες χρήσης

MD Ιατροτεχνολογική συσκευή

℞ ONLY Μόνο κατόπιν συνταγής ή "Για χρήση από επαγγελματία υγείας με άδεια χρήσης ή κατόπιν εντολής αυτού"

Κατασκευαστής

EC REP Εξουσιοδοτημένος αντιπρόσωπος στην Ευρωπαϊκή Κοινότητα

Προσοχή: Σύστημα φωτισμού υψηλής έντασης

Χρήση σε εσωτερικούς χώρους

Όρια θερμοκρασίας

Όρια ατμοσφαιρικής πίεσης

Όρια υγρασίας

Ενεργοποίηση/ απενεργοποίηση

Εναλλασσόμενο ρεύμα (AC)

Μην επαναχρησιμοποιείτε, Συσκευή μίας χρήσης

Μάζα σε κιλά (kg)

Εύθραυστο

Αυτή η πλευρά προς τα πάνω

Όριο στοίβαξης ανά αριθμό

Διατηρήστε τη συσκευή στεγνή

Ανακυκλώσιμο

ηλεκτρικού και ηλεκτρονικού εξοπλισμού. Μην απορρίπτετε μαζί με τα μη ταξινομημένα αστικά απόβλητα.

Προειδοποιήσεις

ΠΡΟΕΙΔΟΠΟΙΗΣΗ Διαβάστε και κατανοήστε τις οδηγίες προτού χρησιμοποιήσετε το προϊόν. Τυχόν αποτυχία κατανόησης των απαιτήσεων λειτουργίας του προϊόντος ενδέχεται να καταλήξει σε τραυματισμό του χειριστή, του ασθενούς ή/και βλάβη του οργάνου.

ΠΡΟΕΙΔΟΠΟΙΗΣΗ Ο φωτισμός που παράγεται είναι έντονος. Μην κοιτάζετε απευθείας στην πηγή του φωτός κατά τη χρήση. Ο έντονος φωτισμός ενδέχεται να είναι επιβλαβής για τα μάτια. Για την ελαχιστοποίηση του κινδύνου της οπτικής ακτινοβολίας για τα μάτια, αποφύγετε την απευθείας οπτική επαφή με πηγές έντονου φωτισμού, καθώς και τις ανακλάσεις τέτοιων πηγών, και προστατεύετε τα μάτια όταν δεν υπάρχει φυσιολογικό μέγεθος κόρης και απόκριση αποστροφής.

ΠΡΟΕΙΔΟΠΟΙΗΣΗ Χρησιμοποιείτε το σύστημα φωτισμού στην καθορισμένη απόσταση λειτουργίας των 50 cm (20 in). Τυχόν εκθέσεις σε μικρότερες αποστάσεις ενδέχεται να είναι επιβλαβείς για το δέρμα. Για την ελαχιστοποίηση του κινδύνου της οπτικής ακτινοβολίας για το δέρμα, ελαχιστοποιήστε την ένταση του φωτισμού στο σημείο εξέτασης του ιστού, καθώς και τους χρόνους εξέτασης και λάβετε επιπλέον προφυλάξεις όταν η δερματική ευαισθησία έχει μεταβληθεί λόγω τραύματος του ιστού ή χρήσης αναισθησίας.

ΠΡΟΕΙΔΟΠΟΙΗΣΗ Το παρόν αποτελεί προϊόν κλάσης A. Σε ένα περιβάλλον νοσοκομείου/ ιατρείου, το προϊόν αυτό δύναται να προκαλέσει παρεμβολές ραδιοσυχνοτήτων, περίπτωση στην οποία ο χρήστης ενδέχεται να πρέπει να λάβει τα κατάλληλα μέτρα.

ΠΡΟΕΙΔΟΠΟΙΗΣΗ Το προϊόν αυνπό συμμορφώνεται με τα τρέχοντα απαιτούμενα πρότυπα περί ηλεκτρομαγνητικών παρεμβολών και δεν αναμένεται να παρουσιάσει προβλήματα σε άλλο εξοπλισμό ή να επηρεαστεί από άλλες συσκευές. Ως μέτρο προφύλαξης, αποφεύγετε τη χρήση του προϊόντος κοντά σε άλλο εξοπλισμό.

ΠΡΟΕΙΔΟΠΟΙΗΣΗ Μην τροποποιείτε τον εξοπλισμό. Οποιαδήποτε τυχόν τροποποίηση του εξοπλισμού δύναται να οδηγήσει σε τραυματισμό του ασθενούς. Οποιαδήποτε τυχόν τροποποίηση του εξοπλισμού καθιστά άκυρη την εγγύηση του προϊόντος.

ΠΡΟΕΙΔΟΠΟΙΗΣΗ Κίνδυνος προσωπικού τραυματισμού. Για να αποτραπεί ο κίνδυνος ηλεκτροπληξίας, ο εξοπλισμός αυτός πρέπει να συνδέεται μόνο στην κεντρική παροχή ρεύματος με προστατευτική σύνδεση γείωσης.

ΠΡΟΕΙΔΟΠΟΙΗΣΗ Κίνδυνος προσωπικού τραυματισμού. Για την απομόνωση αυτού του εξοπλισμού από την κεντρική παροχή ρεύματος, η κατάλληλη διάταξη αποσύνδεσης είναι το καλώδιο τροφοδοσίας. Τοποθετήστε τον εξοπλισμό έτσι ώστε να είναι εύκολη η πρόσβαση στο καλώδιο για αποσύνδεση.

Προφυλάξεις

ΠΡΟΣΟΧΗ Μόνο τα εξουσιοδοτημένα κέντρα τεχνικής εξυπηρέτησης της Hillrom δύνανται να εκτελούν εργασίες σέρβις σε αυτό το προϊόν.

ΠΡΟΣΟΧΗ Δεν υπάρχουν εξαρτήματα που μπορούν να επισκευαστούν/ αντικατασταθούν από το χρήστη.

Υπολειπόμενος κίνδυνος

Αυτό το προϊόν συμμορφώνεται με τα σχετικά πρότυπα ηλεκτρομαγνητικών παρεμβολών, μηχανικής ασφάλειας, απόδοσης και βιοσυμβατότητας. Ωστόσο, το προϊόν δεν μπορεί να εξαλείψει πλήρως το ενδεχόμενο τραυματισμό του ασθενούς ή του χρήστη που οφείλεται στα εξής:

- Τραυματισμός ή βλάβη της συσκευής που σχετίζεται με ηλεκτρομαγνητικούς κινδύνους,
- Τραυματισμό από μηχανικούς κινδύνους,
- Τραυματισμό λόγω μη διαθεσιμότητας συσκευής, λειτουργίας ή παραμέτρου,
- Τραυματισμό λόγω σφάλματος κακής χρήσης, όπως μη επαρκής καθαρισμός ή/και
- Τραυματισμό λόγω έκθεσης της συσκευής σε βιολογικούς κινδύνους που μπορεί να προκαλέσουν σοβαρή συστημική αλλεργική αντίδραση.

Τοποθέτηση

Επιτραπέζια/ επιτοίχια τοποθέτηση

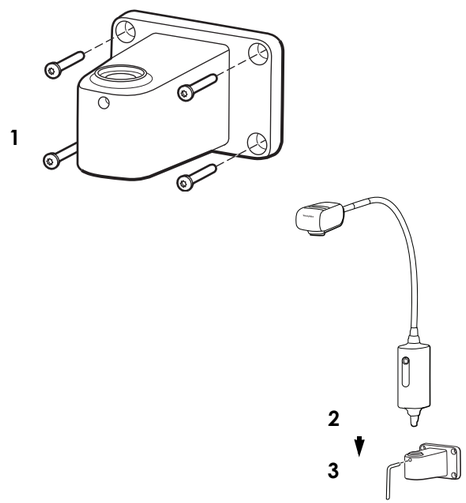

ΠΡΟΕΙΔΟΠΟΙΗΣΗ Βεβαιωθείτε ότι ο βραχίονας τοποθέτησης έχει αγκυρωθεί σωστά στον τοίχο ή στο τραπέζι, ή ότι η κινητή βάση έχει συναρμολογηθεί με ασφάλεια και ότι το σύστημα φωτισμού έχει στερεωθεί σωστά στο βραχίονα ή τη βάση, σύμφωνα με τις οδηγίες. Μην κρεμάτε ή τοποθετείτε αντικείμενα πάνω στον εξοπλισμό.

Οδηγίες διαμόρφωσης

Οδηγίες συναρμολόγησης κινητής βάσης

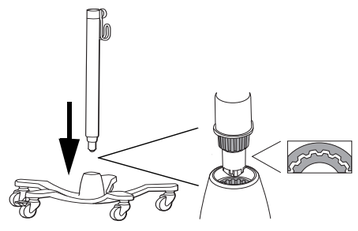

Εγκατάσταση

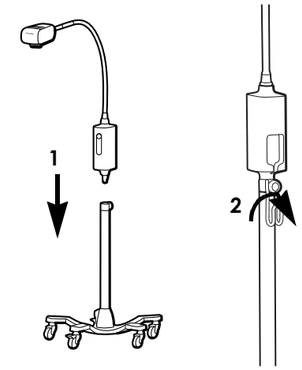

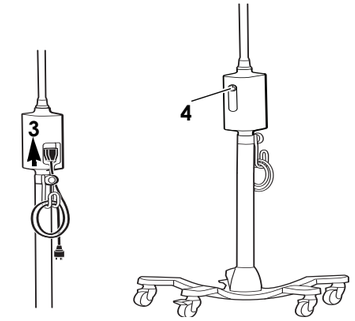

Καθαρισμός

ΠΡΟΕΙΔΟΠΟΙΗΣΗ Βεβαιωθείτε ότι η συσκευή έχει αποσυνδεθεί από την επιτοίχια πρίζα.

Φωτιστικό σώμα

1. ZεστΚαθαρίστε με πανί εφυγραμμένο με οποιαδήποτε από τα παρακάτω εγκεκριμένα καθαριστικά:
   - ό νερό και ήπιο καθαριστικό
   - 70% ισοπροπυλική αλκοόλη
   - Διάλυμα λευκαντικού 10%
2. Συνεχίστε με πανί εφυγραμμένο με ζεστό νερό.
3. Στεγνώστε με καθαρό πανί.

Μετά τον καθαρισμό, ελέγχετε τη συσκευή για φθορά, ξέφτισμα και άλλες ζημιές. Μην χρησιμοποιείτε το προϊόν εάν παρατηρήσετε ενδείξεις βλάβης, εάν το όργανο παρουσιάζει δυσλειτουργία, φαίνεται ότι δεν λειτουργεί σωστά ή παρατηρήσετε αλλαγή στην απόδοσή του. Επικοινωνήστε με το τμήμα τεχνικής υποστήριξης της Hillrom για βοήθεια.

Αντιμετώπιση προβλημάτων

Πράσινη ενδεικτική λυχνία σβηστή

Πιθανή αιτία
Σφάλμα τροφοδοσίας. Δεν υπάρχει τροφοδοσία προς το σύστημα φωτισμού.

Λύση
Βεβαιωθείτε ότι όλα τα καλώδια είναι σωστά συνδεδεμένα.

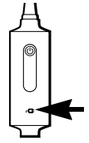

Πράσινη ενδεικτική λυχνία αναμμένη

Πιθανή αιτία
Το σύστημα φωτισμού δεν λειτουργεί σωστά.

Λύση
Επικοινωνήστε με το τμήμα τεχνικής υποστήριξης της.

Απόρριψη

Οι χρήστες πρέπει να τηρούν το σύνολο των ομοσπονδιακών, πολιτειακών, περιφερειακών ή/και τοπικών νομοθεσιών και κανονισμών όσον αφορά την ασφαλή απόρριψη των ιατροτεχνολογικών συσκευών και εξαρτημάτων. Σε περίπτωση αμφιβολίας, ο χρήστης της συσκευής θα πρέπει πρώτα να επικοινωνήσει με το τμήμα τεχνικής υποστήριξης της Hillrom για οδηγίες σχετικά με πρωτόκολλα ασφαλούς απόρριψης.

welchallyn.com/weee

ΔΙΠΛΩΜΑ ΕΥΡΕΣΙΤΕΧΝΙΑΣ/ ΔΙΠΛΩΜΑΤΑ ΕΥΡΕΣΙΤΕΧΝΙΑΣ

hillrom.com/patents
Μπορεί να καλύπτεται από ένα ή περισσότερα διπλώματα ευρεσιτεχνίας. Βλ. παρακάτω διεύθυνση Internet. Οι εταιρείες Hill-Rom είναι κάτοχοι διπλωμάτων ευρεσιτεχνίας και αιτήσεων για διπλώματα ευρεσιτεχνίας που είναι σε εκκρεμότητα, στην Ευρώπη, τις Η.Π.Α. και σε άλλες χώρες.

Τεχνική υποστήριξη Hillrom

Για πληροφορίες σχετικά με οποιοδήποτε προϊόν της Welch Allyn, επικοινωνήστε με το Τμήμα τεχνικής υποστήριξης της Hillrom:
hillrom.com/en-us/about-us/locations

Ειδοποίηση προς χρήστες ή/και ασθενείς στην ΕΕ

Οποιοδήποτε σοβαρό περιστατικό που έχει προκύψει σε σχέση με τη συσκευή θα πρέπει να αναφερθεί στον κατασκευαστή και στην αρμόδια αρχή του κράτους μέλους στο οποίο βρίσκεται ο χρήστης ή/και ο ασθενής.

Χαρακτηριστικά απόδοσης

Μέγεθος σημείου: 14 cm @ 50 cm απόσταση εργασίας
Τύπος σημείου: Απαλό άκρο

Προδιαγραφές

Ηλεκτρικές

Είσοδος: 100 – 240 V~ 50Hz – 60Hz, 0,35A μέγ.

Περιβάλλον

Θερμοκρασία
- Λειτουργία: 10 °C – 35 °C (50 °F – 95 °F)
- Μεταφορά/φύλαξη: -20 °C – 49 °C (-4 °F – 120 °F)

Σχετική υγρασία, χωρίς συμπύκνωση
- Λειτουργία: 15 – 90 %
- Μεταφορά/φύλαξη: 15 – 95%

Ατμοσφαιρική πίεση
- Λειτουργία: 700 – 1060 hPa
- Μεταφορά/φύλαξη: 500 – 1060 hPa

Κατηγοριοποίηση εξοπλισμού

Κλάση ασφαλείας 1, Συνεχής λειτουργία

Πρόσθετες τεχνικές πληροφορίες

welchallyn.com/gsseries

Πρότυπα και συμμόρφωση

Πρότυπα και συμμόρφωση
IEC 60601-1

IEC 60601-1-2

Τα συγκεκριμένα για κάθε χώρα πρότυπα συμπεριλαμβάνονται στην ισχύουσα Δήλωση συμμόρφωσης

c ETL us LISTED Intertek 3191479

Κωδικός παρτίδας

YYWW (στο προϊόν)
YYDDD (στη συσκευασία)
YY = τελευταία 2 ψηφία του έτους
WW = εβδομάδα του έτους
DDD = διαδοχική ημέρα του Ιουλιανού έτους

Οδηγίες και δήλωση του κατασκευαστή/ΗΜΣ

Για πληροφορίες σχετικά με την ηλεκτρομαγνητική συμβατότητα (ΗΜΣ), επισκεφτείτε την ιστοσελίδα της Welch Allyn στη διεύθυνση:
welchallyn.com/emc-examlight

Μπορείτε να παραγγείλετε ένα έντυπο αντίγραφο των Πληροφοριών περί ατρωσίας και εκπομπών από τη Welch Allyn που παραδίδεται εντός 7 ημερολογιακών ημερών.

Εξαρτήματα

48955	Επιτραπέζια/επιτοίχια τοποθέτηση για φωτισμό εξετάσεων GS IV / GS 300 / GS 600
44215	Επέκταση επιτοίχιας τοποθέτησης 12″
48960	Κινητή βάση βαριάς χρήσης/ψηλή κινητή βάση

Εγγύηση

Πέντε έτη

Η Hill-Rom διατηρεί το δικαίωμα πραγματοποίησης αλλαγών άνευ προειδοποίησης στον σχεδιασμό, τις προδιαγραφές και τα μοντέλα. Η μοναδική εγγύηση που παρέχει η Hill-Rom είναι η ρητή γραπτή εγγύηση που αφορά στην πώληση ή ενοικίαση των προϊόντων της.

Hillrom™

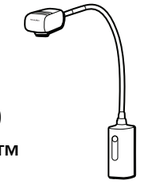

Candeeiro de exames 300 Welch Allyn® Green Series™

901067 LÁMPARA DE CIRUGÍA/EXAMEN

Instrucciones de uso
(Espanol)

REF 771377, DIR 80025946 Ver. B, Fecha de revisión: 2020-10

© 2020 Welch Allyn, Inc. Reservados todos los derechos. No se permite a nadie reproducir ni duplicar, de ninguna manera, estas instrucciones de uso en parte o en su totalidad sin el permiso de Welch Allyn. Welch Allyn, Inc. ("Welch Allyn") no asume responsabilidad alguna en relación con cualquier lesión causada a cualquier persona que resulte (i) del uso inadecuado de este producto conforme a las instrucciones, avisos, advertencias o indicaciones sobre el uso previsto publicados en este manual, o (ii) de cualquier uso ilegítimo del producto.

Welch Allyn® es una marca comercial registrada de Welch Allyn, Inc.

Hillrom™ es una marca comercial registrada de Hill-Rom Services, Inc.

Welch Allyn, Inc.
4341 State Street Road
Skaneateles Falls, NY 13153 USA

hillrom.com
Welch Allyn, Inc. es una filial de Hill-Rom Holdings, Inc

EC REP y el distribuidor en la UE
Welch Allyn Limited
Navan Business Park, Dublin Road,
Navan, Co. Meath C15 AW22
Ireland

Patrocinador australiano autorizado
Welch Allyn Australia Pty. Ltd.
Unit 4.01, 2-4 Lyonpark Road
Macquarie Park, NSW 2113
Phone 1800 650 083

Uso previsto
La lámpara GS 300 de Welch Allyn está diseñada para cumplir las diferentes demandas de las consultas médicas, hospitales y consultas de especialistas. No está diseñada para realizar diagnósticos o cirugía.

Indicaciones de uso
Los dispositivos los deben utilizar profesionales sanitarios con la formación adecuada en hospitales y centros de atención sanitaria para suministrar iluminación adicional durante la realización de exámenes o intervenciones de cirugía menor.

Contraindicaciones
Estos dispositivos no se deben utilizar con fines diagnósticos ni en cirugía mayor.

Descripciones de los símbolos
Para obtener información sobre el significado de estos símbolos, consulte el glosario de símbolos de Welch Allyn: welchallyn.com/symbolsglossary

ADVERTENCIA las advertencias de este manual indican condiciones o procedimientos que podrían producir lesiones, enfermedad o incluso la muerte del paciente. Los símbolos de advertencia aparecen con fondo gris en los documentos en blanco y negro.

PRECAUCIÓN Los avisos de precaución de este manual indican condiciones o procedimientos que pueden dañar el equipo u otros dispositivos, o causar la pérdida de datos. Esta definición se aplica a los símbolos tanto amarillos como blancos y negros.

#	Identificador de producto
REF	Número de reposición
LOT	Código de lote
GTIN	Número mundial de artículo comercial
	Consulte las instrucciones de uso
MD	Dispositivo médico
Rx ONLY	Para uso por profesionales sanitarios autorizados o por prescripción médica.
	Fabricante
EC REP	Representante autorizado en la Comunidad Europea
	Precaución: luz de alta intensidad.
	Utilizar en interiores.
	Límites de temperatura
	Límite de presión atmosférica
	Límite de humedad
	Encendido/apagado
	Corriente alterna (CA)
	No reutilizar, dispositivo desechable
	Masa en kilogramos (kg)
	Frágil
	Este lado hacia arriba
	Límite de apilado por número
	Mantener seco
	Reciclable
	Recogida selectiva de equipos eléctricos y electrónicos. No lo elimine como residuo urbano sin clasificar.

Advertencias

ADVERTENCIA lea y entienda las instrucciones antes de utilizar este producto. No conocer los requisitos operativos de este producto podría ocasionarle lesiones a usted o al paciente, y/o daños al instrumento.
ADVERTENCIA la iluminación es intensa. No mire directamente a la fuente de luz cuando esté en funcionamiento. Puede dañar los ojos. Para minimizar el riesgo de lesiones a los ojos por los peligros de radiación óptica, evite mirar a fuentes de luz brillantes y sus reflejos, y proteja los ojos si carece de respuestas normales de aversión o de tamaño de pupila.
ADVERTENCIA utilice la lámpara de examen solo en su rango de funcionamiento previsto de 50 cm. Las exposiciones a distancias más cortas pueden resultar peligrosas para la piel. Para minimizar el riesgo de lesiones en la piel por los peligros de radiación óptica, minimice la intensidad de la iluminación cuando examine tejidos, minimice los tiempos de exposición y tome precauciones adicionales cuando se haya alterado la sensibilidad de la piel debido a un trauma en el tejido o al uso de anestesia.
ADVERTENCIA este es un producto de clase A. En un entorno de hospital/consulta médica este producto puede causar interferencias radiofónicas en cuyo caso el usuario puede necesitar tomar las medidas adecuadas.
ADVERTENCIA Este producto cumple las normas actuales obligatorias relativas a la interferencia electromagnética y no debe ocasionar problemas a otros equipos ni verse afectado por otros dispositivos. Como precaución, evite utilizar este dispositivo cerca de otros equipos
ADVERTENCIA No modifique este equipo. Cualquier modificación realizada en el equipo puede ocasionar lesiones a los pacientes. Cualquier modificación realizada en el equipo anula la garantía del producto.
ADVERTENCIA Riesgo de lesiones personales. Para evitar el riesgo de descarga eléctrica, este equipo solo debe conectarse a una red eléctrica de suministro con toma de tierra.
ADVERTENCIA Riesgo de lesiones personales. El cable de alimentación es el dispositivo de desconexión que permite aislar este equipo del suministro eléctrico. Coloque el equipo de modo que no sea difícil acceder a él para desconectar el cable.

Precauciones

PRECAUCIÓN Solo los centros de servicio técnico de Hillrom pueden realizar el mantenimiento de este producto.
PRECAUCIÓN no hay partes que requieran mantenimiento o reemplazo.

Riesgo residual
Este producto cumple las normas correspondientes de interferencia electromagnética, seguridad mecánica y biocompatibilidad. Sin embargo, el producto no puede eliminar por completo el riesgo de posibles daños al paciente o al usuario derivados de lo siguiente:
- daño o deterioro del dispositivo por riesgos electromagnéticos;
- daños por riesgos mecánicos;
- daños derivados de la falta de disponibilidad de parámetros, funciones o del dispositivo;
- daños por un uso indebido, como un limpieza insuficiente, o
- daños por la exposición del dispositivo a factores biológicos que pueden dar lugar a una reacción alérgica sistémica grave.

Montaje
Montaje en mesa o pared

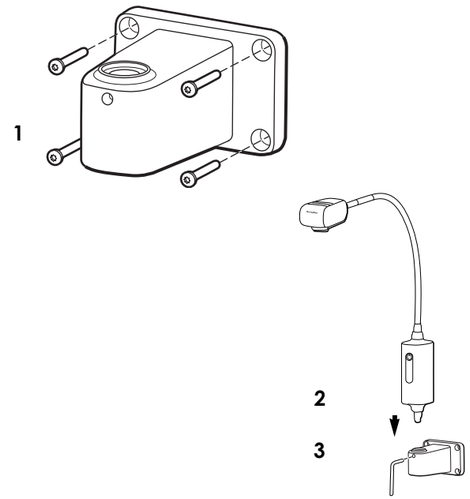

ADVERTENCIA asegúrese de que el soporte de montaje esté anclado con seguridad a la pared o a la mesa, o que el estante móvil esté montado correctamente, y que la lámpara de examen esté sujeta con firmeza al soporte o estante según se indica. No cuelgue o coloque objetos en el equipo.

Instrucciones de instalación
Instrucciones de montaje en estante móvil

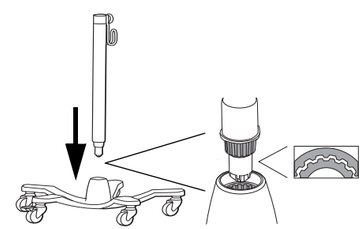

Instalación

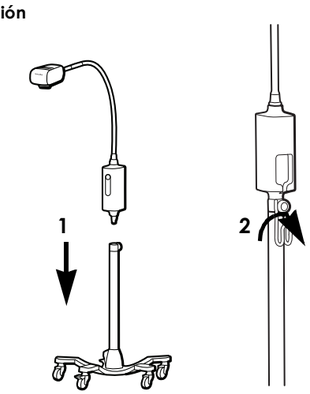

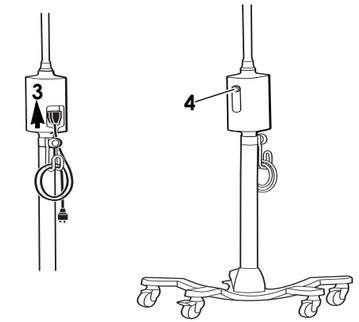

Limpieza
ADVERTENCIA asegúrese de que el dispositivo no esté enchufado.

Luminaria
1. Realice la limpieza con un paño humedecido con uno de estos productos de limpieza aprobados:
   - agua caliente y detergente suave
   - Alcohol isopropileno al 70 por ciento
   - disolución de lejía al 10 %
2. A continuación, con un paño humedecido con agua caliente.
3. Seque con un paño limpio.

Tras la limpieza, inspeccione el dispositivo en busca de signos de desgaste, deterioro o desperfectos. No lo utilice si detecta signos de deterioro, si el instrumento no funciona correctamente o si observa un cambio en el rendimiento. Póngase en contacto con el servicio técnico de HillRom para obtener ayuda.

Solución de problemas

La luz verde no se enciende.
Causa posible
Error en el suministro eléctrico. No llega suministro eléctrico a la lámpara.

Solución
Verifique que todos los cables estén conectados correctamente.

La lámpara no funciona correctamente
Causa posible
La lámpara no funciona correctamente.

Solución
Servicio de técnico de Hillrom.

Eliminación
Los usuarios deben cumplir todas las leyes y normativas federales, estatales, regionales o locales relativas a la eliminación segura de los dispositivos y accesorios médicos. En caso de duda, el usuario del dispositivo debe, en primer lugar, ponerse en contacto con el servicio técnico de HillRom para que le orienten sobre los protocolos de eliminación segura.

welchallyn.com/weee

PATENTE/PATENTES
hillrom.com/patents
Este producto puede estar cubierto por una o más patentes. Consulte la dirección de Internet siguiente. Las empresas Hill-Rom son las propietarias de patentes europeas, estadounidenses y otras patentes, así como de las solicitudes de patente pendientes.

Servicio de asistencia técnica de Hillrom
Para obtener información sobre cualquier producto de Welch Allyn, póngase en contacto con el servicio de asistencia técnica de Hillrom:
hillrom.com/en-us/about-us/locations

Aviso a los usuarios y los pacientes en la UE
Cualquier incidente grave que se haya producido en relación con el dispositivo debe notificarse al fabricante y a la autoridad competente del Estado miembro en el que se encuentra el usuario o el paciente.

Características de rendimiento
Tamaño de punto: 14 cm a una distancia de trabajo de 50 cm

Tipo de punto: Borde suave

Características
Eléctricas
Entrada: 100-240 V~ 50Hz-60Hz, 0,35A máx.

Entorno
Temperatura
- Operativo: 10 °C – 35 °C (50 °F – 95 °F)
- Transporte/almacenaje: -20 °C – 49 °C (-4 °F – 120 °F)

Humedad relativa, sin condensación
- Operativo: 15 – 90 %
- Transporte/almacenaje: 15 – 95%

Presión atmosférica
- Operativo: 700 – 1060 hPa
- Transporte/almacenaje: 500 – 1060 hPa

Clasificación del equipo
Clase I de seguridad. Funcionamiento continuo

Información técnica adicional
welchallyn.com/gsseries

Normas y cumplimiento
El dispositivo cumple las siguientes normas::
IEC 60601-1

IEC 60601-1-2

Las normas específicas de cada país se incluyen en la Declaración de conformidad correspondiente.

Intertek
3191479

Código de lote
YYWW (en el producto)
YYDDD (en el paquete)
YY = últimos 2 dígitos del año,
WW = semana del año,
DDD = día consecutivo del año

Guía y declaraciones del fabricante/CEM
Si desea obtener información sobre la compatibilidad electromagnética (EMC),consulte la página web de Welch Allyn:
welchallyn.com/emc-examlight.

Se puede pedir un ejemplar impreso de la información sobre emisiones e inmunidad a Welch Allyn, que se entregará en un plazo de 7 días naturales.

Accesorios
48955	Soporte de mesa/pared para lámpara de examen GS IV/ GS 300/GS 600
44215	Extensión para soporte de pared de 12"
48960	Soporte móvil alto con base reforzada

Garantía
Cinco años

Hill-Rom se reserva el derecho a efectuar modificaciones sin previo aviso en el diseño, las especificaciones y los modelos. La única garantía ofrecida por Hill-Rom es la garantía expresa y escrita que acompaña a la factura de venta o alquiler de los productos.

Hillrom™

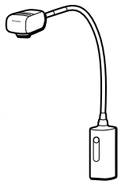

Welch Allyn® Green Series™ 300 -yleistutkimusvalo

901067 TUTKIMUS-/TOIMENPIDEVALO

Käyttöohjeet
(Suomi)

REF 771377, DIR 80025946 Versio B, Version päivämäärä: 2020-10

© 2020 Welch Allyn, Inc. Kaikki oikeudet pidätetään. Tätä ohjekirjaa tai mitään sen osaa ei saa kopioida tai jäljentää missään muodossa ilman Welch Allynin suostumusta. Welch Allyn, Inc. (”Welch Allyn”) ei vastaa mistään vahingoista, jotka saattavat johtua (i) siitä, ettei tätä tuotetta ole käytetty asianmukaisesti tässä käyttöoppaassa annettujen ohjeiden, varotoimien, varoitusten tai ilmoitetun käyttötarkoituksen mukaisesti, tai (ii) tuotteen laittomasta käytöstä tai väärinkäytöstä.
Welch Allyn® on Welch Allyn, Inc:n tavaramerkki.
Hillrom™ on Hill-Rom Services, Inc:n tavaramerkki.

Welch Allyn, Inc.
4341 State Street Road
Skaneateles Falls, NY 13153 USA

hillrom.com
Welch Allyn, Inc. on Hill-Rom Holdings, Inc:n tytäryhtiö.

EC REP ja EU-MAAHANTUOJA
Welch Allyn Limited
Navan Business Park, Dublin Road,
Navan, Co. Meath C15 AW22
Ireland

Valtuutettu edustaja Australiassa
Welch Allyn Australia Pty. Ltd.
Unit 4.01, 2-4 Lyonpark Road
Macquarie Park, NSW 2113
Phone 1800 650 083

Käyttötarkoitus
Welch Allynin valmistama GS 300 on tarkoitettu erilaisiin käyttötarkoituksiin lääkärin vastaanotolla, sairaaloissa ja muissa tutkimustiloissa. Sitä ei kuitenkaan ole tarkoitettu käytettäväksi diagnoosien teossa eikä leikkausten yhteydessä.

Käyttöaiheet
Laitteet on tarkoitettu pätevän hoitohenkilökunnan käyttöön sairaaloissa ja hoitolaitoksissa lisävalaistuksen antamiseen tutkimusten ja pientoimenpiteiden aikana.

Vasta-aiheet
Laitteita ei saa käyttää diagnosointiin tai leikkauksissa.

Symbolien kuvaukset
Symbolien alkuperätietoja on Welch Allynin symboliluettelossa: : welchallyn.com/symbolsglossary

VAROITUS Varoitusmerkinnät tässä käyttöohjeessa viittaavat olosuhteisiin tai toimintatapoihin, jotka voivat aiheuttaa sairauden, loukkaantumisen tai kuoleman. Varoitussymbolit näkyvät harmaalla pohjalla mustavalkoisessa asiakirjassa.

VAROTOIMI Varotoimimerkinnät tässä käyttöohjeessa viittaavat tiloihin tai käytäntöihin, jotka voivat vahingoittaa laitteistoja tai muuta aineellista omaisuutta tai aiheuttaa tietojen katoamista. Tämä määritelmä koskee sekä keltaisia että mustavalkoisia symboleja.

#	Tuotetunnus
REF	Tilausnumero
LOT	Erätunnus
GTIN	Kansainvälinen tuotenumero
	Tutustu käyttöohjeeseen
MD	Lääketieteellinen laite
R_x ONLY	Vain lääkärin määräyksestä tai "Vain laillistetun lääketieteen ammattihenkilön käyttöön tai määräyksestä"
	Valmistaja
EC REP	Valtuutettu edustaja Euroopan yhteisön alueella
	Varoitus erittäin kirkas valo.
	Käytetään sisätiloissa.
	Sallittu lämpötila
	Sallittu ilmanpaine
	Sallittu suhteellinen kosteus
	Virran kytkeminen/sammuttaminen
	Vaihtovirta (AC)
	Älä käytä uudelleen, kertakäyttöinen laite
	Massa kilogrammoina (kg)
	Särkyvää
	Tämä puoli ylöspäin
	Määrällinen pinoamisrajoitus
	Suojattava kosteudelta
	Kierrätettävä
	Sähkö- ja elektroniikkalaitteiden erillinen keräyspiste. Älä hävitä tuotetta lajittelemattomana yhdyskuntajätteenä.

Vaarailmoitukset

VAROITUS Nämä ohjeet tulee lukea ja ymmärtää ennen kuin tuotetta ryhdytään käyttämään. Ellei tuotteeseen liittyviä käyttövaatimuksia ymmärretä ja noudateta, seurauksena saattaa olla vammoja sen käyttäjälle, potilaille ja/tai vaurioita laitteeseen.
VAROITUS Valaistus on hyvin kirkas. Toiminnassa olevaan valolähteeseen ei pidä tuijottaa suoraan. Se saattaa aiheuttaa silmävaurioita. Optisen säteilyn aiheuttamia silmiin kohdistuvia vaaroja vähennetään välttämällä katsomasta suoraan kirkkaisiin valolähteisiin ja niiden heijastumiin sekä suojaamalla silmiä silloin, kun pupillien koko ei säädy normaalisti ja kun katsetta ei voi kääntää pois.
VAROITUS Tutkimusvalaisinta tulee käyttää 50 senttimetrin (20 tuuman) työetäisyydellä kohteesta. Lyhyempi etäisyys voi olla vahingollinen iholle. Optisen säteilyn aiheuttamien ihoon kohdistuvien vaarojen minimoimiseksi valaistuksen tehoa on pienennettävä kudoksen tutkimiskohdassa, valaistusaika on pidettävä minimissään ja ylimääräisiin varotoimenpiteisiin on ryhdyttävä, mikäli ihon herkkyys on muuttunut kudosvaurion tai anestesian käytön takia.
VAROITUS Tuote on A-luokan tuote. Sairaalassa tai lääkärin vastaanotolla tuote voi aiheuttaa radiohäirintää, jolloin käyttäjän on ryhdyttävä tarpeellisiin toimenpiteisiin.
VAROITUS Tämä tuote täyttää nykyisten sähkömagneettisia häiriöitä koskevien standardien vaatimukset. Sen ei pitäisi aiheuttaa ongelmia muille laitteille eikä muiden laitteiden pitäisi vaikuttaa sen toimintaan. Varotoimena vältä tämän laitteen käyttämistä muiden laitteiden välittömässä läheisyydessä.
VAROITUS Älä tee laitteeseen muutoksia. Kaikki laitteeseen tehdyt muutokset voivat aiheuttaa potilaalle vamman. Kaikki laitteeseen tehdyt muutokset johtavat takuun purkautumiseen.
VAROITUS Henkilövahingon vaara. Tämän laitteen saa kytkeä vain suojamaadoitettuun sähköverkkoon, jotta sähköiskut vältetään.
VAROITUS Henkilövahingon vaara. Virtajohtoa käytetään katkaisimena, jonka avulla laite kytketään irti verkkovirrasta. Sijoita laite siten, että virtajohdon käsittely tai irrotus ei ole hankalaa.

Rajoitukset

VAROTOIMI Ainoastaan valtuutettu Hillrom-huoltokeskus saa huoltaa tätä tuotetta.
VAROTOIMI Tuote ei sisällä käyttäjän huollettavissa tai vaihdettavissa olevia osia.

Jäännösriski
Tämä tuote on asiaankuuluvien sähkömagneettisia häiriöitä, mekaanista turvallisuutta, suorituskykyä ja bioyhteensopivuutta koskevien standardien mukainen. Tuotteen käytössä ei kuitenkaan voida täysin poistaa seuraavista syistä potilaalle tai käyttäjälle aiheutuvien haittojen mahdollisuutta:
- sähkömagneettiset vaarat tai niistä johtuvat laitevauriot
- mekaaniset vaarat
- laitteen, toiminnon tai parametrin käytön estyminen
- väärinkäyttövirhe, kuten puutteellinen puhdistaminen ja/tai
- laitteen altistuminen biologisille ärsykkeille, jotka saattavat johtaa vakavaan systeemiseen allergiseen reaktioon.

Asentaminen
Pöytä- tai seinäasennus

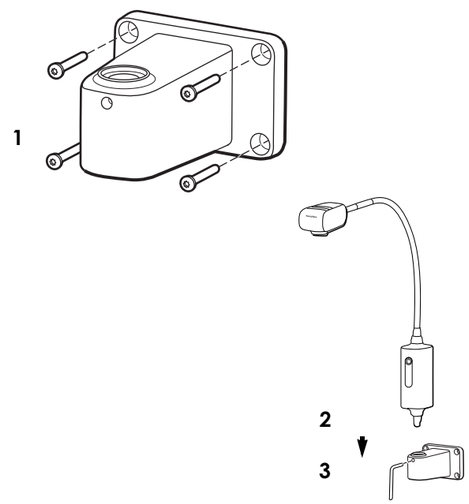

VAROITUS Varmista, että asennettava varsi on tukevasti kiinni seinässä tai pöydässä tai että siirrettävä tukijalka on tukevasti koottu ja että tutkimusvalaisin on ohjeiden mukaisesti lujasti kiinni varressa tai tukijalassa. Älä ripusta tai aseta laitteeseen mitään esineitä.

Asennusohjeet
Ohjeet siirrettävän tuen käyttöön

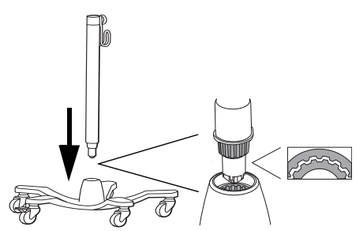

Asennus

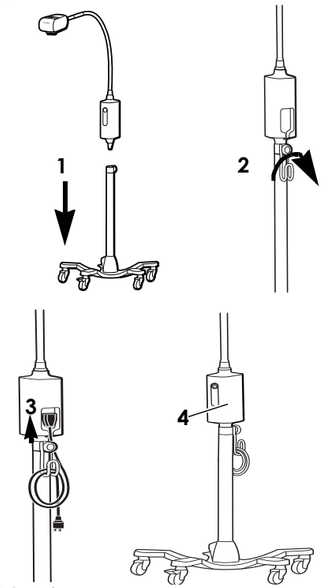

Puhdistaminen

VAROITUS Varmista, että laitteen pistotulppa on vedetty irti seinäpistorasiasta.

Valaisin

1. Puhdista liinalla, joka on kostutettu jollakin seuraavista hyväksytyistä puhdistusaineista:
   - lämmin vesi ja mieto puhdistusaine
   - 70-prosenttinen isopropyylialkoholi
   - 10-prosenttinen valkaisuaineliuos.
2. Pyyhi sitten lämpimällä vedellä kostutetulla liinalla.
3. Pyyhi kuivaksi puhtaalla liinalla.

Tarkasta laite puhdistamisen jälkeen kulumisen, rispaantumisen ja muiden vaurioiden varalta. Älä käytä laitetta, jos huomaat siinä merkkejä vaurioista, jos siinä on toimintahäiriöitä tai se ei vaikuta toimivan kunnolla tai jos huomaat suorituskyvyssä muutoksia. Kysy neuvoa Hillromin teknisestä tuesta.

Vianetsintä

Vihreä valo ei pala.

Mahdollinen syy
Häiriö virransyötössä. Valaisimeen ei tule virtaa.

Korjaustoimi
Tarkasta, että kaikki johdot on kytketty oikein.

Vihreä valo palaa.

Mahdollinen syy
Valaisin ei toimi oikein.

Korjaustoimi
Ota yhteyttä Hillromin tekniseen tukeen.

Hävittäminen
Käyttäjien on noudatettava kaikkia lääkinnällisten laitteiden ja lisävarusteiden turvallista hävittämistä koskevia kansallisia, alueellisia ja paikallisia lakeja ja säännöksiä. Epäselvissä tapauksissa laitteen käyttäjän on otettava ensisijaisesti yhteyttä Hillromin tekniseen tukeen, josta saa ohjeistusta turvalliseen hävittämiseen.
welchallyn.com/weee

PATENTTI/PATENTIT
hillrom.com/patents
Tuotetta voi koskea yksi tai useampi patentti. Katso lisätietoja alla mainitusta verkko-osoitteesta. Hill-Rom-yhtiöt ovat eurooppalaisten ja yhdysvaltalaisten sekä muiden patenttien ja vireillä olevien patenttihakemusten omistajia.

Hillromin tekninen tuki
Lisätietoja Welch Allynin tuotteista saat ottamalla yhteyttä Hillromin tekniseen tukeen: hillrom.com/en-us/about-us/locations

Huomautus käyttäjille ja/tai potilaille EU:ssa
Kaikki laitteeseen liittyvät vakavat vaaratilanteet on ilmoitettava valmistajalle ja käyttäjän ja/tai potilaan asuinmaan asianmukaiselle viranomaiselle.

Suorituskykytiedot
Valokeilan koko: 14 cm työskentelyetäisyyden ollessa 50 cm
Valokeilan tyyppi: Pehmeä reuna

Tekniset tiedot
Sähköarvot
Syöttö: 100 - 240 V, ~ 50 - 60 Hz, kork. 0,35 A

Ympäristö
Lämpötila
- Käyttölämpötila: 10 °C – 35 °C (50 °F – 95 °F)
- Kuljetus-/säilytyslämpötila: -20 °C – 49 °C (-4 °F – 120 °F)

Suhteellinen kosteus, tiivistymätön
- Käyttölämpötila: 15 – 90 %
- Kuljetus-/säilytyslämpötila: 15 – 95%

Ilmanpaine
- Käyttölämpötila: 700 – 1060 hPa
- Kuljetus-/säilytyslämpötila: 500 – 1060 hPa

Laitteen luokitus
Suojaluokka 1, jatkuva toiminta

Teknisiä lisätietoja
welchallyn.com/gsseries

Standardit ja vaatimustenmukaisuus
Laite on seuraavien standardien vaatimusten mukainen:
IEC 60601-1
IEC 60601-1-2
Maakohtaiset standardit sisältyvät sovellettavaan vaatimustenmukaisuusvakuutukseen.

Intertek 3191479

Erätunnus
YYWW (tuotteessa)
YYDDD (pakkauksessa)
YY = vuoden kaksi viimeistä numeroa
WW = vuoden viikko
DDD = juliaanisen vuoden päivä

Ohjeet ja valmistajan ilmoitus / sähkömagneettinen yhteensopivuus (EMC)
Tietoja sähkömagneettisesta yhteensopivuudesta (EMC) on Welch Allynin verkkosivustolla: welchallyn.com/emc-examlight.

Painetun version päästö- ja häiriönsietotiedoista voi tilata Welch Allyniltä, ja se toimitetaan 7 päivän sisällä.

Lisävarusteet

48955	GS IV- / GS 300- / GS 600 -tutkimusvalon pöytä-/seinäteline
44215	Seinätelineen jatke, 12”
48960	Vankka/korkea siirrettävä teline

Takuu
Viisi vuotta.

Hill-Rom pidättää oikeuden muotoilua, teknisiä tietoja ja malleja koskeviin muutoksiin. Ainoa Hill-Romin myöntämä takuu on sen tuotteiden myynnin tai vuokrauksen yhteydessä myönnetty nimenomainen kirjallinen takuu.

Hillrom™

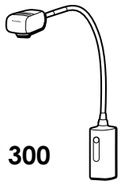

Lampe d'examen général Welch Allyn® Green Series™ 300

901067 LAMPE D'EXAMEN/DE PROCÉDURE

Instructions d'utilisation

(Français)

REF 771377, DIR 80025946 Ver. B, date de révision: 2020-10

© 2020 Welch Allyn, Inc. Tous droits réservés. Toute reproduction ou duplication partielle ou totale de ce mode d'emploi, sous quelque forme que ce soit, est interdite sans une autorisation écrite préalable de Welch Allyn.
Welch Allyn, Inc. (« Welch Allyn ») ne peut être tenu responsable des dommages corporels pouvant résulter (i) du non-respect des instructions, des mises en garde, des avertissements ou des spécifications d'utilisation publiés dans ce manuel ou (ii) d'une utilisation illégale ou inappropriée du produit.
Welch Allyn® est une marque commerciale de Welch Allyn, Inc.
Hillrom™ est une marque commerciale de Hill-Rom Services, Inc.

Welch Allyn, Inc.
4341 State Street Road
Skaneateles Falls, NY 13153 USA

hillrom.com
Welch Allyn, Inc. est une filiale de Hill-Rom Holdings, Inc.

EC REP et IMPORTATEUR AU SEIN DE L'UE
Welch Allyn Limited
Navan Business Park, Dublin Road,
Navan, Co. Meath C15 AW22
Ireland
Partenaire Australien agréé
Welch Allyn Australia Pty. Ltd.
Unit 4.01, 2-4 Lyonpark Road
Macquarie Park, NSW 2113
Phone 1800 650 083

Utilisation prévue

Le GS 300 de Welch Allyn a pour objet de répondre aux divers besoins des cabinets des praticiens, de l'environnement hospitalier et des cabinets des spécialistes. Il n'a pas pour objet d'éclairer une opération de diagnostic ou de chirurgie.

Indications d'utilisation

Les dispositifs doivent être utilisés dans les hôpitaux et les établissements de soins de santé par des professionnels de santé formés afin de fournir un éclairage supplémentaire lors d'examens et de procédures mineures.

Contre-indications

Les dispositifs ne doivent pas être utilisés pour effectuer un diagnostic ou une intervention chirurgicale.

Description des symboles

Pour obtenir des informations concernant l'origine de ces symboles, consulter le glossaire des symboles Welch Allyn :
welchallyn.com/symbolsglossary

AVERTISSEMENT Les messages Avertissement de ce manuel indiquent les conditions ou pratiques susceptibles d'entraîner des blessures, une maladie ou le décès. Les symboles d'avertissement apparaissent sur fond gris dans un document en noir et blanc.

ATTENTION Les mises en garde dans ce manuel décrivent des situations ou pratiques susceptibles d'endommager l'équipement ou tout autre appareil, ou d'entraîner la perte de données.

Identifiant du produit

REF Numéro de commande

LOT Code de lot

GTIN Référence de commerce international

Se reporter au mode d'emploi

MD Dispositif médical

R_x ONLY Sur prescription uniquement ou « Ne doit être utilisé que par un praticien médical diplômé ou sur prescription de celui-ci »

Fabricant

EC REP Représentant autorisé dans la Communauté européenne

Attention : Lumière à forte intensité.

Utilisation en intérieur.

Limites de température

Plage de pression atmosphérique

Plage d'humidité

Mise sous ou hors tension.

Courant alternatif (CA)

Ne pas réutiliser, dispositif à usage unique

Masse en kilogrammes (kg)

Fragile

Haut

Limite d'empilement par chiffre

Tenir au sec

Recyclable

Tri sélectif des équipements électriques et électroniques. Ne pas jeter ce produit avec les déchets ménagers non triés.

Avertissements

AVERTISSEMENT Lisez et assimilez les instructions avant d'utiliser ce produit. Une mauvaise compréhension des exigences de fonctionnement du produit peut entraîner des blessures sur vous-même ou sur le patient ou encore endommager l'appareil.
AVERTISSEMENT Cet éclairage est intense. Ne fixez pas la source lumineuse des yeux pendant son fonctionnement. Cela pourrait être nocif pour vos yeux. Pour réduire le plus possible les risques pour les yeux liés aux radiations optiques potentielles, évitez de fixer des yeux les sources lumineuses vives et leurs reflets et protégez-vous les yeux en cas de taille de la pupille anormale et d'absence de réponse à l'aversion.
AVERTISSEMENT Utilisez la lampe d'examen dans sa plage de fonctionnement prévue, à savoir 50 cm. Une exposition à une distance plus courte pourrait présenter un risque pour la peau. Pour réduire le plus possible les risques pour la peau liés aux radiations optiques potentielles, réduisez au minimum l'intensité lumineuse sur le site d'examen des tissus, abaissez les durées d'exposition et prenez des précautions supplémentaires lorsque la sensibilité de la peau a été modifiée du fait d'un traumatisme des tissus ou de l'utilisation d'un anesthésiant.
AVERTISSEMENT Ceci est un produit de catégorie A. Il peut engendrer des interférences radio dans les bureaux d'un hôpital ou d'un praticien, auquel cas l'utilisateur peut avoir à prendre des mesures adaptées.
AVERTISSEMENT Ce produit est conforme aux normes requises actuelles en matière d'interférences électromagnétiques et ne doit pas créer de problèmes à d'autres équipements ni être affecté par ces derniers. Par précaution, évitez d'utiliser ce dispositif à proximité d'autres équipements.
AVERTISSEMENT Ne pas modifier cet équipement. Toute modification apportée à cet équipement risque de blesser le patient. Toute modification apportée à cet équipement annule la garantie du produit.
AVERTISSEMENT Risque de blessure. Pour éviter tout risque de choc électrique, cet équipement doit uniquement être raccordé à une alimentation secteur avec mise à la terre.
AVERTISSEMENT Risque de blessure. Le cordon d'alimentation sert de dispositif de déconnexion pour isoler l'appareil de l'alimentation secteur. Positionnez l'appareil de façon à ce que ce cordon soit facile à atteindre et à déconnecter.

Attention

ATTENTION Les réparations doivent être effectuées uniquement par des centres de maintenance Hillrom agréés.
ATTENTION Aucune des pièces ne peut être réparée ou remplacée.

Risque résiduel

Ce produit est conforme aux normes relatives aux interférences électromagnétiques, à la sécurité mécanique, aux performances et à la biocompatibilité. Cependant, le produit ne peut pas éliminer complètement le risque de blessures potentielles pour le patient ou l'utilisateur, parmi lesquelles :

- Blessure ou détérioration du dispositif associée à des risques électromagnétiques ;
- Blessure due à des risques mécaniques ;
- Blessure due à l'indisponibilité d'un dispositif, d'une fonction ou d'un paramètre ;
- Blessure due à une erreur d'utilisation, comme un nettoyage inapproprié, et/ou
- Blessure due à l'exposition du dispositif à des déclencheurs biologiques pouvant entraîner une réaction allergique systémique grave.

Montage

Montage sur une table ou au mur

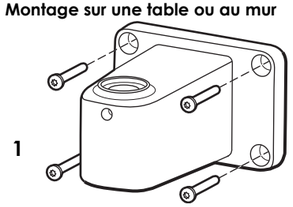

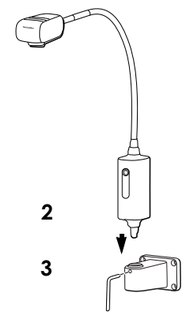

AVERTISSEMENT : Vérifiez que la patte de fixation est fermement fixée au mur ou à la table ou que le support mobile est monté de manière sécurisée et que la lampe d'examen est bien fixée à la patte ou au support, comme indiqué. Ne faites pas pendre d'objets de l'équipement et ne déposez pas d'objets dessus.

Instructions d'installation

Instructions pour un montage sur un support mobile

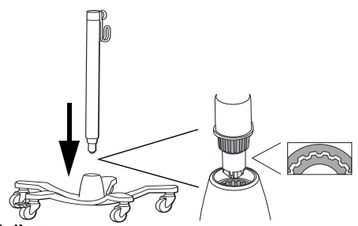

Installation

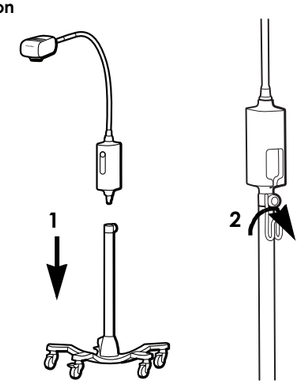

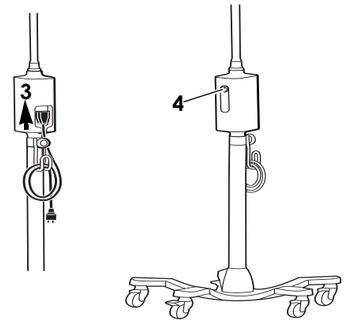

Nettoyage

AVERTISSEMENT Vérifiez que l'appareil est bien débranché de la prise murale.

Luminaire

1. Nettoyez avec un chiffon imbibé de l'un des agents de nettoyage approuvés suivants :
   - Eau chaude et détergent doux
   - 70 % d'alcool isopropylique
   - Solution d'eau de Javel à 10 %
2. Utilisez ensuite un chiffon imbibé d'eau chaude.
3. Essuyez à l'aide d'un chiffon propre.

Après le nettoyage, inspectez le dispositif afin de vous assurer l'absence de signes d'usure, d'effilochement ou d'autres dommages. Si des signes de dommage sont visibles, que l'instrument présente un dysfonctionnement, qu'il ne fonctionne pas correctement ou que des changements de performances sont perçus, ne l'utilisez pas. Contactez le département d'assistance technique de Hillrom pour obtenir de l'aide.

Dépannage

Voyant vert éteint

Cause possible
Défaillance de l'alimentation électrique. Aucune alimentation n'est raccordée à la lumière.

Solution
Vérifiez que tous les câbles sont correctement raccordés.

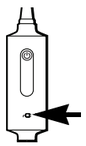

Voyant vert allumé

Cause possible
La lumière ne fonctionne pas correctement.

Solution
Contactez l'assistance technique de Hillrom.

Mise au rebut

Les utilisateurs doivent respecter toutes les lois et réglementations fédérales, nationales, régionales et/ou locales relatives à la mise au rebut en toute sécurité des dispositifs et accessoires médicaux. En cas de doute, l'utilisateur du dispositif doit d'abord contacter l'assistance technique Hillrom pour obtenir des conseils sur les protocoles de mise au rebut en toute sécurité.

welchallyn.com/weee

BREVET/BREVETS

hillrom.com/patents
Peut être couvert par un ou plusieurs brevets. Voir l'adresse Internet ci-dessous. Les sociétés Hill-Rom sont propriétaires des brevets européens, américains et des autres brevets, ainsi que des demandes de brevets en instance.

Support technique Hillrom

Pour plus d'informations sur un produit Welch Allyn, contacter le support technique Hillrom: hillrom.com/en-us/about-us/locations

Avis aux utilisateurs et/ou aux patients au sein de l'UE

Tout incident grave survenu en lien avec ce dispositif doit être signalé au fabricant et à l'autorité compétente de l'État membre dans lequel l'utilisateur et/ou le patient se trouve.

Caractéristiques de performances

Taille du faisceau: 14 cm à une distance de travail de 50 cm

Type de faisceau: Contour doux

Caractéristiques

Électricité
Entrée : 100-240 V~ 50 Hz-60 Hz, 0,35 A max.

Environnement
Température
- Fonctionnement : 10 °C – 35 °C (50 °F – 95 °F)
- Transport / ou entreposage: -20 °C – 49 °C (-4 °F – 120 °F)

Humidité relative, sans condensation
- Fonctionnement : 15 – 90 %
- Transport / ou entreposage: 15 – 95%

Pression atmosphérique
- Fonctionnement : 700 – 1060 hPa
- Transport / ou entreposage: 500 – 1060 hPa

Classification de l'équipement

Catégorie de sécurité 1, fonctionnement continu

Autres informations techniques

welchallyn.com/gsseries

Normes et conformité

Le dispositif est conforme aux normes suivantes :
CEI 60601-1

CEI 60601-1-2

Les normes spécifiques au pays sont incluses dans la déclaration de conformité correspondante.

Intertek
3191479

Code de lot

AASS (sur le produit)
AAJJJ (sur l'emballage)
AA = 2 derniers chiffres de l'année
SS = semaine de l'année
JJJ = jour de l'année julienne

Recommandations et déclaration du fabricant/CEM

Pour obtenir des informations relatives à la compatibilité électromagnétique (CEM), consulter le site Web de Welch Allyn :
welchallyn.com/emc-examlight.

Une version imprimée des informations relatives aux émissions et à l'immunité peut être commandée auprès de Welch Allyn et sera livrée dans un délai de 7 jours calendaires.

Accessoires

48955	Table/Dispositif de montage mural pour lampe d'examen GS IV/ GS 300/GS 600
44215	Extension de dispositif de montage mural 12 pouces
48960	Socle mobile de grande taille/pour usage intensif

Garantie

Cinq ans.

Hill-Rom se réserve le droit d'apporter des modifications à la conception, aux caractéristiques et aux modèles de ses produits sans avis préalable. La seule garantie dont répond Hill-Rom est la garantie explicite écrite accordée lors de la vente ou la location de ses produits.

Hillrom™

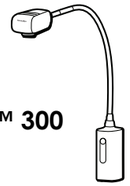

Svjetlo za opći pregled Welch Allyn® Green Series™ 300

901067 SVJETLO ZA PREGLED/POSTUPKE

Upute za upotrebu
(Hvratski)

REF 771377, DIR 80025946 Ver. B, Datum revizije: 2020-10

© 2020, Welch Allyn, Inc. Sva prava pridržana. Nije dozvoljena reprodukcija ni kopiranje ovih uputa ili bilo kojeg njihova dijela ni u kojem obliku bez dopuštenja tvrtke Welch Allyn. Tvrtka Welch Allyn, Inc. („Welch Allyn") ne preuzima nikakvu odgovornost ni za kakvu ozljedu osoba koja može proizaći iz (i) nepravilne upotrebe proizvoda koja nije u skladu s uputama, mjerama opreza, upozorenjima ili izjavama o namjeni koji su objavljeni u ovom priručniku ili (ii) bilo kakve nezakonite ili nepravilne upotrebe proizvoda.
Welch Allyn® žig je tvrtke Welch Allyn, Inc.
Hillrom™ žig je tvrtke Hill-Rom Services, Inc.

Welch Allyn, Inc.
4341 State Street Road
Skaneateles Falls, NY 13153 USA

hillrom.com

Welch Allyn, Inc. podružnica je tvrtke Hill-Rom Holdings, Inc.

EC REP i uvoznik za Europsku uniju
Welch Allyn Limited
Navan Business Park, Dublin Road,
Navan, Co. Meath C15 AW22
Ireland

CE

Ovlašteni australski sponzor
Welch Allyn Australia Pty. Ltd.
Unit 4.01, 2-4 Lyonpark Road
Macquarie Park, NSW 2113
Phone 1800 650 083

Namjena

Svjetiljka Welch Allyn GS 300 namijenjena je da zadovolji različite potrebe liječničkih ureda, bolničkog okruženja i specijalističkih ureda. Nije namijenjena postavljanju dijagnoza ili operacijama.

Indikacije za uporabu

Uređaje trebaju upotrebljavati educirani zdravstveni stručnjaci u bolnicama i zdravstvenim ustanovama kao dodatno osvjetljenje pri izvođenju pregleda i manjih postupaka.

Kontraindikacije

Uređaji se ne smiju upotrebljavati za postavljanje dijagnoza ili u kirurškim zahvatima.

Opisi simbola

Za informacije o podrijetlu ovih simbola pogledajte rječnik simbola tvrtke Welch Allyn: welchallyn.com/symbolsglossary

UPOZORENJE upozorenja u ovom priručniku identificiraju uvjete ili prakse koje mogu dovesti do bolesti, ozljeda ili smrti. Simbol upozorenja prikazuje se sa sivom pozadinom u crno-bijelom dokumentu.

OPREZ mjere opreza u ovom priručniku identificiraju uvjete ili prakse koje mogu rezultirati oštećenjem opreme ili druge imovine ili gubitkom podataka.

Identifikator proizvoda

REF Broj ponovne narudžbe

LOT Šifra partije

GTIN Globalni broj trgovačke jedinice

Pogledajte upute za upotrebu.

MD Medicinski uređaj

Rx ONLY Dostupno samo na recept ili „namijenjeno uporabi od strane ili po nalogu licenciranog zdravstvenog stručnjaka"

Proizvođač

EC REP Ovlašteni predstavnik u Europskoj zajednici

OPREZ Svjetlo velike jakosti.

Koristite u zatvorenim prostorima.

Ograničenja temperature

Ograničenje atmosferskog tlaka

Ograničenje vlažnosti

Uključiti/isključiti.

Izmjenična struja (AC)

Nemojte ponovno upotrebljavati, Uređaj za jednokratnu upotrebu

Težina u kilogramima (kg)

Lomljivo

Ovom stranom gore

Ograničenje slaganja jedno na drugo prema broju

Držati na suhom

Može se reciklirati

Odvojeno prikupljanje električne i elektroničke opreme. Nemojte odložiti kao nesortirani komunalni otpad.

Upozorenja

UPOZORENJE Morate pročitati i razumjeti upute prije korištenja proizvoda. U slučaju nerazumijevanja pravila za rukovanje ovim proizvodom, možete ozlijediti sebe, pacijenta i/ili oštetiti instrument.
UPOZORENJE Osvjetljenje je jako. Ne gledajte u izvor svjetlosti pri korištenju. Može biti štetno za oči. Da biste umanjili rizik od oštećenja očiju uslijed optičkog zračenja, izbjegavajte gledanje u izvore jake svjetlosti i njihove odraze te zaštitite oči kada veličina zjenice nije uobičajena i kada izostaje refleks treptaja.
UPOZORENJE Koristite svjetlo za preglede u namijenjenom radnom području od 50 cm (20 in). Izlaganja na manjim daljinama mogu biti štetna za kožu. Da biste umanjili rizik od oštećenja kože uslijed optičkog zračenja, smanjite jakost svjetlosti na području tkiva koje se pregledava, smanjite vrijeme izlaganja i poduzmite dodatne mjere opreza kada se osjetljivost kože promijeni zbog povrede tkiva ili korištenja anestezije.
UPOZORENJE Ovo je proizvod klase A. U uredskom okruženju bolnice ili liječnika ovaj proizvod može uzrokovati smetnje radiovalova, u tom slučaju korisnik će možda trebati poduzeti odgovarajuće mjere.
UPOZORENJE Ovaj proizvod u skladu je s trenutačnim obaveznim standardima za elektromagnetske smetnje i ne bi trebao ometati rad druge opreme te drugi uređaji ne bi trebali ometati njegov rad. Kao mjera opreza, izbjegavajte upotrebu ovog uređaja u blizini druge opreme.
UPOZORENJE Ne izmjenjujte ovu opremu. Bilo kakve izmjene ove opreme mogu uzrokovati ozljedu pacijenta. Bilo kakve izmjene ove opreme poništavaju jamstvo proizvoda.
UPOZORENJE Opasnost od ozljeda. Radi izbjegavanja opasnosti od električnog udara, ova se oprema smije priključiti samo na napajanje s uzemljenjem.
UPOZORENJE Opasnost od ozljeda. Kabelom napajanja iskopčajte opremu kako biste je izolirali iz napajanja. Opremu postavite na način da je olakšan pristup kabelu za iskapčanje.

Oprez

OPREZ Samo ovlašteni servisni centri tvrtke Hillrom smiju servisirati ovaj proizvod.
OPREZ Korisnik ne smije sam mijenjati ili servisirati dijelove.

Preostali rizik

Ovaj je proizvod u skladu s relevantnim normama o elektromagnetskim smetnjama, mehaničkoj zaštiti, radnom učinku i biokompatibilnosti. Međutim, pri upotrebi proizvoda nije moguće u potpunosti ukloniti moguće opasnosti za pacijenta ili korisnika od sljedećeg:

- ozljede ili oštećenja uređaja povezanog s elektromagnetskim opasnostima,
- ozljede povezane s mehaničkim opasnostima,
- ozljede povezane s nedostupnošću uređaja, funkcije ili parametra,
- ozljede povezane s nepropisnom upotrebom, kao što je neodgovarajuće čišćenje i/ili
- ozljede povezane s izlaganjem uređaja biološkim okidačima, što može dovesti do teške sistemske alergijske reakcije.

Montaža
Montaža na stol/zid

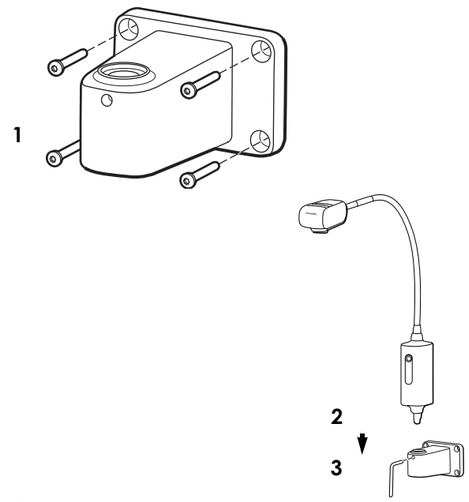

UPOZORENJE Provjerite je li nosač za montažu sigurno učvršćen za zid ili stol, je li mobilni stalak sigurno sastavljen te je li svjetlo za pregled sigurno pričvršćeno za nosač ili stalak prema uputama. Nemojte vješati ili stavljati predmete na opremu.

Upute za postavljanje
Upute za sastavljanje mobilnog stalka

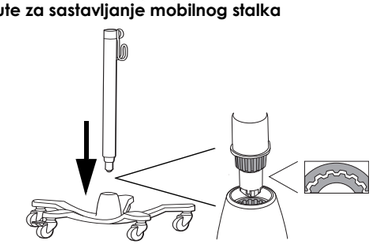

Postavljanje

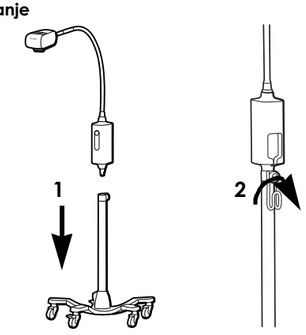

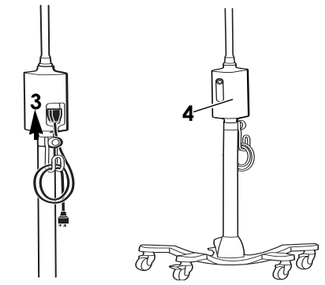

Čišćenje

UPOZORENJE Provjerite je li uređaj isključen iz zidne utičnice.

Svjetiljka

1. Očistite krpom namočenom nekim od ovih odobrenih sredstava za čišćenje:
   - topla voda i blagi deterdžent
   - 70-postotni izopropilni alkohol
   - 10-postotna otopina izbjeljivača
2. Nakon toga očistite krpom navlaženom toplom vodom.
3. Osušite čistom krpom.

Nakon čišćenja pregledajte uređaj kako biste provjerili ima li istrošenosti, habanja ili drugih oštećenja. Nemojte ga upotrebljavati ako primijetite znakove oštećenja, ako ne radi, izgleda da ne radi ispravno ili primijetite promjenu u radnom učinku. Zatražite pomoć od tehničke podrške tvrtke Hillrom.

Rješavanje problema

Zeleno svjetlo ne svijetli

Mogući uzrok
Pogreška napajanja. Ne dolazi do napajanja svjetla.

Rješenje
Provjerite jesu li svi kabeli ispravno spojeni.

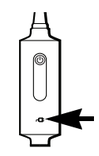

Zeleno svjetlo svijetli

Mogući uzrok
Svjetlo ne radi ispravno.

Rješenje
Obratite se tehničkoj podršci tvrtke Hillrom.

Odlaganje

Korisnici se moraju pridržavati svih saveznih, državnih, regionalnih i/ili lokalnih zakona i propisa koji se odnose na sigurno odlaganje medicinskih proizvoda i dodatnog pribora. U slučaju nedoumica korisnik uređaja najprije se mora obratiti tehničkoj podršci tvrtke Hillrom radi uputa o protokolima za sigurno odlaganje.

welchallyn.com/weee

PATENT/PATENTI

hillrom.com/patents
Proizvod može biti zaštićen jednim patentom ili s više njih. Pogledajte prethodno navedenu internetsku adresu. Tvrtke Hill-Rom vlasnici su europskih, američkih i drugih patenata i prijava patenata na čekanju.

Tehnička podrška tvrtke Hillrom

Za informacije o proizvodima tvrtke Hillrom obratite se tehničkoj podršci tvrtke Hillrom na hillrom.com/en-us/about-us/locations

Napomena za korisnike i/ili pacijente unutar EU-a

Svaki ozbiljan incident koji se dogodi, a vezan je uz uređaj, treba prijaviti proizvođaču i nadležnom tijelu države članice u kojoj korisnik i/ili pacijent imaju nastan.

Radne značajke

Veličina svjetla: 14 cm pri radnoj udaljenosti od 50 cm

Vrsta svjetla: Meko

Specifikacije
Električke

Ulaz: 100 – 240 V~ 50 Hz – 60 Hz, 0,35 A maks.

Okruženje

Temperatura
- Rad: 10 °C – 35 °C (50 °F – 95 °F)
- Prijevoz/čuvanje: -20 °C – 49 °C (-4 °F – 120 °F)

Relativna vlažnost, nekondenzirajuće
- Rad: 15 – 90 %
- Prijevoz/čuvanje: 5 – 95%

Atmosferski tlak
- Rad:700 – 1060 hPa
- Prijevoz/čuvanje: 500 – 1060 hPa

Klasifikacija opreme

Sigurnosna klasa I, neprestani rad

Dodatni tehnički podaci

welchallyn.com/gsseries

Standardi i sukladnost

Uređaj je sukladan sa sljedećim standardima:
IEC 60601-1
IEC 60601-1-2
Standardi specifični za pojedinu državu uključeni su u primjenjivu Izjavu o sukladnosti

Intertek 3191479

Šifra partije

GGTT (na proizvodu)
GGDDD (na pakiranju)
GG = posljednje 2 znamenke godine
TT = tjedan u godini
DDD = dan u julijanskog godini

Smjernice i deklaracije proizvođača / EMC

Informacije o elektromagnetskoj kompatibilnosti (EMC) potražite na web-stranici tvrtke Welch Allyn: welchallyn.com/emc-examlight.

Tiskani primjerak Informacija o emisijama i otpornosti može se naručiti od tvrtke Welch Allyn s isporukom u roku od 7 kalendarskih dana.

Dodatni pribor

48955 Nosač za stol/zid za svjetlo za pregled GS IV/GS 300/GS 600
44215 Produžetak za nosač za zid od 12"
48960 Izdržljiv/visok mobilni stalak

Jamstvo

Pet godina.

Tvrtka Hill-Rom zadržava pravo izmjene dizajna, specifikacija i modela bez prethodne obavijesti. Jedino je jamstvo tvrtke Hill-Rom izričito pisano jamstvo na prodaju i najam proizvoda tvrtke.

Hillrom™

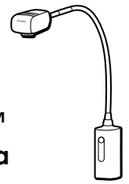

Welch Allyn® Green Series™ 300 általános vizsgálólámpa

901067 VIZSGÁLÓLÁMPA/MŰTÉTI LÁMPA

Használati utasítás
(Magyar)

REF 771377, DIR 80025946 Verzió B, felülvizsgálatának dátuma: 2020-10

©2020 Welch Allyn, Inc. Minden jog fenntartva. A Welch Allyn engedélye nélkül tilos a jelen használati útmutató vagy bármely részének bármilyen formában történő reprodukálása vagy másolása. A Welch Allyn, Inc („Welch Allyn") nem vállal felelősséget semmiféle olyan személyi sérülésért, amely abból adódóan alakulhatott ki, hogy (i) a jelen terméket az útmutatóban található utasítások, figyelmeztetések, óvintézkedések vagy a szándékolt felhasználásra vonatkozó állítás figyelmen kívül hagyásával használták, vagy hogy (ii) a terméket illegális vagy helytelen módon használták fel.

A Welch Allyn® a Welch Allyn, Inc. védjegye.

A Hillrom™ a Hill-Rom Services, Inc. védjegye.

Welch Allyn, Inc.
4341 State Street Road
Skaneateles Falls, NY 13153 USA

hillrom.com
A Welch Allyn, Inc. a Hill-Rom Holdings, Inc. leányvállalata

EC REP és EU-IMPORTŐR
Welch Allyn Limited
Navan Business Park, Dublin Road,
Navan, Co. Meath C15 AW22
Ireland

Megbízott ausztrál szponzor
Welch Allyn Australia Pty. Ltd.
Unit 4.01, 2-4 Lyonpark Road
Macquarie Park, NSW 2113
Phone 1800 650 083

Felhasználási terület
A Welch Allyn GS 300 vizsgálólámpa számos célra használható kórházakban és szakrendelőkben. A termék nem alkalmas diagnózis felállítására vagy sebészi beavatkozásokhoz.

Rendeltetésszerű felhasználás
Az eszközök használata kórházakban és egészségügyi intézményekben, képzett egészségügyi szakemberek által javallott kiegészítő világítás biztosítására a vizsgálatok és kisebb beavatkozások során.

Ellenjavallatok
Az eszközök nem használhatók diagnózis felállításakor és műtét során.

Jelmagyarázat
A szimbólumok eredetével kapcsolatban lásd a Welch Allyn szimbólumjegyzéket: welchallyn.com/symbolsglossary

FIGYELEM! A kézikönyvben szereplő figyelmeztetések olyan állapotok vagy gyakorlatok azonosítására szolgálnak, amelyek betegséghez, sérüléshez vagy halálesethez vezethetnek. A figyelmeztető nyilatkozatok szürke háttérrel jelennek meg a fekete-fehér dokumentumban.

ÓVINTÉZKEDÉS A kézikönyvben szereplő óvintézkedések olyan állapotokat vagy gyakorlatokat azonosítanak, amelyek a berendezés vagy más tulajdon károsodásához, illetve adatvesztéshez vezethetnek. Ez a meghatározás vonatkozik mind a sárga, mind a fekete-fehér szimbólumokra.

#	Termékazonosító
REF	Újrarendelési szám
LOT	Tételkód
GTIN	Globális kereskedelmi azonosító szám
	Olvassa el a használati utasítást
MD	Orvostechnikai eszköz
R_x ONLY	Csak rendelésre, illetve „Csak engedéllyel rendelkező egészségügyi szakember használatára vagy az ő rendelésére"
	Gyártó
EC REP	Megbízott ausztrál szponzor
	Figyelem! Nagy intenzitású lámpa
	Beltéri használatra
	Hőmérsékleti határértékek
	Légnyomásra vonatkozó határértékek
	Páratartalomra vonatkozó határértékek
	Be-/kikapcsológomb
	Váltakozó áram (AC)
	Ne használja újra, egyszeri használatra szánt eszköz
	Tömeg kilogrammban (kg) kifejezve
	Törékeny
	Ezzel az oldallal felfelé
	Maximálisan egymásra rakható darabok száma
	Tartsa szárazon
	Újrahasznosítható
	Elkülönített gyűjtésű elektromos és elektronikus berendezések. Ne dobja ki vegyes közüzemi hulladékba.

Figyelmeztetések

VIGYÁZAT! Fontos, hogy a termék használata előtt elolvassa és megértse a termék használatára vonatkozó utasításokat. A termék használatára vonatkozó előírások figyelmen kívül hagyása a felhasználó, a beteg és/vagy az eszköz sérüléséhez vezethet.
VIGYÁZAT! A lámpa fényereje nagy. Használat közben ne nézzen a fénybe. Ellenkező esetben károsodhat a szeme. Az optikai sugárzás okozta szemkárosodás veszélyének minimalizálása érdekében ne nézzen nagy fényerejű fényforrásokba és azok visszatükröződött képébe, valamint alkalmazzon szemvédelmet, ha a pupilla összeszűkülésre képtelen vagy a normálistól eltérő méretű.
VIGYÁZAT! A vizsgálólámpát az előírt munkatávolságban kell használni: 50 cm (20 hüvelyk). Ennél kisebb távolság esetén károsodhat a fénynek kitett bőr. Az optikai sugárzás okozta bőrkárosodás veszélyének csökkentése érdekében minimalizálja a vizsgált bőrterületre eső fény intenzitását, a kitettség idejét, valamint tegye meg a szükséges óvintézkedéseket, ha a bőr érzékenysége szövetkárosodás vagy anesztézia használata miatt megváltozott.
VIGYÁZAT! „A" osztályba sorolt termék. Kórházi vagy rendelői környezetben a termék elektromágneses interferenciát okozhat – ez esetben a felhasználó feladata, hogy megtegye az ezzel kapcsolatos szükséges intézkedéseket.
VIGYÁZAT! A termék megfelel minden aktuális, elektromágneses interferenciára vonatkozó szabványnak, így használata nem okozhat zavart más berendezésekben, illetve működését nem zavarhatják más berendezések. Elővigyázatosságból azonban kerülje más berendezések túlzott közelségét.
VIGYÁZAT! Az eszközt tilos módosítani. Az eszközön végzett bármilyen módosítás a beteg sérülését okozhatja. Az eszközön végzett bármilyen módosítás érvényteleníti a garanciát.
VIGYÁZAT! Személyi sérülés veszélye. Az áramütés veszélyének elkerülése érdekében kizárólag védőföldeléssel ellátott hálózati aljzatba csatlakoztassa a berendezést.
VIGYÁZAT! Személyi sérülés veszélye. A készülék a tápkábel leválasztásával izolálható a hálózati áramforrástól. A készüléket úgy kell elhelyezni, hogy könnyen elérhető legyen és egyszerű legyen a kábel leválasztása.

Óvintézkedések

FIGYELEM! A termék javítását kizárólag felhatalmazott Hillrom szervizközpontok végezhetik.
FIGYELEM! A termék nem tartalmaz a felhasználó által szervizelhető vagy cserélhető részeket.

Fennmaradó kockázat
Ez a termék megfelel az elektromágneses interferenciára, mechanikai biztonságra, teljesítményre és biokompatibilitásra vonatkozó kapcsolódó szabványoknak. A termék használata során azonban nem zárhatók ki teljesen az alábbiakból származó, a pácienst vagy a felhasználót érő lehetséges károk:
- Elektromágneses veszélyforrásokkal kapcsolatos sérülés vagy az eszközök károsodása,
- Mechanikai veszélyforrásokból származó sérülés,
- Valamely eszköz, funkció vagy paraméter rendelkezésre nem állásából származó sérülés,
- Nem megfelelő használatból, például elégtelen tisztításból származó sérülés, és/vagy
- Olyan sérülés, amelyet az eszköz súlyos szisztémás allergiás reakciót kiváltó biológiai ágenseknek történő kitétele okoz.

Rögzítés
Asztali/fali tartó

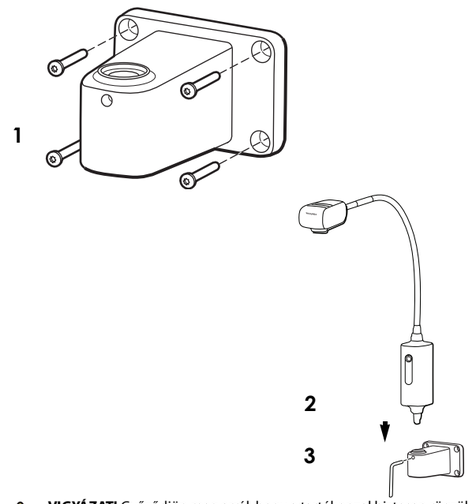

VIGYÁZAT! Győződjön meg arról, hogy a tartókonzol biztosan rögzül-e a falhoz vagy az asztalhoz, illetve hogy a mobilállvány megfelelően van-e összeszerelve, valamint hogy a vizsgálólámpa biztosan rögzül-e a konzolon vagy az állványon. Ne akasszon vagy helyezzen tárgyakat az eszközre.

Összeszerelési útmutató
A mobilállvány összeszerelése

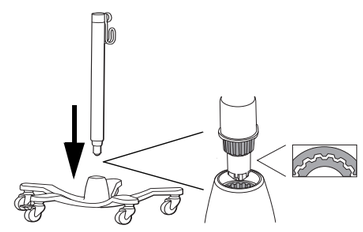

Összeszerelés

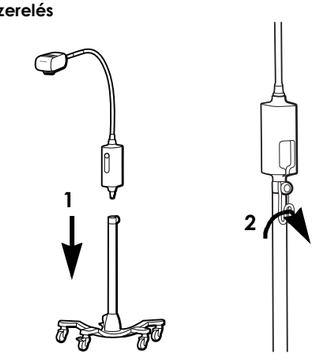

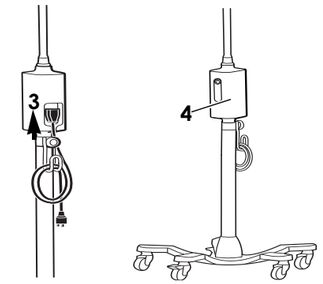

Tisztítás

VIGYÁZAT! Győződjön meg róla, hogy az eszközt kihúzta a fali aljzatból.

Lámpa

1. A tisztítást az alábbi jóváhagyott tisztítószerek egyikével átitatott törlőkendővel végezze:
   - meleg víz és enyhe tisztítószer,
   - 70%-os izopropil-alkohol
   - 10%-os fehérítőszer-oldat.
2. Ezután törölje át a terméket meleg vízzel megnedvesített törlőkendővel.
3. Tiszta törlőkendővel törölje szárazra.

A tisztítást követően ellenőrizze az eszközt, hogy nem használódott-e el, illetve ép-e. Ne használja az eszközt, ha sérülésre utaló jeleket lát rajta, ha a műszer hibásan működik, úgy tűnik, hogy nem működik megfelelően, vagy ha a teljesítmény megváltozását észleli. Ha segítségre van szüksége, vegye fel a kapcsolatot a Hillrom Műszaki Támogatás osztályával.

Hibaelhárítás

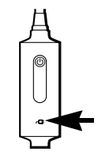

A zöld fény nem világít

Lehetséges ok
Hibás tápellátás. A lámpa nem kap áramot.

Megoldás
Ellenőrizze a kábelcsatlakozásokat.

A zöld fény világít

Lehetséges ok
A lámpa meghibásodott.

Megoldás
Vegye fel a kapcsolatot a Hillrom Műszaki Támogatás osztályával.

Ártalmatlanítás
A felhasználók kötelesek az orvostechnikai eszközök és tartozékok biztonságos ártalmatlanítására vonatkozó minden szövetségi, állami, regionális és/vagy helyi törvénynek és szabályozásnak megfelelően eljárni. Ha kétségei vannak, akkor az eszköz felhasználójának először fel kell vennie a kapcsolatot a Hillrom műszaki ügyfélszolgálatával a biztonságos ártalmatlanítási protokollokkal kapcsolatos útmutatásért.

welchallyn.com/weee

SZABADALOM/SZABADALMAK
hillrom.com/patents
A termékre egy vagy több szabadalom vonatkozhat. Lásd a fenti internetes címet. Az Európában, az Egyesült Államokban és máshol bejegyzett szabadalmak illetve szabadalmaztatás alatt álló elemek tulajdonosai a Hill-Rom vállalatok.

Hillrom Műszaki Támogatási Részleg
Bármely Welch Allyn termékkel kapcsolatos információért keresse a Hill-Rom műszaki támogatási részlegét: hillrom.com/en-us/about-us/locations

Figyelmeztetés az EU felhasználói és/vagy betegei számára
Az eszközzel kapcsolatban történt bármely súlyos esetet jelenteni kell a gyártónak és a felhasználó, illetve a beteg tartózkodási helye szerinti tagország illetékes hatóságának.

Teljesítményjellemzők
Munkaterület mérete: 14 cm 50 cm-es munkatávolságnál
Világítás típusa: Lágy élű

Műszaki adatok
Elektromosságra vonatkozó adatok
Bemenet: 100–240 V~ 50–60 Hz, 0,35 A max

Környezetre vonatkozó adatok
Hőmérséklet
- Működés: 10 °C – 35 °C (50 °F – 95 °F)
- Szállítás/tárolás: -20 °C – 49 °C (-4 °F – 120 °F)

Relatív pártartalom, nem lecsapódó
- Működés: 15 – 90 %
- Szállítás/tárolás: 15 – 95%

Légköri nyomás
- Működés: 700 – 1060 hPa
- Szállítás/tárolás: 500 – 1060 hPa

Az eszköz besorolása
1. biztonságossági osztály, folyamatos működés

További műszaki információk
welchallyn.com/gsseries

Szabványok és megfelelőség
Az eszköz megfelel a következő szabványoknak:
IEC 60601-1
IEC 60601-1-2
Az országspecifikus szabványok a vonatkozó megfelelőségi nyilatkozatban találhatók.

Intertek 3191479

Tételkód
ÉÉHH (a terméken)
ÉÉNNN (a csomagoláson)
ÉÉ = az aktuális év utolsó két számjegye
HH = aktuális hét az adott évben
NNN = aktuális nap az adott évben a Julián-naptár szerint

Útmutató és gyártói nyilatkozat (EMC)

Az elektromágneses összeférhetőséggel (EMC) kapcsolatos információkért kérjük, látogasson el a Welch Allyn weboldalára:

welchallyn.com/emc-examlight.

A kibocsátási és zavartűrési információk nyomtatott példánya megrendelhető a Welch Allyn cégtől, 7 naptári napon belül történő leszállítással.

Tartozékok

48955	Asztali/fali tartó a GS IV/GS 300/GS 600 vizsgálólámpákhoz
44215	12 hüvelykes fali tartókonzol
48960	Nagy teherbírású/magas mobilállvány

Garancia
Öt év.

A Hill-Rom fenntartja a jogot, hogy előzetes értesítés nélkül változtatásokat eszközöljön a kivitel, a műszaki adatok és a modellek terén. A Hill-Rom által biztosított egyetlen jótállás a termékek vásárlásakor vagy bérlésekor vállalt írásos jótállás.

Hillrom™

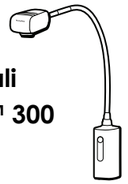

Lampada per esami generali Welch Allyn® Green Series™ 300

901067 LAMPADA PER ESAMI/PROCEDURE

Istruzioni per l'uso
(Italiano)

REF 771377, DIR 80025946 Ver. B, Data di revisione: 2020-10

© 2020 Welch Allyn, Inc. Tutti i diritti riservati. Non è consentita la riproduzione o la duplicazione delle istruzioni per l'uso o di qualsiasi parte di esse, in qualunque forma, senza autorizzazione da parte di Welch Allyn. Welch Allyn, Inc. ("Welch Allyn") non si assume alcuna responsabilità per eventuali lesioni a persone dovute a (i) uso del prodotto non conforme alle istruzioni, precauzioni, avvertenze o dichiarazioni d'uso previsto pubblicate in questo manuale oppure a (ii) uso illecito o improprio del prodotto.
Welch Allyn® è un marchio registrato di Welch Allyn, Inc.
Hillrom™ è un marchio registrato di Hill-Rom Services, Inc.

Welch Allyn, Inc.
4341 State Street Road
Skaneateles Falls, NY 13153 USA

hillrom.com
Welch Allyn, Inc. è una consociata di Hill-Rom Holdings, Inc.

EC REP e IMPORTATORE UE
Welch Allyn Limited
Navan Business Park, Dublin Road,
Navan, Co. Meath C15 AW22
Ireland

Sponsor autorizzato per l'Australia
Welch Allyn Australia Pty. Ltd.
Unit 4.01, 2-4 Lyonpark Road
Macquarie Park, NSW 2113
Phone 1800 650 083

Destinazione d'uso
La GS 300 Welch Allyn è progettata per soddisfare le varie esigenze di studi medici, strutture ospedaliere e studi di medici specialisti. Non deve essere usata per effettuare diagnosi o interventi chirurgici.

Indicazioni per l'uso
I dispositivi devono essere utilizzati in ospedali e strutture sanitarie da personale sanitario qualificato per fornire un'illuminazione aggiuntiva durante l'esecuzione di esami e procedure minori.

Controindicazioni
I dispositivi non devono essere utilizzati per eseguire diagnosi o interventi chirurgici.

Descrizione dei simboli
Per informazioni sull'origine di questi simboli, consultare il glossario dei simboli di Welch Allyn: welchallyn.com/symbolsglossary

AVVERTENZA I messaggi di avvertenza nel presente manuale indicano condizioni o comportamenti che potrebbero causare malattie, lesioni personali o morte. I simboli di avvertenza vengono visualizzati con uno sfondo grigio in un documento in bianco e nero.

ATTENZIONE I messaggi di attenzione nel presente manuale indicano condizioni o comportamenti che potrebbero danneggiare il sistema o altre apparecchiature, oppure provocare la perdita di dati.

Identificativo del prodotto

REF Numero di rinnovo ordine

LOT Codice lotto

GTIN Numero articolo per il com

Consultare le Istruzioni per l'uso

MD Dispositivo medico

℞ ONLY Solo su prescrizione o "Per l'uso da parte di o su prescrizione di medici o di personale sanitario qualificato"

Produttore

EC REP Rappresentante autorizzato nella Comunità europea

Attenzione: luce ad alta intensità

Usare all'interno

Limiti di temperatura

Limiti di pressione atmosferica

Limiti di umidità

Accensione/spegnimento

Corrente alternata (CA)

Non riutilizzare, dispositivo monouso

Massa in chilogrammi (kg)

Fragile

Alto

Limiti di accatastamento per numero

Mantenere in luogo asciutto

Riciclabile

Raccolta separata di attrezzatura elettrica. Non smaltire come rifiuti urbani indifferenziati.

Avvertenze

AVVERTENZA leggere attentamente le istruzioni prima di utilizzare questo prodotto. La mancata comprensione dei requisiti operativi di questo prodotto potrebbe causare lesioni personali, al paziente e/o danneggiare lo strumento.
AVVERTENZA l'illuminazione è intensa. Non fissare la fonte luminosa quando è in funzione, può causare danni agli occhi. Per ridurre tali rischi dovuti a pericolose radiazioni ottiche, evitare di guardare fonti luminose intense e i loro riflessi e proteggere gli occhi laddove la normale grandezza delle pupille e le risposte avverse non sono presenti.
AVVERTENZA usare la lampada da osservazione nel raggio operativo previsto di 20 pollici (50 cm). Esposizioni a distanze inferiori potrebbero risultare dannose per la pelle. Per ridurre il rischio di danni alla pelle dovuti a pericolose radiazioni ottiche, ridurre al minimo l'intensità luminosa in corrispondenza del sito di osservazione del tessuto e i tempi di esposizione e adottare misure supplementari quando la sensibilità cutanea è stata alterata a causa di trauma tissutale o per l'uso di anestesia.
AVVERTENZA è un prodotto di classe A. Nella struttura di un ospedale/studio medico questo prodotto può provocare radiointerferenza, nel qual caso l'utilizzatore dovrebbe adottare le misure appropriate.
AVVERTENZA Questo prodotto è conforme alle norme attuali richieste per l'interferenza elettromagnetica e non dovrebbe creare problemi ad altre apparecchiature nonché essere influenzato da altri dispositivi. Per precauzione si consiglia di evitarne l'uso in prossimità di altre apparecchiature.
AVVERTENZA non apportare modifiche all'apparecchiatura. Qualsiasi modifica può causare lesioni al paziente. Qualsiasi modifica può annullare la garanzia del prodotto.
AVVERTENZA rischio di lesioni per il personale. Per evitare il rischio di scosse elettriche, questa apparecchiatura deve essere collegata soltanto a una rete di alimentazione dotata di adeguata messa a terra di protezione.
AVVERTENZA rischio di lesioni per il personale. Il cavo di alimentazione rappresenta il dispositivo di disconnessione per isolare l'apparecchiatura dalla rete di alimentazione. Posizionare l'apparecchiatura in modo che il cavo non sia difficile da raggiungere o scollegare.

Messaggi di attenzione

ATTENZIONE Solo i centri di assistenza Hillrom autorizzati possono eseguire la manutenzione del prodotto.
ATTENZIONE non ci sono parti che possano essere riparate/sostituite dall'utente.

Rischio residuo
Questo prodotto è conforme agli standard relativi a interferenza elettromagnetica, sicurezza meccanica, prestazioni e biocompatibilità. Tuttavia, il prodotto non può eliminare completamente i potenziali danni al paziente o all'utente seguenti:
- Danni o guasti al dispositivo associati a pericoli elettromagnetici,
- Danni causati da pericoli meccanici,
- Danni causati da dispositivo, funzionamento o indisponibilità dei parametri,
- Danni causati da uso improprio, ad esempio pulizia inadeguata e/o
- Danno derivante dall'esposizione del dispositivo a fattori scatenanti biologici che possono provocare una grave reazione allergica sistemica.

Montaggio
Montaggio su tavolo/parete

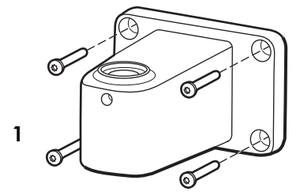

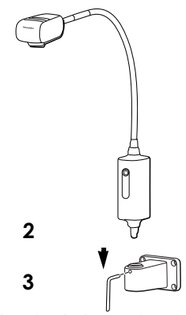

AVVERTENZA assicurare che la staffa di montaggio sia ancorata perfettamente alla parete o al tavolo, o che il banco mobile sia perfettamente assemblato, e che la lampada da osservazione sia fissata perfettamente alla staffa o al banco come da istruzioni. Non appendere o appoggiare oggetti sull'apparecchio.

Istruzioni di installazione
Istruzioni di assemblaggio su banco mobile

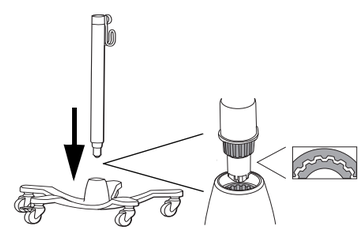

Impostazione

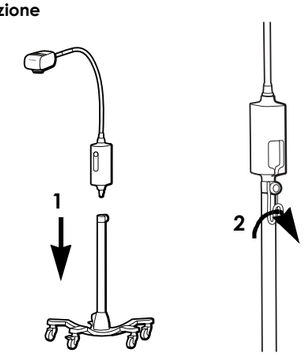

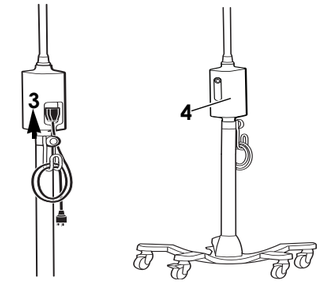

Pulizia

AVVERTENZA assicurarsi chwe il dispositivo sia scollegato dalla presa a muro..

Apparecchio di illuminazione

1. Pulire con un panno inumidito con uno dei seguenti agenti di pulizia approvati:
   - acqua calda e detergente delicato
   - alcool isopropilico al 70%
   - Soluzione di candeggina al 10%
2. Subito dopo, utilizzare un panno inumidito con acqua calda.
3. Asciugare strofinando con un panno pulito.

Dopo aver effettuato la pulizia, ispezionare il dispositivo per verificare che non siano presenti segni di usura, sfilacciamenti o altri danni. Non utilizzare se si notano segni di danni, se lo strumento non funziona correttamente o se si notano variazioni nelle prestazioni. Contattare il servizio di assistenza tecnica Hillrom.

Risoluzione dei problemi

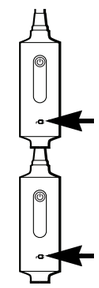

Luce verde non illuminata

Possibile causa
Alimentazione non funzionante. La lampada non viene alimentata.

Soluzione
Verificare che tutti i cavi siano collegati correttamente.

Luce verde illuminata

Possibile causa
La lampada non funziona correttamente.

Soluzione
Contattare l'assistenza tecnica Hillrom.

Smaltimento
Gli utenti devono rispettare tutte le leggi e le normative federali, statali, regionali e/o locali in quanto si riferiscono allo smaltimento sicuro di dispositivi e accessori medicali. In caso di dubbi, l'utente del dispositivo deve prima contattare l'assistenza tecnica Hillrom per indicazioni sui protocolli di smaltimento sicuri.

welchallyn.com/weee

BREVETTO/BREVETTI
hillrom.com/patents
Può essere coperto da uno o più brevetti. Vedere l'indirizzo Internet riportato di seguito. Le società Hill-Rom sono proprietarie di brevetti europei e statunitensi nonché di altri brevetti e richieste di brevetto in corso di concessione.

Assistenza tecnica Hillrom
Per informazioni sui prodotti Welch Allyn, contattare l'Assistenza tecnica Hillrom: hillrom.com/en-us/about-us/locations

Avviso agli utenti e/o pazienti nell'UE
Eventuali incidenti gravi verificatisi in relazione al dispositivo devono essere segnalati al produttore e all'autorità competente dello Stato membro in cui è residente l'utente e/o il paziente.

Caratteristiche prestazionali
Dimensioni spot: Distanza operativa da 14 cm a 50 cm

Tipo spot: Bordo morbido

Specifiche
Elettriche
Alimentazione: 100-240 V~ 50Hz-60Hz, 0.35A max

Ambiente
Temperatura
- Operativo: 10 °C – 35 °C (50 °F – 95 °F)
- Trasporto/stoccaggio: -20 °C – 49 °C (-4 °F – 120 °F)

Umidità relativa, senza condensa
- Operativo: 15 – 90 %
- Trasporto/stoccaggio: 15 – 95%

Pressione atmosferica:
- Operativo: 700 – 1060 hPa
- Trasporto/stoccaggio: 500 – 1060 hPa

Classificazione dell'apparecchio
Classe di sicurezza I, Funzionamento continuo

Informazioni tecniche supplementari
welchallyn.com/gsseries

Standard e conformità
Il dispositivo è conforme ai seguenti standard:
IEC 60601-1
IEC 60601-1-2
Gli standard specifici per ciascun paese sono inclusi nella Dichiarazione di conformità applicabile

Intertek 3191479

Codice lotto
AASS (sul prodotto)
AAGGG (sulla confezione)
AA = ultime due cifre dell'anno
SS = settimana dell'anno
GGG = giorni consecutivi del calendario giuliano

Direttive e dichiarazione del produttore/EMC
Per informazioni sulla compatibilità elettromagnetica (EMC), visitare il sito Web Welch Allyn : welchallyn.com/emc-examlight.

Una copia cartacea delle informazioni relative alle emissioni e all'immunità può essere richiesta a Welch Allyn e verrà consegnata entro 7 giorni di calendario.

Accessori
48955	Supporto da tavolo/a parete per lampada per esame GS IV/GS 300 /GS 600
44215	Prolunga per supporto a parete da 12"
48960	Carrello mobile alto/per impieghi pesanti

Garanzia
Cinque anni.

Hill-Rom si riserva il diritto di apportare modifiche senza preavviso in termini di design, specifiche e modelli. L'unica garanzia fornita da Hill-Rom è quella esplicita scritta estesa alla vendita o al noleggio dei suoi prodotti.

Hillrom™

Welch Allyn® Green Series™ 300
ジェネラルイグザミネーションライト

901067 イグザミネーション / プロシージャーライト

使用説明書
（日本語）

REF 771377, DIR 80025946 バージョン B, 改定日： 2020-10

© 2020 Welch Allyn, Inc. All rights reserved. Welch Allyn の許可なく、本使用説明書のいかなる部分も、いかなる方法によっても複製または複写することを禁じます。Welch Allyn, Inc.（以下「Welch Allyn」）は、（i）本書に記載されている指示、注意、警告、または用途（使用目的）に従って製品を適切に使用してないこと、または（ii）本品の違法または不適切な使用に起因する負傷については、一切責任を負わないものとします。
Welch Allyn® は Welch Allyn, Inc. の商標です。
Hillrom™ は Hill-Rom Services, Inc. の商標です。

Welch Allyn, Inc.
4341 State Street Road
Skaneateles Falls, NY 13153 USA

hillrom.com
Welch Allyn, Inc. は、Hill-Rom Holdings, Inc. の 子会社です。
EC REP および EU 輸入業者
Welch Allyn Limited
Navan Business Park, Dublin Road,
Navan, Co. Meath C15 AW22
Ireland

Authorized Australian Sponsor
Welch Allyn Australia Pty. Ltd.
Unit 4.01, 2-4 Lyonpark Road
Macquarie Park, NSW 2113
Phone 1800 650 083

用途（使用目的）
ウェルチ・アレンの GS 300 は、診療所、病院環境、および専門医施設の様々なニーズ を満たすよう設計されています。診断または外科手術を行うためのものではありません。

使用の適応
本機器は、病院や医療施設において、検査や簡単な処置を行う間に追加的な照明を提供するために、訓練を受けた医療従事者によって使用されるものです。

禁忌
本機器は、診断画像の表示や手術で使用するためのものではありません。

記号・マークの説明
これらの記号・マークの出処については、ウェルチ・アレン社の記号・マーク一覧を参照してください。
welchallyn.com/symbolsglossary

警告 本説明書の「警告」は、疾患、損傷、または死につながる可能性がある状況や行為を示すものではありません。白黒の文書では、警告記号の背景は灰色に表示されます。

注意 本書に記載の注意事項は、本機器またはその他の設備の破損、またはデータ紛失につながるおそれのある使用状況や使用方法を規定しています。

型番
REF 再注文番号
LOT ロットコード
GTIN 国際取引商品番号（GTIN）

使用説明書を参照
MD 医療機器
℞ ONLY 要処方、または「有資格の医療専門家による使用、または有資格の医療専門家の指示の下で使用」
メーカー
EC REP 欧州共同体の正式 代表者
注意： 高輝度光源
屋内で使用してください
温度範囲
気圧範囲
湿度範囲
電源オン／オフ
交流電流（AC）
再使用不可、単回使用機器
キログラム（kg）単位の質量
破損注意
天地無用
重ね置き台数の上限
水濡れ注意
リサイクル可能
電気・電子機器の分別回収未分別の一般廃棄物として処分しないでください。

警告
警告 本製品を使用する前に説明書をよく読んで理解してください。本製品の操作要件を理解しないと、操作者や患者がけがをしたり、機器を損傷したりする可能性があります。
警告 照射は非常に強力です。操作中に光源を見つめないでください。目に害になる可能性があります。光放射の有害性による目への害のリスクを最小限に抑えるために、明るい光源やその反射を見ることを避け、通常の瞳孔の大きさや回避反応が得られない場合は目を保護してください。
警告 イグザミネーションライトは、20 インチ（50 cm）の所定作業範囲内で使用してください。近距離での照射は皮膚に害になる可能性があります。光放射の有害性による皮膚への害のリスクを最小限に抑えるために、組織検査部位での照射強度を最低限に 抑え、照射回数を最低限にし、組織の外傷または麻酔薬の使用により 皮膚の過敏性が変わった場合は、更なる予防措置を 取ってください。
警告 本製品はクラス A 製品です。病院／診療所の環境では、本製品は無線妨害を引き起こす場合があり、その場合、ユーザーは適切な措置を取らなければならない可能性があります。
警告 本製品は、電磁妨害に関する国内外の適用基準に準拠しており、他の機器に問題を 引き起こしたり、他の機器によって影響を受けることはありません。しかし、万一に備
警告 本製品をご自身で改造、分解、修理しないでください。改造等を行うと、患者がけがをするおそれがあります。改造等を行った場合は、保証の対象外となります。
えて、本製品を他の機器の近くで使用しないでください。
警告 けがをするおそれがあります。感電の危険を防止するため、本機器は必ず保護アース付きの電源に接続してください。
警告 けがをするおそれがあります。電源コードは、本機器の電源を遮断する切断装置です。コードが容易に外せる場所に機器を配置してください。

注意
注意 本製品の修理等を行うことができるのは、Hillrom の正規サービスセンターに限られます。
注意 ユーザーが修理可能／交換可能な部品はありません。

残存リスク
本製品は、関連する電磁干渉、機械的安全性、性能、生体適合性の規 格に準拠しています。しかしながら、本製品は、次に示すような患者 やユーザーに対する潜在的な損害を完全に取り除くことはできません。
- 電磁障害に関連する損害または装置の破損
- 機械的危険性による損害
- 装置、機能、パラメータ非表示による損害
- 不十分な洗浄など、誤った使用法による損害
- 重度の全身性アレルギー反応を引き起こすおそれのある生物学的トリガへの装置曝露による損害

取付け
卓上設置／壁取付け

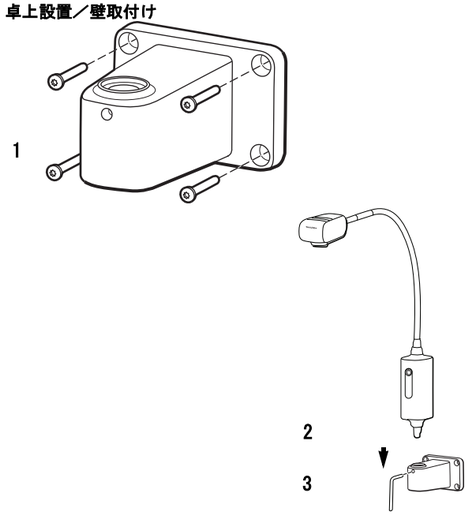

警告 取付用金具が壁やテーブルにしっかりと固定されていること、またはモバイルスタンドがしっかりと組み立てられていること、そしてイグザミネーションライトが指定されたとおりに金具またはスタンドにしっかりと締め付けられていることを確認してください。機器には、物を吊るしたり、置いたりしないでください。

設置方法
モバイルスタンド組立方法

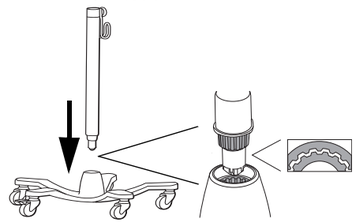

設置

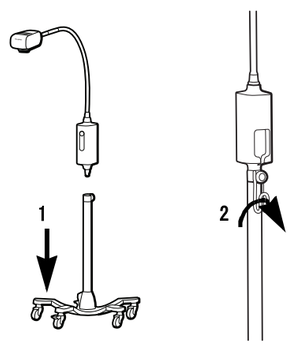

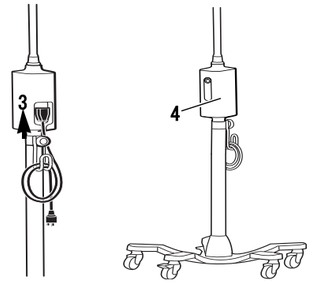

クリーニング
警告 必ず機器のプラグが壁コンセントから抜けていることを確認してください。

照明器具

1 C次の使用が認められた洗浄剤のうち、いずれかを含ませた布で汚れを拭き取ります。
- 温水と中性洗剤
- 70 パーセントのイソプロピル・アルコール
- 10 % の漂白剤希釈液

2 温水を含ませた布で後拭きしてください。
3 清潔な布で拭いて乾かしてください。

清掃後、機器に磨耗や擦り切れ、その他の損傷がないか点検します。損傷の兆候が見られた場合、装置の不具合や正しく動作していないことが分かった場合、性能に変化があることに気付いた場合は、使用しないでください。サポートについては、Hillrom テクニカルサポート部門にお問い合わせください。

トラブルシューティング

緑色のランプが点灯していない

考えられる原因
電源の故障。ライトに電気が通じていない。

解決方法
ケーブルがすべて正しく接続されていることを確認してください。

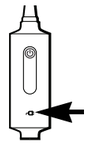

緑色のランプが点灯している

考えられる原因
ライトが正しく機能していない。

解決方法
Hillrom テクニカルサポートにお問い合わせください。

廃棄処分
ユーザーは、医療機器および付属品の安全な廃棄に関する国、州、地域、自治体のいずれかまたはすべての法律と規則を順守する必要があります。機器を安全に廃棄する手順について不明点がある場合は、まず Hillrom テクニカルサポートにお問い合わせください。

welchallyn.com/weee

特許
hillrom.com/patents
1 つまたは複数の特許により保護されている場合があります。上記のインターネットアドレスで確認してください。Hill-Rom 社は、欧州、米国、およびその他の国の特許および申請中の特許出願の所有者です。

Hillrom テクニカルサポート
Welch Allyn 製品に関する情報については、Hill-Rom テクニカルサポートにお問い合わせください。 hillrom.com/en-us/about-us/locations

性能の特徴
スポットサイズ： 50 cm の作業距離で 14 cm

スポットタイプ： ソフトエッジ

仕様
電気
入力： 100 ～ 240V、50Hz~60Hz、最大 0.35A

環境
温度
- 操作時： 10 ° C - 35 ° C（50 ° F - 95 ° F）
- 移動時 / 保管時： -20 ° C - 49 ° C（-4 ° F - 120 ° F）

相対湿度、非結露
- 操作時： 15 - 90 %
- 移動時 / 保管時： 15 - 95%

気圧
- 操作時： 700 - 1060 hPa
- 移動時 / 保管時： 500 - 1060 hPa

機器分類
安全クラス 1、連続運転

その他の技術上の情報
welchallyn.com/gsseries

規格への適合性
本機器は、次の規格に準拠しています。
IEC 60601-1
IEC 60601-1-2
国独自の規格は、該当する適合宣言書に記載されています。

Intertek 3191479

ロットコード
YYWW（製品）
YYDDD（パッケージ）
YY = 年の下 2 桁
WW = 年の週
DDD = ユリウス暦の通算日

ガイダンスおよび製造業者による宣言 /EMC
電磁両立性（EMC）に関する情報については、Welch Allyn の Web サイト welchallyn.com/emc-examlight を参照してください。

電磁放射と電磁波耐性に関する情報を記載した冊子版が必要な場合は、Welch Allyn までお申し付けください。7 暦日以内にお届けいたします。

付属品
48955	GS イグザミネーションライト IV/GS 300/GS 600 用テーブル / ウォールマウント
44215	12 インチのウォールマウントエクステンション
48960	ヘビーデューティー / トールモバイルスタンド

W 保証
5 年間。

Hill-Rom は、設計、仕様、モデルの変更を予告なく行う権利を留保します。Hill-Rom による保証は、当該製品の販売および貸し出しに適用される書面による明示的な保証のみです。

Hillrom™

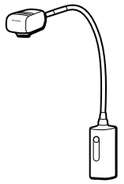

Welch Allyn® Green Series ™
300 일반 검사 조명

901067 검사 / 시술 조명

사용 지침서
(한국어)

REF 771377, DIR 80025946 버전 B, 개정일 : 2020-10

© 2020 Welch Allyn, Inc. 모든 권리 보유 . Welch Allyn 의 허가 없이 이 사용 지침 또는 그 일부를 어떠한 형태로든 전재 또는 복제하는 행위는 허용되지 않습니다 . Welch Allyn, Inc.("Welch Allyn") 는 (i) 이 설명서에 나와 있는 지침 , 주의 사항 , 경고 또는 용도 설명에 따라 제품을 올바르게 사용하지 않거나 (ii) 불법적이거나 부적절한 제품 사용으로 인해 발생할 수 있는 부상에 대한 책임을 지지 않습니다 .
Welch Allyn® 은 Welch Allyn, Inc. 의 등록 상표입니다 .
Hillrom ™은 Hill-Rom Services, Inc. 의 상표입니다 .

Welch Allyn, Inc.
4341 State Street Road
Skaneateles Falls, NY 13153 USA

hillrom.com
Welch Allyn, Inc 는 Hill-Rom Holdings, Inc. 의 자회사입니다 .

EC REP 및 EU 수입업체 :
Welch Allyn Limited
Navan Business Park, Dublin Road,
Navan, Co. Meath C15 AW22
Ireland

호주 공인 스폰서 :
Welch Allyn Australia Pty. Ltd.
Unit 4.01, 2-4 Lyonpark Road
Macquarie Park, NSW 2113
Phone 1800 650 083

용도
Welch Allyn GS 300 은 의사의 사무실 , 병원 환경 및 전문의실의 다양한 요건을 충족하도록 설계되었습니다 . 진단 또는 수술용 제품이 아닙니다 .

사용 지침
이 장치는 교육 받은 의료 전문가가 병원 및 의료 시설에서 시험 및 간단한 절차를 수행하는 동안 추가 조명을 제공하는 데 사용해야 합니다 .

금기 사항
진단 또는 수술 시 장치를 사용해서는 안 됩니다 .

기호 설명
이 기호의 유래에 대한 정보는 다음 주소에 있는 Welch Allyn 기호 설명을 참조하십시오 .

welchallyn.com/symbolsglossary

경고 본 설명서의 경고 문구는 질병 , 상해 또는 사망을 초래할 수 있는 상태 또는 행동을 나타냅니다 . 경고문은 흑백 문서에 회색 배경으로 나타납니다 .

주의 본 설명서에서 주의 문구는 장비 또는 기타 자산의 손상 또는 데이터 손실이 발생할 수 있는 상황 또는 사례를 나타냅니다 .

#	제품 ID
REF	재주문 번호
LOT	로트 코드
GTIN	국제 거래 단위 번호
	사용 지침 참조
MD	의료 기기
R_x ONLY	처방 전용 또는 " 면허 있는 전문 의료인의 사용 또는 주문만 가능 "
	제조업체
EC REP	유럽공동체 (EC) 공인 대리점
	주의 : 고휘도 광원
	실내용
	온도 제한
	대기압 제한
	습도 제한
	전원 켜기 / 끄기
	교류 (AC)
	재사용 금지 , 일회용 장치
	킬로그램 (kg) 단위의 질량
	깨지기 쉬움
	이쪽을 위로
	적층 제한 (숫자 표시)
	마른 상태 유지
	재활용
	전기 전자 제품으로 분리 수 거하십시오 . 분류하지 않은 생활 폐기물과 함께 폐기하 지 마십시오 .

경고

경고 본 제품을 사용하기 전에 지침을 읽고 이해해야 합니다 . 본 제품의 작동 요구사항을 이해하지 못하면 사용자나 환자가 상해를 입거나 제품이 손상될 수 있습니다 .
경고 고휘도 조명입니다 . 작동 중인 광원을 바라보지 마십시오 . 눈에 유해할 수 있습니다 . 광방사 위험으로부터 눈이 다칠 위험을 최소화하려면 밝은 광원과 반사되는 빛을 바라보지 말고 동공 크기가 바뀌거나 눈이 부시지 않도록 보호하십시오 .
경고 시험 조명은 20 인치 (50cm) 에서 작동되도록 고안되었습니다 . 가까운 거리에서 노출되면 피부에 유해할 수 있습니다 . 광방사 위험으로부터 피부가 손상될 위험을 최소화하려면 조직 시험 사이트에서 조도 및 노출 시간을 최소화하고 조직 외상 또는 무감각증으로 인해 피부 민감도가 바뀐 경우 별도의 보호 조치가 필요합니다 .
경고 본 제품은 Class A 등급입니다 . 병원 / 의사의 사무실 환경에서 본 제품은 전파 장애를 일으킬 수 있으며 사용자는 그에 따른 적절한 조치를 취해야 합니다 .
주의 이 장치는 전자파 간섭에 대한 현재 필수 표준을 준수하므로 다른 장비에 문제를 유발하거나 다른 장치의 영향을 받지 않을 것입니다 . 예방 조치로 이 장치를 다른 장비와 가까이에서 사용하지마십시오 .
경고 이 장비를 개조하지 마십시오 . 장비를 개조하면 환자가 상해를 입을 수 있으며 제품 보증도 받을 수 없게 됩니다 .
경고 신체적 상해 위험이 있습니다 . 감전 위험을 방지하려면 이 장비를 보호 접지가 있는 공급 전원에만 연결해야 합니다 .
경고 신체적 상해 위험이 있습니다 . 전원 코드는 이 기기를 공급 전원으로부터 격리하는 전원 차단 장치입니다 . 전원 코드에 접근하여 코드 연결을 분리하기 쉬운 위치에 기기를 배치하십시오 .

주의

주의 공인된 Hillrom 서비스 센터에서만 본 제품에 대해 서비스를 수행할 수 있습니다 .
주의 사용자가 수리 / 교체할 수 있는 부품이 없습니다 .

잔존 위험
이 제품은 관련 전자기 간섭 , 기계적 안전 , 성능 및 생체 적합성 표준을 준수합니다 . 그러나 본 제품은 다음과 같은 잠재적인 환자 또는 사용자 피해를 완전히 제거하지는 못합니다 .
- 전자기 위험과 관련된 피해 또는 장치 손상
- 기계적 위험으로 인한 피해
- 장치 , 기능 또는 매개 변수 사용 불가로 인한 피해
- 잘못된 사용 (예 : 부적절한 세척) 으로 인한 피해
- 심각한 전신 알레르기 반응을 일으킬 수 있는 생물학적 요인에 장치를 노출시킴으로써 발생한 피해

장착
테이블 / 월 마운트

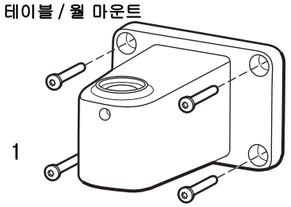

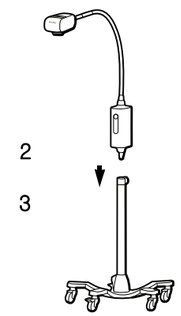

경고 장착용 브래킷이 벽 또는 테이블에 단단히 고정되었는지 혹은 이동용 스탠드가 안전하게 조립되고 시험 조명이 지침에 따라 브래킷 또는 스탠드에 안전하게 고정되었는지 확인하십시오 . 장비 위에 사물을 매달거나 배치하지 마십시오 .

설치 지침
이동용 스탠드 조립 지침

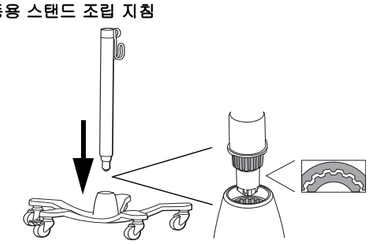

설치

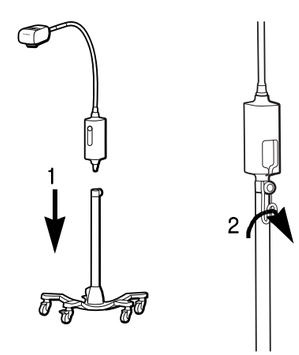

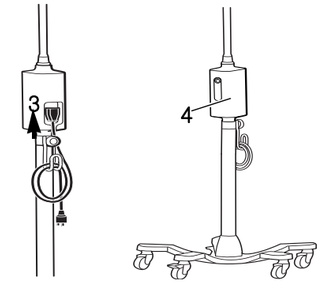

청소
경고 장치를 벽면 콘센트에서 분리하십시오 .

조명 기구
1. 다음에 해당되는 승인된 세척제를 적신 천으로 청소하십시오 .
   - 따뜻한 물과 중성 세제
   - 70% 이소프로필 알코올
   - 10% 표백 용액
2. 그런 다음 따뜻한 물에 적신 천으로 닦습니다 .
3. 깨끗한 천으로 물기를 닦아 냅니다 .

세척 후 , 장치의 마모 또는 기타 손상 여부를 정기적으로 검사하십시오 . 손상의 징후가 있거나 , 기기가 오작동하는 것으로 보이거나 , 성능이 변경된 경우 사용하지 마십시오 . Hillrom 의 기술 지원 부서에 지원을 요청하십시오 .

문제점 해결

초록색 불이 켜지지 않는 경우
추정 원인
전원 공급 실패 . 조명 기구에 전원이 공급되지 않고 있습니다 .
해결책
모든 케이블이 올바르게 연결되었는지 확인하십시오 .

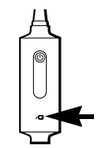

초록색 불이 켜진 경우
추정 원인
조명이 올바르게 작동하지 않습니다 .
해결책
Hillrom 기술 지원 .

제품 폐기
사용자는 의료 기기 및 부속품의 안전한 폐기와 관련된 모든 연방 , 주 , 지역 및 / 또는 현지 법률 및 규정을 준수해야 합니다 . 확실하지 않은 경우 , 장치 사용자가 먼저 Hillrom 기술 지원팀에 안전한 폐기 프로토콜에 대한 지침을 문의해야 합니다 .

welchallyn.com/weee

특허 / 하나 이상의 특허
hillrom.com/patents
하나 이상의 특허권에 의해 보호될 수 있습니다 . 위의 인터넷 주소를 참조하십시오 . Hill-Rom 회사는 유럽 , 미국 및 기타 국 . 가의 특허 및 출원 중인 특허의 소유권자입니다 .

Hillrom 기술 지원
Welch Allyn 제품에 대한 자세한 내용은 Hill-Rom 기술 지원팀 (hillrom.com/en-us/about-us/locations) 에 문의하십시오 .

성능 특성
스폿 크기 : 14cm @ 50cm 작동 거리
스폿 유형 : 부드러운 모서리

사양
전기
입력 : 100~240V, 50~60Hz, 최대 0.35A

환경
온도
- 작동 : 10 °C – 35 °C (50 °F – 95 °F)
- 이송 / 보관 : -20 °C – 49 °C (-4 °F – 120 °F)

상대 습도 , 비응축
- 작동 : 15 – 90 %
- 이송 / 보관 : 15 – 95%

대기압
- 작동 : 700 – 1060 hPa
- 이송 / 보관 : 500 – 1060 hPa

기기 등급
안전 등급 1, 연속 작동

기타 기술 정보
welchallyn.com/gsseries

표준 및 규정 준수
본 모니터는 다음 표준을 준수합니다 .
IEC 60601-1
IEC 60601-1-2
국가별 표준은 해당 적합성 선언서에 포함되어 있습니다

Intertek 3191479

로트 코드
YYWW(제품)
YYDDD(패키지)
YY = 해당 연도의 마지막 두 자리
WW = 해당 연도의 주
DDD = 율리우스력의 연속일

안내문 및 제조자 고지 사항
전자기 적합성 (EMC) 에 대한 자세한 정보는 Welch Allyn 웹사이트 (welchallyn.com/emc-examlight) 를 참조하십시오 .

방출 및 내성 정보 인쇄본은 Welch Allyn 에 요청하시면 7 일 이내에 배송됩니다 .

부속품

48955	GS 검사 조명 IV/GS 300/GS 600 용 테이블 / 벽면 마운트
44215	12 인치 벽면 마운트 확장
48960	중부하 작업용 / 높이 이동식 스탠드

보증
5 년 .

Hillrom 은 디자인 , 사양 및 모델을 예고 없이 변경할 수 있습니다 . Hillrom 에 서 보증하는 유일한 사항은 제품의 판매나 임대 시 제공된 명시적인 서면 보증뿐입니 다 .

Hillrom™

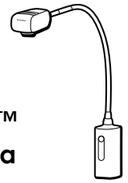

„Welch Allyn® Green Series™ 300“ bendroji patikros lempa

901067 PATIKROS / PROCEDŪRINĖ LEMPA

Naudojimo instrukcijos

(Lietuvių)

REF 771377, DIR 80025946 Ver. B, Peržiūros data: 2020-10

„Welch Allyn, Inc.“ © 2020. Visos teisės saugomos. Draudžiama atgaminti, kopijuoti naudojimo instrukcijas ar jos dalis bet kokia forma, jeigu nėra gautas „Welch Allyn“ leidimas. „Welch Allyn, Inc.“ („Welch Allyn“) neprisiima jokios atsakomybės už bet kokius sužalojimus, kurie gali atsirasti dėl (i) nesugebėjimo naudotis šiuo gaminiu pagal šiame vadove nurodytas instrukcijas, perspėjimus, įspėjimus ar numatytą paskirtį, taip pat už (ii) neteisėtą ar netinkamą gaminio naudojimą.
„Welch Allyn®“ yra „Welch Allyn, Inc.“ prekės ženklas.
„Hillrom™“ yra „Hill-Rom Services, Inc.“ prekės ženklas.

Welch Allyn, Inc.
4341 State Street Road
Skaneateles Falls, NY 13153 USA

hillrom.com
„Welch Allyn, Inc.“ yra „Hill-Rom Holdings, Inc.“ dukterinė bendrovė

EC REP ir ES IMPORTUOTOJAS
Welch Allyn Limited
Navan Business Park, Dublin Road,
Navan, Co. Meath C15 AW22
Ireland

Įgaliotasis Australijos rėmėjas
Welch Allyn Australia Pty. Ltd.
Unit 4.01, 2-4 Lyonpark Road
Macquarie Park, NSW 2113
Phone 1800 650 083

Naudojimo paskirtis

Naudojant „Welch Allyn GS 300“ galima patenkinti įvairius gydytojo kabinete, ligoninės aplinkoje ir specialistų kabinetuose kylančius poreikius. Ji nėra skirta diagnozei nustatyti arba chirurginėms procedūroms.

Naudojimo indikacijos

Įrenginiai skirti naudoti apmokytiems sveikatos priežiūros profesionalams ligoninėse ir sveikatos priežiūros institucijose papildomam apšvietimui teikti, kai atliekamos patikros ir nesudėtingos procedūros.

Kontraindikacijos

Įrenginiai nenaudojami teikiant diagnozes ar chirurginių operacijų metu.

Simbolių aprašas

Jei reikia informacijos apie šių simbolių kilmę, žr. „Welch Allyn“ simbolių žodynėlį: welchallyn.com/symbolsglossary

ĮSPĖJIMAS Šiame vadove įspėjimu pažymėti teiginiai nurodo sąlygas ar veiksmus, dėl kurių galima susirgti, susižaloti arba mirti. Įspėjimo simboliai juodai baltame dokumente paryškinti pilku fonu.

PERSPĖJIMAS Šiame vadove perspėjimu pažymėti teiginiai nurodo sąlygas ar veiksmus, galinčius pakenkti įrangai ar kitai nuosavybei arba sunaikinti duomenis.

- # Gaminio kodas
- REF Pakartotinio užsakymo numeris
- LOT Partijos kodas
- GTIN Visuotinis prekės numeris
- Žr. naudojimo instrukcijas
- MD Medicinos prietaisas
- Rx ONLY Tik pagal receptą arba „naudojamas licencijuoto medicinos darbuotojo arba jo užsakymu“
- Gamintojas
- EC REP Įgaliotasis atstovas Europos Bendrijoje
- ĮSPĖJIMAS Perspėjimas: itin intensyvi šviesa
- Naudoti patalpose
- Temperatūros ribos
- Atmosferos slėgio apribojimai
- Drėgmės apribojimai
- Maitinimo įjungimas / išjungimas
- Kintamoji srovė (AC)
- Negalima naudoti pakartotinai, vienkartinis prietaisas
- Mass in kilograms (kg)
- Dūžta
- Šia puse aukštyn
- Krovimo skaičiaus riba
- Laikyti sausai
- Perdirbama
- Atskiras elektrinės ir elektroninės įrangos surinkimas. Neutilizuokite kaip nerūšiuotų buitinių atliekų.

Įspėjimai

ĮSPĖJIMAS! Prieš naudodami šį gaminį, perskaitykite ir išsiaiškinkite instrukcijas. Nesupratus šio gaminio naudojimo reikalavimų, galima susižaloti, sužaloti pacientą ir (arba) sugadinti prietaisą.
ĮSPĖJIMAS! Apšvietimas yra intensyvus. Naudojimo metu nežiūrėkite į šviesos šaltinį. Tai gali pakenkti akims. Kad sumažintumėte akių pažeidimo dėl optinės spinduliuotės riziką, venkite žiūrėti į ryškios šviesos šaltinius bei jų atspindžius ir apsaugokite akis tais atvejais, kai nėra normalios vyzdžių dydžio arba nepakantumo reakcijos.
ĮSPĖJIMAS! Tyrimų lempą naudokite numatytu naudojimo atstumu – 50 cm (20 col). Poveikis mažesniu atstumu gali pakenkti odai. Kad sumažintumėte odos pažeidimo dėl optinės spinduliuotės riziką, sumažinkite apšvietimo intensyvumą audinių tyrimo vietoje, sutrumpinkite apšvitos laiką ir imkitės papildomų atsargumo priemonių, jeigu odos jautrumas pakitęs dėl audinių traumos arba anestezijos.
ĮSPĖJIMAS! Tai A klasės gaminys. Ligoninės / gydytojo kabineto aplinkoje šis gaminys gali sukelti radijo trikdžių, dėl ko naudotojui gali prireikti imtis atitinkamų priemonių.
ĮSPĖJIMAS! Šis gaminys atitinka esamus reikiamus standartus, taikomus elektromagnetiniams trukdžiams, ir neturėtų sukelti problemų kitai įrangai, taip pat jo neturėtų paveikti kiti prietaisai. Laikydamiesi atsargumo priemonių, stenkitės nenaudoti šio prietaiso itin arti kitos įrangos.
ĮSPĖJIMAS! Nemodifikuokite šios įrangos. Dėl bet kokių šios įrangos modifikacijų gali būti sužalotas pacientas. Bet kokiu būdu modifikavus šią įrangą, gaminio garantija anuliuojama.
ĮSPĖJIMAS! Asmens sužalojimo pavojus. Siekiantišvengti elektros smūgio pavojaus, ši įranga turi būti prijungta prie maitinimo tinklo tik su apsauginiu įžeminimu.
ĮSPĖJIMAS! Asmens sužalojimo pavojus. Maitinimo laidas yra atjungimo įtaisas, skirtas izoliuoti šią įrangą nuo maitinimo tinklo. Pastatykite įrangą taip, kad nebūtų sunku pasiekti laidą ir jį atjungti.

Perspėjimai

PERSPĖJIMAS Šio gaminio techninę priežiūrą gali atlikti tik įgaliotieji „Hillrom“ techninės priežiūros centrai.

PERSPĖJIMAS Dalių, kurių techninę priežiūrą atlikti arba jas pakeisti gali naudotojas, nėra.

Liekamoji rizika

Šis gaminys atitinka taikomus elektromagnetinių trukdžių, mechaninės saugos, eksploatacinių savybių ir biologinio suderinamumo standartus. Tačiau šis gaminys negali visiškai panaikinti galimos žalos pacientui arba naudotojui dėl toliau nurodytų aspektų:

- žala arba prietaiso sugadinimas, susijęs su elektromagnetiniais pavojais,
- žala dėl mechaninių pavojų,
- žala dėl prietaiso, funkcijos arba parametro nebuvimo,
- žala dėl neteisingo naudojimo, pvz., netinkamo valymo, ir (arba)
- žala prietaisui kontaktuojant su biologiniais dirgikliais, dėl kurių gali atsirasti sunki sisteminė alerginė reakcija.

Montavimas

Montavimas ant stalo / sienos

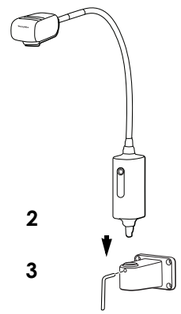

ĮSPĖJIMAS! Pasirūpinkite, kad montavimo gembė būtų saugiai pritvirtinta prie sienos ar stalo arba kad mobilus stovas būtų surinktas patikimai, o tyrimo lempa būtų saugiai pritvirtinta prie gembės arba stovo, kaip nurodyta. Ant įrangos nekabinkite ir nedėkite jokių daiktų.

Montavimo instrukcijos

Mobilaus stovo surinkimo instrukcijos

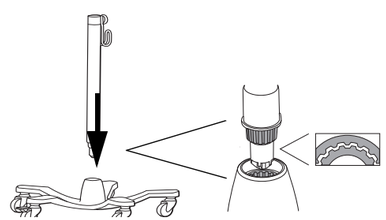

Montavimas

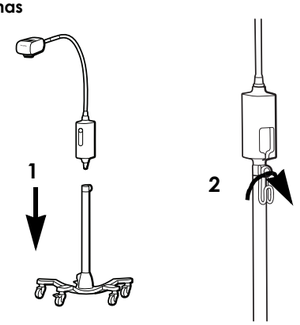

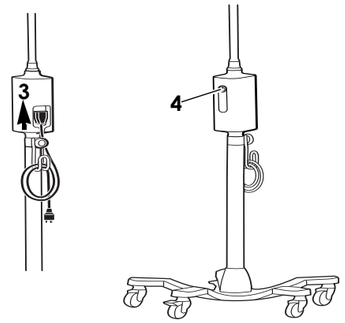

Valymas

ĮSPĖJIMAS. Įsitikinkite, kad prietaisas atjungtas nuo sieninio maitinimo tinklo lizdo.

Šviestuvas

1. Nuvalykite audiniu, kuris yra sudrėkintas:
   - šiltu vandeniu ir švelniu plovikliu
   - 70 proc. izopropilo alkoholiu,
   - 10 proc. baliklio tirpalu
2. Tada pavalykite šiltu vandeniu sudrėkintu audiniu.
3. Nusausinkite švariu audiniu.

Nuvalę patikrinkite, ar įrenginys nėra nusidėvėjęs, nenudilęs ar kitaip nesugadintas. Nenaudokite, jei matote sugadinimo ženklų, jei prietaisas veikia netinkamai, atrodo kaip netinkamai veikiantis arba pastebite veikimo pakitimų. Kreipkitės pagalbos į „Hillrom“ techninės pagalbos skyrių.

Gedimų šalinimas

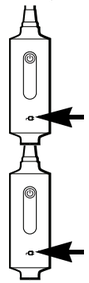

Žalia lemputė nedega

Galima priežastis
Maitinimo tiekimo triktis. Lempai netiekiamas maitinimas.

Sprendimas
Patikrinkite, ar visi kabeliai sujungti tinkamai.

Žalia lemputė dega

Galima priežastis
Lempa neveikia tinkamai.

Sprendimas
Kreipkitės į „Hillrom“ techninės pagalbos skyrių.

Utilizavimas

Naudotojai privalo laikytis visų federalinių, nacionalinių, regioninių ir (arba) vietinių įstatymų ir teisės aktų, reglamentuojančių saugų medicinos prietaisų ir jų priedų utilizavimą. Kilus abejonių, prietaiso naudotojas pirmiausia turėtų kreiptis į „Hillrom“ techninės pagalbos padalinį ir paklausti, kaip saugiai utilizuoti.

welchallyn.com/weee

PATENTAS / PATENTAI

hillrom.com
Gali būti taikomas vienas ar daugiau patentų. Žr. pirmiau nurodytą interneto adresą. „Hill-Rom“ bendrovės yra Europos, JAV ir kitų patentų bei svarstomų patentų paraiškų savininkai.

„Hillrom“ techninės pagalbos skyriaus

Dėl informacijos apie „Hillrom“ produktus kreipkitės į „Hillrom“ techninės pagalbos skyrių adresu:
hillrom.com/en-us/about-us/locations

Pranešimas ES naudotojams ir (arba) pacientams

Įvykus su prietaisu susijusiam rimtam incidentui, apie tai turėtų būti pranešta gamintojui ir valstybės narės, kurioje yra naudotojas ir (arba) pacientas, kompetentingai institucijai.

Veikimo charakteristikos

Taško dydis: 14 cm, kai darbinis atstumas yra 50 cm

Taško tipas: Minkštas kraštas

Techniniai duomenys

Elektra

Įvestis: 100–240 V~ 50–60 Hz, maks. 0,35 A

Aplinka

Temperatūra
- Naudojimo: 10 °C – 35 °C (50 °F – 95 °F)
- Transportavimas/ laikymas: -20 °C – 49 °C (-4 °F – 120 °F)

Santykinis drėgnumas, nesikondensuoja
- Naudojimo: 15 – 90 %
- Transportavimas/ laikymas: 15 – 95%

Atmosferos slėgis
- Naudojimo: 700 – 1060 hPa
- Transportavimas/ laikymas: 500 – 1060 hPa

Įrangos klasifikacija

1 saugos klasė, nepertraukiamas veikimas

Papildoma techninė informacija

welchallyn.com/gsseries

Standartai ir atitiktis

Įrenginys atitinka šiuos standartus:
IEC 60601-1
IEC 60601-1-2
Specialūs šalies standartai yra pateikti atitinkamoje atitikties deklaracijoje

Intertek 3191479

Partijos kodas

MMSS (ant produkto)
MMDDD (ant pakuotės)
MM = paskutiniai 2 metų skaičiai,
SS = metų savaitę,
DDD = iš eilės einanti diena pagal Julijaus kalendorių

Vadovas ir gamintojo deklaracija / EMS

Dėl informacijos apie elektromagnetinį suderinamumą (EMS), žr. „Welch Allyn“ tinklalapį: welchallyn.com/emc-examlight.

Emisijos ir imuniteto informacijos spausdinta kopija gali būti užsakoma iš „Welch Allyn“ ir pristatoma per 7 kalendorines dienas.

Priedai

48955	Lentelė / sieninis laikiklis GS patikros lempai IV/GS 300/GS 600
44215	12 col. sieninio laikiklio prailginimas
48960	Didelio našumo / aukšti mobilūs stovai

Garantija

Penkeri metai

„Hill-Rom“ pasilieka teisę be įspėjimo keisti dizainą, specifikacijas ir modelius. Vienintelė „Hill-Rom“ garantija – aiški rašytinė garantija, pratęsta parduodant ar nuomojant savo produktus.

Hillrom™

Welch Allyn® Green Series™ 300 algemene onderzoekslamp

901067 ONDERZOEKSLAMP/LAMP VOOR INGREPEN

Gebruiksaanwijzing (Nederlands)

REF 771377, DIR 80025946 Ver. B, Revisiedatum: 2020-10

© 2020 Welch Allyn, Inc. Alle rechten voorbehouden. Niemand mag deze gebruiksaanwijzing zonder toestemming van Welch Allyn geheel of gedeeltelijk reproduceren of dupliceren, in welke vorm dan ook. Welch Allyn, Inc. ('Welch Allyn') aanvaardt geen verantwoordelijkheid voor enig letsel dat kan voortvloeien uit (i) het niet op de juiste wijze gebruiken van het product in overeenstemming met de instructies, voorzorgsmaatregelen, waarschuwingen of verklaringen met betrekking tot het beoogd gebruik van het product zoals aangegeven in deze handleiding, of (ii) onwettig of onjuist gebruik van het product.

Welch Allyn® is een handelsmerk van Welch Allyn, Inc.

Hillrom™ is een handelsmerk van Hill-rom Services, Inc.

Welch Allyn, Inc.
4341 State Street Road
Skaneateles Falls, NY 13153 USA

hillrom.com
Welch Allyn, Inc. is een dochteronderneming van Hill-Rom Holdings Inc

EC REP en EU-IMPORTEUR
Welch Allyn Limited
Navan Business Park, Dublin Road,
Navan, Co. Meath C15 AW22
Ireland

Gemachtigde Australische Sponsor
Welch Allyn Australia Pty. Ltd.
Unit 4.01, 2-4 Lyonpark Road
Macquarie Park, NSW 2113
Phone 1800 650 083

Beoogd gebruik

De Welch Allyn GS 300 onderzoekslamp is ontworpen om te voldoen aan de diverse behoeften van de huisartsenpraktijk, het ziekenhuis en de specialistenpraktijk. De lamp is niet bedoeld voor diagnostische of chirurgische doeleinden.

Indicaties voor gebruik

De apparaten dienen te worden gebruikt in ziekenhuizen en zorginstellingen door getrainde professionals in de gezondheidszorg voor het bieden van extra verlichting bij het uitvoeren van onderzoeken en kleine ingrepen.

Contra-indicaties

De apparaten mogen niet worden gebruikt voor het stellen van diagnoses of voor chirurgie.

Verklaring van de symbolen

Bekijk de symbolenlijst van Welch Allyn voor meer informatie over de symbolen: welchallyn.com/symbolsglossary

WAARSCHUWING DE waarschuwingen met dit symbool in deze handleiding wijzen op omstandigheden of handelingen die kunnen leiden tot ziekte, letsel of overlijden. In een zwart-witdocument worden waarschuwingssymbolen weergegeven met een grijze achtergrond.

LET OP 'Let op'-meldingen in deze handleiding geven omstandigheden of handelingen aan die kunnen leiden tot beschadiging van de apparatuur of andere eigendommen, of tot verlies van gegevens.

#	Productidentificatie
REF	Nabestelnummer
LOT	Partijcode
GTIN	Global Trade Item Number (internationaal uniek artikelnummer)
	Raadpleeg de gebruiksaanwijzing
MD	Medisch hulpmiddel
Rx ONLY	Alleen op voorschrift of "voor gebruik door of op voorschrift van bevoegd medisch personeel"
	Fabrikant
EC REP	Geautoriseerde vertegenwoordiger in de Europese Gemeenschap
	Let op: licht met hoge intensiteit
	Voor gebruik binnenshuis
	Temperatuurgrenzen
	Atmosferische-drukbereik
	Vochtigheidsbereik
	Aan-/uitschakelen
	Wisselstroom (AC)
	Niet hergebruiken, voor eenmalig gebruik
	Massa in kilogram (kg)
	Breekbaar
	Deze kant boven
	Stapelgrens op aantal
	Droog bewaren
	Recyclebaar
	Gescheiden inzameling van elektrische apparatuur. Gooi dit product niet weg als ongesorteerd gemeentelijk afval

Waarschuwingen

WAARSCHUWING Lees en begrijp de instructies voordat u dit product gebruikt. Wanneer u de bedieningsvoorwaarden voor dit product niet begrijpt, kan dit leiden tot letsel voor uzelf, de patiënt en/of kan het instrument beschadigd raken.
WAARSCHUWING: De verlichting is intensief. Kijk niet in de lichtbron wanneer deze aanstaat. Dat kan schadelijk zijn voor uw ogen. Om het gevaar van oogbeschadiging door optische straling tot een minimum te beperken, dient het kijken in heldere lichtbronnen en de reflectie daarvan te worden vermeden en dienen ogen bij het ontbreken van normale pupilafmetingen en aversiereacties te worden beschermd.
WAARSCHUWING Gebruik de onderzoekslamp op de beoogde afstand van 50 cm. Blootstelling op kortere afstand kan schadelijk zijn voor de huid. Om het gevaar van huidbeschadiging als gevolg van optische straling tot een minimum te beperken, dient de lichtintensiteit op de onderzoeksplaats zo laag mogelijk te zijn en dient blootstelling zo kort mogelijk te worden gehouden en dienen extra voorzorgsmaatregelen te worden genomen wanneer de gevoeligheid van de huid door trauma van weefsel of het gebruik van verdovingsmiddelen is veranderd.
WAARSCHUWING Dit is een product uit klasse A. In een ziekenhuisomgeving of doktherspraktijk kan dit product radiostoring veroorzaken, in welk geval de gebruiker mogelijk passende maatregelen dient te nemen.
WAARSCHUWING Dit product voldoet aan de huidige verplichte normen voor elektromagnetische interferentie. Het mag geen problemen veroorzaken bij andere apparaten en mag niet door andere toestellen worden beïnvloed. Uit voorzorg dient het gebruik van dit apparaat in de directe nabijheid van andere apparatuur te worden vermeden.
WAARSCHUWING Breng geen veranderingen aan de apparatuur aan. Elke verandering aan het apparaat kan tot letsel bij de patiënt leiden. Elke verandering aan het apparaat maakt de garantie ongeldig.
WAARSCHUWING Risico op persoonlijk letsel. Sluit het apparaat aan op een geaard stopcontact om het risico op elektrische schokken te voorkomen.
WAARSCHUWING Risico op persoonlijk letsel. U kunt dit apparaat van de netvoeding isoleren door het netsnoer los te koppelen. Plaats het apparaat zodanig dat het netsnoer eenvoudig te bereiken en los te koppelen is.

Let op'-meldingen

LET OP Reparaties aan dit product mogen alleen door erkende servicecentra van Hillrom worden uitgevoerd.
LET OP Dit product bevat geen door de gebruiker te onderhouden/vervangen onderdelen

Restrisico

Dit product voldoet aan de relevante normen voor elektro-magnetische interferentie, mechanische veiligheid, prestaties en biocompatibiliteit. Het product kan potentieel letsel of potentiële schade voor de patiënt of gebruiker door de onderstaande oorzaken echter niet volledig wegnemen:

- letsel of schade aan het hulpmiddel in verband met elektro-magnetische risico's;
- letsel door mechanische risico's;
- letsel door onbeschikbaarheid van het hulpmiddel, functies of parameters;
- letsel door verkeerd gebruik, zoals ontoereikende reiniging, en/of
- letsel door blootstelling van het hulpmiddel aan biologische triggers die kunnen leiden tot een ernstige systemische allergische reactie.

Bevestiging

Tafel-/muurbevestiging

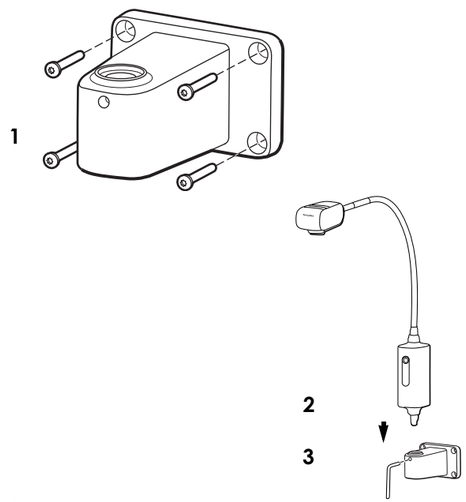

WAARSCHUWING Zorg ervoor dat de montagebeugel goed aan de muur of de tafel is verankerd of dat de mobiele standaard goed is gemonteerd en de onderzoekslamp overeenkomstig de instructies stevig is bevestigd aan de beugel of standaard. Hang of plaats geen voorwerpen aan of op de apparatuur.

Opstellingsinstructies

Montage-instructies voor de mobiele standaard

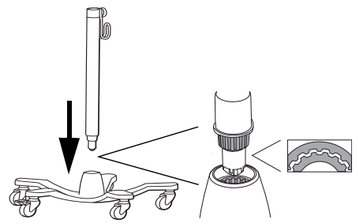

Opstelling

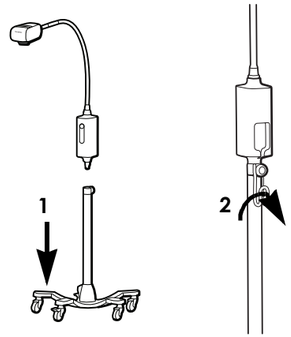

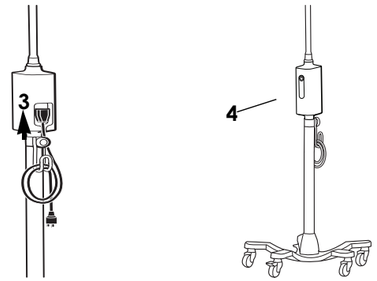

Reiniging

WAARSCHUWING Zorg ervoor dat de stekker van het apparaat uit het stopcontact is.

Armatuur

1. Reinig met een doek die bevochtigd is met een van de volgende goedgekeurde reinigingsmiddelen:
   - warm water en mild reinigingsmiddel
   - 70 procent isopropylalcohol
   - 10% bleekmiddeloplossing
2. Reinig vervolgens opnieuw met een met warm water bevochtigde doek.
3. Met een schone doek droog maken.

Controleer het apparaat na reiniging op slijtage, rafelen of andere schade. Gebruik het apparaat niet als u tekenen van beschadiging ziet, als het apparaat defect is, niet goed lijkt te werken of als u een verandering in de prestaties opmerkt. Neem contact op met de afdeling Technische ondersteuning van Hillrom voor hulp.

Oplossen van storingen

Groene lampje brandt niet

Mogelijke oorzaak
Storing in voeding. De lamp krijgt geen stroom.

Oplossing
Controleer of alle kabels goed zijn aangesloten.

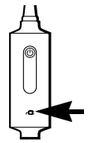

Groene lampje brandt

Mogelijke oorzaak
De lamp werkt niet goed.

Oplossing
Neem contact op met de Technische ondersteuning van Hillrom.

Afvoeren

Gebruikers moeten zich houden aan alle federale, landelijke, regionale en/of lokale wetten en voorschriften zoals deze gelden voor het veilig afvoeren van medische hulpmiddelen en accessoires. In geval van twijfel dient de gebruiker van het apparaat eerst contact op te nemen met de technische ondersteuning van Hillrom voor advies over protocollen voor veilig afvoeren.

welchallyn.com/weee

OCTROOI/OCTROOIEN

hillrom.com/patents
Kan beschermd zijn door één of meer octrooien. Raadpleeg de onderstaande website. De Hill-Rom-ondernemingen zijn eigenaar van Europese, Amerikaanse of andere octrooien en aangevraagde octrooien.

Technische ondersteuning van Hillrom

Voor informatie over de producten van Welch Allyn kunt u contact opnemen met de technische ondersteuning van Hillrom:
hillrom.com/en-us/about-us/locations

Kennisgeving voor gebruikers en/of patiënten in de EU

Elk ernstig incident dat heeft plaatsgevonden met betrekking tot het hulpmiddel dient te worden gemeld aan de fabrikant en de bevoegde instantie van de lidstaat waarin de gebruiker en/of patiënt is gevestigd.

Prestatiekenmerken

Lichtbundel: 14 cm bij 50 cm werkafstand

Type lichtbundel: Zachte rand

Specificaties

Elektrisch

Ingangsvermogen: 100-240 V~ 50Hz-60Hz, 0,35A max.

Omgeving

Temperatuur
- Bij gebruik: 10 °C – 35 °C (50 °F – 95 °F)
- Transport/opslag: -20 °C – 49 °C (-4 °F – 120 °F)

Relatieve vochtigheid, niet-condenserend
- Bij gebruik: 15 – 90 %
- Transport/opslag: 15 – 95%

Atmosferische druk
- Bij gebruik: 700 – 1060 hPa
- Transport/opslag: 500 – 1060 hPa

Classificatie van apparatuur

Veiligheidsklasse 1, continu gebruik

Aanvullende technische informatie

welchallyn.com/gsseries

Normen en naleving

Het apparaat voldoet aan de volgende normen:
IEC 60601-1
IEC 60601-1-2
Landspecifieke normen zijn opgenomen in de van toepassing zijnde conformiteitsverklaring

Intertek 3191479

Partijcode

JJWW (op product)
JJDDD (op verpakking)
JJ = laatste twee cijfers van het jaar,
WW = week van het jaar en
DDD = de opeenvolgende dag van het Juliaanse jaar

Richtlijnen en verklaring van de fabrikant/EMC

Voor informatie over elektromagnetische compatibiliteit (EMC) kunt u de website van Welch Allyn raadplegen: welchallyn.com/emc-examlight

U kunt bij Welch Allyn ook een papieren exemplaar van de informatie over emissies en immuniteit bestellen. Deze wordt binnen 7 kalenderdagen bezorgd.

Accessoires

48955	Tafel-/wandbevestiging voor GS-onderzoekslamp IV/GS 300/ GS 600
44215	Verlengstuk wandbevestiging 12 inch
48960	Stevige/lange mobiele standaard

Garantie

Vijf jaar.

Hill-Rom behoudt zich het recht voor zonder kennisgeving wijzigingen aan te brengen in het ontwerp, de specificaties en de modellen. De enige garantie die Hill-Rom biedt, is de expliciete schriftelijke garantie die wordt verleend op de verkoop of verhuur van haar producten.

Hillrom™

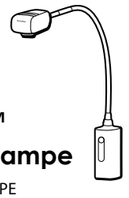

Welch Allyn® Green Series™ 300 generell undersøkelseslampe

901067 UNDERSØKELSES-/PROSEDYRELAMPE

Bruksanvisning
(Norsk)

REF 771377, DIR 80025946 Versjon B, Revisjonsdato: 2020-10

© 2020 Welch Allyn, Inc. Med enerett. Det er ikke tillatt å på noen måte reprodusere eller kopiere hele eller deler av denne bruksanvisningen uten tillatelse fra Welch Allyn. Welch Allyn, Inc. ("Welch Allyn") påtar seg ikke ansvar for eventuell skade på personer som følge av at (i) instruksjoner, forsiktighetsregler, advarsler eller erklæringer vedrørende tiltenkt bruk i denne håndboken ikke er blitt fulgt, eller (ii) ulovlig eller feilaktig bruk av produktet.
Welch Allyn® er et varemerke for Welch Allyn, Inc.
Hillrom™ er et varemerke for Hill-Rom Services, Inc.

Welch Allyn, Inc.
4341 State Street Road
Skaneateles Falls, NY 13153 USA

hillrom.com
Welch Allyn, Inc. er et datterselskap av Hill-Rom Holdings, Inc.

EC REP og EU-IMPORTØR
Welch Allyn Limited
Navan Business Park, Dublin Road,
Navan, Co. Meath C15 AW22
Ireland

Autorisert australsk sponsor
Welch Allyn Australia Pty. Ltd.
Unit 4.01, 2-4 Lyonpark Road
Macquarie Park, NSW 2113
Phone 1800 650 083

Tiltenkt bruk

Welch Allyn GS 300 er konstruert for å møte de forskjellige behovene på legekontorer, i sykehusmiljøer og på spesialistkontorer. Den er ikke beregnet for utarbeiding av en diagnose eller ved kirurgiske inngrep.

Indikasjoner for bruk

Utstyret skal brukes på sykehus og på helseinstitusjoner av kvalifisert helsepersonell for å gi ekstra belysning under undersøkelser og mindre inngrep.

Kontraindikasjoner

Enhetene skal ikke brukes til diagnostisering eller ved kirurgi.

Symbolforklaringer

Hvis du vil ha informasjon om opprinnelsen til disse symbolene, kan du gå til Welch Allyns symbolliste:
welchallyn.com/symbolsglossary

ADVARSEL Advarslene i denne håndboken identifiserer betingelser eller praksis som kan føre til sykdom, skade eller død. Varselsymbolene vil vises med grå bakgrunn i et svart-hvitt-dokument.

FORSIKTIG selles juhendis märksõnaga „ETTEVAATUST" tähistatud teated puudutavad olukordi või tegevusi, mille tulemuseks võib olla seadme või muu vara kahjustumine või andmete kaotsiminek.

#	Produkt-ID
REF	Nummer for ny bestilling
LOT	Partikode
GTIN	Globalt handelsartikkelnummer
	Se bruksanvisningen
MD	Medisinsk utstyr
Rx ONLY	Kun ordinasjon eller "for bruk av eller etter anvisning fra lisensiert lege"
	Produsent
EC REP	Autorisert representant i EU
	Forsiktig: Lys med høy intensitet
	Brukes innendørs
	Temperaturgrenser
	Atmosfæretrykkgrenser
	Luftfuktighetsgrenser
	Strøm på/av
	Vekselstrøm (AC)
	Skal ikke gjenbrukes. Enhet for engangsbruk.
	Masse i kilogram (kg)
	Skjørt
	Denne siden opp
	Stablingsbegrensninger etter nummer
	Holdes tørr
	Resirkulerbar
	Separat kassering av elektrisk og elektronisk utstyr. Skal ikke kastes som usortert kommunalt avfall.

Advarsler

ADVARSEL Les og forstå instruksjonene før produktet brukes. Hvis du ikke setter deg inn i brukskravene for dette produktet, kan det føre til skade på deg selv, pasienten og/eller på instrumentet.
ADVARSEL Lyset er intenst. Ikke stirr på lyskilden når den er i drift. Det kan være skadelig for øynene. For å minimere risikoen for skader på øynene på grunn av optisk stråling må man unngå å se på kraftige lyskilder og refleksjoner fra disse og beskytte øyne når normal pupillstørrelse og vanlige aversjonsreaksjoner ikke er tilstede.
ADVARSEL Bruk undersøkelseslampen med sin tiltenkte arbeidsavstand på 50 cm (20 tommer). Eksponering på kortere avstander kan være skadelig for huden. For å minimere risikoen for skader på øynene på grunn av optiske strålingsfarer må man minimere lysintensiteten på undersøkelsesstedet, minimere eksponeringstiden og ta ytterligere forholdsregler hvis hudens følsomhet er endret gjennom vevskader eller bruk av bedøvelsesmidler.
ADVARSEL Dette er et klasse A-produkt. På et sykehus eller et legekontor kan dette produktet forårsake radiointerferens, og i så fall må brukeren kanskje sette i verk tilfredsstillende tiltak.
ADVARSEL Dette produktet oppfyller kravene i de gjeldende standardene for elektromagnetisk interferens og skal ikke forstyrre annet utstyr og heller ikke påvirkes av annet utstyr. Som en forholdsregel bør man unngå å bruke denne enheten i nærheten av annet utstyr.
ADVARSEL Gjør ikke endringer på dette utstyret. Endringer på utstyret kan medføre pasientskade. Produktets garanti vil opphøre å gjelde hvis det utføres endringer på dette utstyret.
ADVARSEL Fare for personskade. Strømledningen er frakoblingsenheten som brukes til å isolere utstyret fra strømnettet. Plasser utstyret slik at det ikke er vanskelig å nå for å koble fra ledningen.
ADVARSEL Fare for personskade. For å unngå fare for elektrisk støt må man kun koble dette utstyret til en jordet strømkilde.

Forsiktighetsregler

FORSIKTIG Reparasjoner og vedlikehold på dette produktet skal bare utføres ved godkjente Hillrom-servicesentre.
FORSIKTIG Det er ingen deler som brukeren kan yte service på eller bytte ut..

Restrisiko

Dette produktet er i samsvar med relevante standarder for elektromagnetiske forstyrrelser, mekanisk sikkerhet, ytelse og biokompatibilitet. Produktet kan imidlertid ikke eliminere potensiell pasient- eller brukerskade fra følgende:

- Skade eller enhetsskade forbundet med elektromagnetiske farer,
- Skade fra mekanisk fare,
- Skade fra enhets-, funksjons- eller parameterutilgjengelighet,
- Skade fra bruksfeil, for eksempel utilstrekkelig rengjøring, og/eller
- Skade fra eksponering av enheten for biologisk materiale som kan resultere i en alvorlig systemisk allergisk reaksjon.

Montering
Bord-/veggmontering

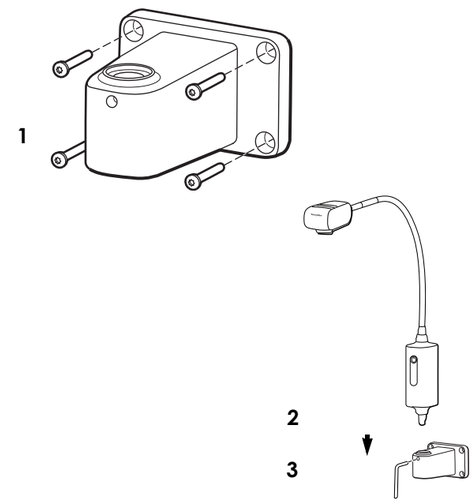

ADVARSEL Kontroller at monteringsbraketten er sikkert festet til veggen eller bordet eller at det mobile stativet er montert på riktig måte og at undersøkelseslampen er sikkert festet til braketten eller stativet etter anvisningene. Det må ikke henges eller plasseres ting på utstyret.

Instruksjoner for oppbygning
Instruksjoner for montering på mobilt stativ

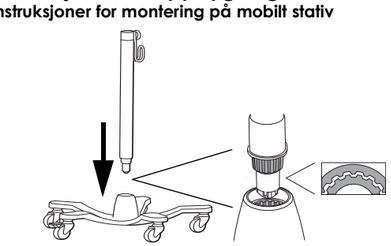

Oppbygging

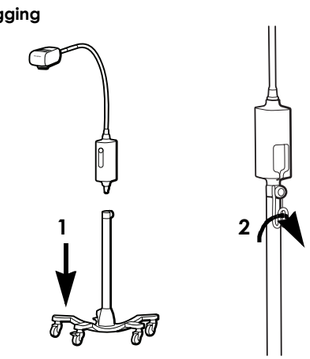

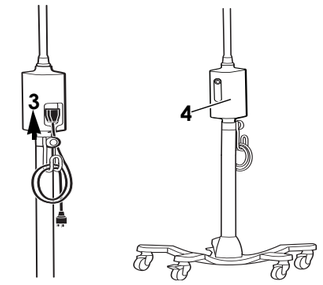

Rengjøring

ADVARSEL Kontroller at støpselet på enheten er trukket ut av stikkontakten.

Lyslegeme

1. Rengjør med en klut fuktet med et av disse godkjente rengjøringsmidlene:
   - varmt vann og mildt rengjøringsmiddel
   - 70 prosent isopropylalkohol
   - 10 prosent blekemiddelløsning
2. Etterfølges med en klut fuktet med varmt vann.
3. Tørkes med en ren klut.

Kontroller utstyret slitasje, frynsing og annen skade etter rengjøring. Skal ikke brukes hvis du ser tegn til skade eller hvis instrumentet har feilfunksjon, ikke ser ut til å fungere som det skal, eller hvis du oppdager endringer i ytelsen. Ta kontakt med Hillroms avdeling for teknisk støtte hvis du trenger hjelp.

Feilsøking

Grønn lampe lyser ikke
Mulig årsak
Strømforsyningsfeil. Lampen får ikke strøm.

Løsning
Kontroller at alle kabler er tilkoblet på riktig måte.

Grønn lampe lyser
Mulig årsak
Lampen fungerer ikke på riktig måte.

Løsning
Ta kontakt med Hillroms avdeling for teknisk støtte.

Kassering

Brukere må følge alle føderale, delstatlige, regionale og/eller lokale lover og forskrifter som gjelder for sikker kassering av medisinsk utstyr og tilbehør. Hvis det foreligger tvil, må brukeren av utstyret først ta kontakt med teknisk støtte for veiledning angående protokoller for sikker kassering.

welchallyn.com/weee

PATENT/PATENTER

hillrom.com/patents
Kan være dekket av én eller flere patenter. Se Internett-adressen nedenfor. Hill-Rom-selskaper er eierne av europeiske, amerikanske og andre patenter og patentsøknader.

Teknisk støtte hos Hillrom

Hvis du ønsker mer informasjon om et Welch Allyn-produkt, kan du kontakte Welch Allyns tekniske støtte:
hillrom.com/en-us/about-us/locations

Merknad til brukere og/eller pasienter i EU

Alle alvorlige hendelser som har oppstått i forbindelse med enheten, skal rapporteres til produsenten og vedkommende myndighet i medlemsstaten der brukeren og/eller pasienten er opprettet.

Ytelsesegenskaper

Lysflekkstørrelse: 14 cm ved 50 cm arbeidsavstand
Lystype: Myk kant

Spesifikasjoner
Elektrisk

Inngang: 100-240 V~ 50 Hz-60 Hz, 0,35 A maks

Miljø

Temperatur
- Drift: 10 °C – 35 °C (50 °F – 95 °F)
- Transport/lagring: -20 °C – 49 °C (-4 °F – 120 °F)

Relativ fuktighet, ikke-kondenserende
- Drift: 15 – 90 %
- Transport/lagring: 15 – 95%

Atmosfærisk trykk
- Drift: 700 – 1060 hPa
- Transport/lagring: 500 – 1060 hPa

Utstyrsklassifikasjon

Sikkerhetsklasse 1, kontinuerlig bruk

Teknisk tilleggsinformasjon

welchallyn.com/gsseries

Standarder og samsvar

Enheten er i samsvar med følgende standarder:
IEC 60601-1
IEC 60601-1-2
Landsspesifikke standarder er inkludert i den aktuelle samsvarserklæringen

Intertek 3191479

Partikode

YYWW (på produktet)
YYDDD (på pakken)
YY = de siste 2 sifrene i året
WW = uken i året
DDD = dagnummeret i det julianske året

Veiledning og erklæring fra produsenten/EMC

For mer informasjon om elektromagnetisk kompatibilitet (EMC), se Welch Allyns nettside: welchallyn.com/emc-examlight.

Et trykt eksemplar av utslipps- og immunitetsinformasjon kan bestilles fra Welch Allyn med levering innen 7 kalenderdager.

Tilbehør

48955	Bord-/veggfeste for GS Exam Light IV / GS 300 / GS 600
44215	12-tommers veggmontert forlengelse
48960	Robust/høyt stativ

Garanti

Fem år.

Hill-Rom forbeholder seg retten til å foreta endringer i design, spesifikasjoner og modeller uten forhåndsvarsel. Den eneste garantien Hill-Rom gir, er garantien som eksplisitt gis skriftlig ved salg eller leie av produktene.

Hillrom™

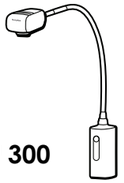

Lampa do badań ogólnych Welch Allyn® Green Series™ 300

901067 LAMPA BADAWCZA/ZABIEGOWA

Instrukcja obsługi
(Polski)

REF 771377, DIR 80025946 Wer. B, Data aktualizacji: 2020-10

© 2020 Welch Allyn, Inc. Wszelkie prawa zastrzeżone. Niedozwolone jest kopiowanie lub powielanie niniejszej instrukcji obsługi bądź jej części w jakiejkolwiek formie bez pozwolenia firmy Welch Allyn. Firma Welch Allyn, Inc. („Welch Allyn") nie ponosi odpowiedzialności za jakiekolwiek obrażenia, które mogą wyniknąć z (i) nieprzestrzegania wskazówek dotyczących prawidłowego użytkowania, przestróg, ostrzeżeń lub wytycznych dotyczących przeznaczenia produktu, jakie zostały opublikowane w niniejszej instrukcji bądź (ii) niewłaściwego lub niezgodnego z prawem użytkowania produktu.
Welch Allyn® jest znakiem towarowym firmy Welch Allyn, Inc.
Hillrom™ jest znakiem towarowym firmy Hill-Rom Services, Inc.

Welch Allyn, Inc.
4341 State Street Road
Skaneateles Falls, NY 13153 USA

hillrom.com
Welch Allyn, Inc. jest spółką zależną firmy Hill-Rom Holdings, Inc.

EC REP i IMPORTER W UE
Welch Allyn Limited
Navan Business Park, Dublin Road,
Navan, Co. Meath C15 AW22
Ireland

Autoryzowany sponsor w Australii
Welch Allyn Australia Pty. Ltd.
Unit 4.01, 2-4 Lyonpark Road
Macquarie Park, NSW 2113
Phone 1800 650 083

Przeznaczenie
Lampa Welch Allyn GS 300 została zaprojektowana, aby sprostać różnorodnym potrzebom gabinetów lekarskich, szpitali i gabinetów specjalistycznych. Nie została przewidziana do diagnozowania, ani do wykonywania zabiegów lekarskich.

Wskazania do stosowania
Wyroby te powinny być używane w szpitalach i placówkach służby zdrowia przez wykwalifikowany personel medyczny w celu zapewnienia dodatkowego oświetlenia podczas wykonywania badań i drobnych zabiegów.

Przeciwwskazania
Wyrobów nie należy używać do celów diagnostycznych ani podczas zabiegów chirurgicznych.

Opis symboli
Informacje o pochodzeniu tych symboli można znaleźć w słowniczku symboli firmy Welch Allyn:
welchallyn.com/symbolsglossary

OSTRZEŻENIE ostrzeżenia zawarte w niniejszej instrukcji określają warunki lub działania, które mogą prowadzić do choroby, uszkodzenia ciała lub zgonu. Symbole ostrzeżeń są widoczne na szarym tle w dokumencie czarno-białym.

PRZESTROGA Przestrogi w niniejszym podręczniku identyfikują warunki lub praktyki, które mogą spowodować uszkodzenie sprzętu lub innego mienia bądź utratę danych.

#	Identyfikator produktu
REF	Numer ponownego zamówienia
LOT	Kod partii
GTIN	Globalny Numer Jednostki Handlowej (GTIN)
	Zapoznać się z instrukcją obsługi
MD	Urządzenie medyczne
Rx ONLY	Sujeito a receita médica ou "Para utilização por ou sob autorização de um profissional médico autorizado"
	Producent
EC REP	Autoryzowany przedstawiciel we Wspólnocie Europejskiej
	Uwaga: Bardzo intensywne światło
	Do użytku w pomieszczeniach zamkniętych
	Granice temperatury
	Granice ciśnienia atmosferycznego
	Granice wilgotności
	Włącznik/wyłącznik zasilania
	Prąd zmienny (AC)
	Nie używać ponownie, wyrób jednorazowego użytku
	Masa w kilogramach (kg)
	Delikatna zawartość
	Tą stroną do góry
	Limit ustawienia opakowań jedno na drugim
	Chronić przed wilgocią
	Nadaje się do recyklingu
	Oddzielna zbiórka sprzętu elektrycznego I elektronicznego. Nie wyrzucać razem z niesortowanymi odpadami komunalnymi.

Ostrzeżenia

OSTRZEŻENIE Przed rozpoczęciem korzystania z tego produktu należy przeczytać i zrozumieć instrukcje. Niezrozumienie wymagań związanych z działaniem tego produktu może spowodować obrażenia ciała użytkownika, pacjenta i/lub może doprowadzić do uszkodzenia instrumentu.
OSTRZEŻENIE Intensywne natężenie światła. Nie patrzeć na uruchomione źródło światła. Może to być szkodliwe dla oczu. Aby zminimalizować szkodliwy wpływ na oczy ze strony zagrożeń spowodowanych przez promieniowanie optyczne, należy unikać patrzenia na jasne źródła światła i jego odbicia, a także chronić oczy w przypadkach, gdy źrenice nie mają naturalnej wielkości i nie następuje awersja do światła.
OSTRZEŻENIE Korzystać z lampy badawczej w zalecanej odległości roboczej wynoszącej 50 cm. Oddziaływanie z mniejszej odległości może być szkodliwe dla skóry. Aby zminimalizować szkodliwy wpływ na skórę spowodowany promieniowaniem optycznym, należy zminimalizować intensywność naświetlenia w miejscu badania skóry, zminimalizować czas oddziaływania i podjąć dodatkowe środki ostrożności, jeśli wrażliwość skóry została zmieniona poprzez urazy tkanki lub zastosowanie znieczulenia.
OSTRZEŻENIE Jest to produkt klasy A. W warunkach szpitalnych lub warunkach gabinetu lekarskiego produkt ten może powodować zakłócenia radiowe, a w przypadku takim istnieje prawdopodobieństwo, że użytkownik będzie musiał podjąć odpowiednie środki zaradcze.
OSTRZEŻENIE Niniejszy produkt spełnia aktualne wymagania dotyczące zakłóceń elektromagnetycznych. Nie powinien zakłócać pracy innych urządzeń, a działanie innych urządzeń nie powinno wywierać na niego niekorzystnego wpływu. Należy jednak unikać korzystania z tego urządzenia w pobliżu innych urządzeń.
OSTRZEŻENIE nie wolno modyfikować tego sprzętu. Jakiekolwiek modyfikacje tego sprzętu mogą prowadzić do obrażeń pacjenta. Jakiekolwiek modyfikacje tego sprzętu powodują unieważnienie gwarancji produktu.
OSTRZEŻENIE ryzyko obrażeń osobistych. Aby zapobiec ryzyku porażenia elektrycznego, niniejsze urządzenie należy podłączać wyłącznie do gniazd zasilających z uziemieniem ochronnym.
OSTRZEŻENIE ryzyko obrażeń osobistych. Kabel zasilający jest elementem służącym do odłączenia sprzętu od gniazda zasilającego. Sprzęt należy ustawić w taki sposób, aby w razie potrzeby można było bez trudu odłączyć kabel zasilający.

Przestrogi

PRZESTROGA serwisowanie tego produktu może być wykonywane wyłącznie w autoryzowanych centrach serwisowych firmy Hillrom.
PRZESTROGA W urządzeniu brak jest części, których naprawę lub wymianę może przeprowadzić użytkownik.

Ryzyko resztkowe
Wyrób ten spełnia wymogi określone w odpowiednich normach dotyczących zakłóceń elektromagnetycznych, bezpieczeństwa mechanicznego, wydajności oraz biozgodności. Nie można jednak wykluczyć potencjalnych obrażeń ciała pacjenta lub użytkownika, których przyczyną mogą być:
- zagrożenia elektromagnetyczne mogące skutkować obrażeniami ciała lub uszkodzeniem wyrobu;
- zagrożenia mechaniczne;
- zagrożenia związane z niedostępnością wyrobu, funkcji lub parametru;
- niewłaściwe użytkowanie, np. nieodpowiednie czyszczenie i/lub
- narażenie wyrobu na działanie czynników biologicznych, które mogą wywołać ciężkie ogólnoustrojowe reakcje alergiczne.

Montaż
Montaż na stole lub ścianie

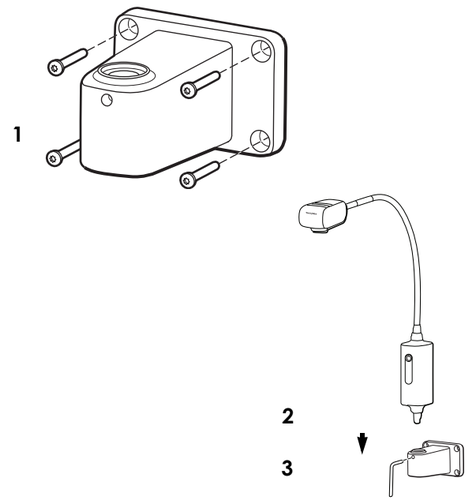

OSTRZEŻENI : Upewnić się, że wspornik montażowy jest bezpiecznie zamocowany do ściany lub stołu, lub że ruchomy statyw jest stabilnie złożony, i że lampa badawcza jest pewnie zamocowana do wspornika lub statywu zgodnie z zaleceniami. Nie wieszać i nie umieszczać żadnych przedmiotów na urządzeniu.

Instrukcja instalacji
Instrukcja składania na ruchomym statywie

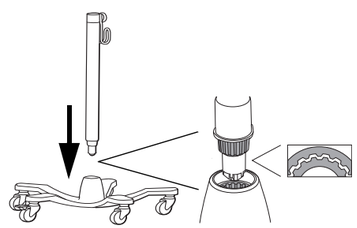

Instalacja

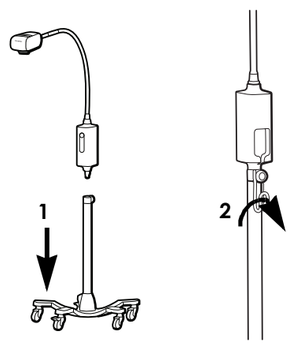

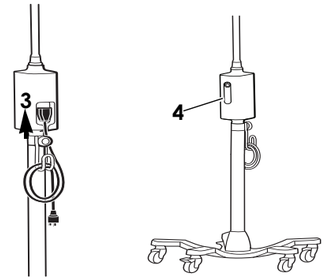

Czyszczenie
OSTRZEŻENIE Sprawdzić, czy urządzenie jest odłączone od ściennego gniazdka elektrycznego.

Oprawa lampy
1. Czyścić ściereczką zwilżoną jednym z następujących zatwierdzonych środków czyszczących:
   - ciepła woda i łagodny detergent,
   - 70 procentowego alkoholu izopropylowego
   - 10-procentowy roztwór wybielacza.
2. Następnie należy użyć ściereczki zwilżonej ciepłą wodą.
3. Wytrzeć do sucha czystą szmatką.

Po zakończeniu czyszczenia sprawdzić wyrób pod kątem zużycia, przetarć i innych uszkodzeń. Nie należy korzystać z wyrobu w przypadku zauważenia oznak jego uszkodzenia, awarii, nieprawidłowego działania lub zmiany w funkcjonowaniu. W celu uzyskania pomocy skontaktować się z działem pomocy technicznej firmy Hillrom.

Rozwiązywanie problemów

Zielona lampka nie świeci się
Prawdopodobna przyczyna
Brak zasilania. Do lampy nie jest doprowadzone zasilanie.

Rozwiązanie
Sprawdzić, czy wszystkie kable są prawidłowo podłączone.

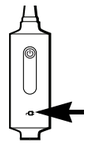

Zielona lampka świeci się
Prawdopodobna przyczyna
Lampa nie działa prawidłowo.

Rozwiązanie
Skontaktować się z działem pomocy technicznej firmy Hillrom.

Usuwanie
Użytkownicy muszą przestrzegać wszystkich przepisów krajowych, wojewódzkich, regionalnych i/lub lokalnych w zakresie bezpiecznego usuwania wyrobów i akcesoriów medycznych. W razie wątpliwości użytkownik powinien najpierw skontaktować się z działem pomocy technicznej firmy Hillrom w celu uzyskania wskazówek dotyczących protokołów bezpiecznego usuwania.

welchallyn.com/weee

PATENT/PATENTY
hillrom.com/patents
Produkt może być objęty jednym lub większą liczbą patentów. Patrz poniższa strona internetowa. Firmy należące do grupy Hill-Rom są właścicielami patentów i rozpatrywanych wniosków patentowych w Europie, Stanach Zjednoczonych i innych krajach.

Dział pomocy technicznej firmy Hillrom
Informacje na temat dowolnego produktu firmy Welch Allyn można uzyskać, kontaktując się z działem pomocy technicznej firmy Hillrom:
hillrom.com/en-us/about-us/locations

Uwaga dla użytkowników i/lub pacjentów na terenie UE
Wszelkie poważne wypadki, które wystąpiły w związku z wyrobem, należy zgłaszać producentowi i właściwemu organowi państwa członkowskiego, w którym przebywa użytkownik i/lub pacjent.

Charakterystyka działania
Rozmiar plamki: 14 cm przy odległości roboczej wynoszącej 50 cm

Typ plamki: Z miękką krawędzią

Specyfikacje
Parametry elektryczne
Zasilanie: 100-240 V~ 50 Hz-60 Hz; maks. 0,35 A

Środowisko
Temperatura
- Środowisko pracy: 10 °C – 35 °C (50 °F – 95 °F)
- Transport/mag azynowanie: -20 °C – 49 °C (-4 °F – 120 °F)

Wilgotność względna, bez kondensacji
- Środowisko pracy: 15 – 90 %
- Transport/mag azynowanie: 15 – 95%

Ciśnienie atmosferyczne
- Środowisko pracy: 700 – 1060 hPa
- Transport/mag azynowanie: 500 – 1060 hPa

Klasyfikacja sprzętu
Klasa bezpieczeństwa 1, działanie ciągłe

Dodatkowe informacje techniczne
welchallyn.com/gsseries

Normy i zgodność
Wyrób ten jest zgodny z następującymi normami:
IEC 60601-1
IEC 60601-1-2
Normy obowiązujące w danym kraju są zawarte w stosownej deklaracji zgodności.

Intertek 3191479

Kod partii
RRTT (na produkcie)
RRDDD (na opakowaniu)
RR = ostatnie 2 cyfry roku,
TT = tydzień roku,
DDD = dzień roku według kalendarza juliańskiego

Wskazówki i deklaracja producenta / kompatybilność elektromagnetyczna
Informacje na temat zgodności elektromagnetycznej (EMC) można znaleźć na stronie internetowej firmy Welch Allyn:
welchallyn.com/emc-examlight.
Wydrukowany egzemplarz dokumentu Informacje na temat emisji i odporności można zamówić w firmie Welch Allyn (dostawa w ciągu 7 dni kalendarzowych).

Akcesoria

48955	Uchwyt do montażu na stole/ścianie do lampy badawczej GS IV / GS 300 / GS 600
44215	12-calowe przedłużenie uchwytu do montażu na ścianie
48960	Solidny/wysoki stojak mobilny

Gwarancja
Pięć lat.

Firma Hill-Rom zastrzega sobie prawo do wprowadzania zmian w projekcie, danych technicznych oraz modelach produktów bez wcześniejszego powiadomienia. Jedyną gwarancją, jakiej udziela firma Hill-Rom, jest wyraźna gwarancja pisemna udzielona w trakcie sprzedaży lub dzierżawy produktów.

Hillrom™

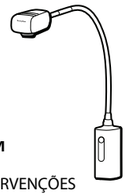

Candeeiro de exames 300 Welch Allyn® Green Series™

901067 CANDEEIRO DE EXAMES/PARA INTERVENÇÕES

Instruções de utilização
(Português)

REF 771377, DIR 80025946 Ver. B, Data da revisão: 2020-10

© 2020 Welch Allyn, Inc. Todos os direitos reservados. Não é permitido reproduzir ou duplicar, sob qualquer forma, estas instruções de utilização ou qualquer parte das mesmas sem autorização da Welch Allyn. A Welch Allyn, Inc. ("Welch Allyn") não assume qualquer responsabilidade por lesões causadas a quem quer que seja que possam resultar (i) do incumprimento das instruções de utilização, indicações de atenção, indicações de advertência ou da declaração de utilização prevista do produto, publicadas neste manual, ou (ii) da utilização ilegal ou incorreta do produto.
Welch Allyn® é uma marca comercial da Welch Allyn, Inc.
Hillrom™ é uma marca comercial da Hill-Rom Services, Inc.

Welch Allyn, Inc.
4341 State Street Road
Skaneateles Falls, NY 13153 USA

hillrom.com
A Welch Allyn, Inc. é uma subsidiária da Hill-Rom Holdings, Inc.

EC REP e IMPORTADOR NA UE
Welch Allyn Limited
Navan Business Park, Dublin Road,
Navan, Co. Meath C15 AW22
Ireland

Promotor australiano
autorizado
Welch Allyn Australia Pty. Ltd.
Unit 4.01, 2-4 Lyonpark Road
Macquarie Park, NSW 2113
Phone 1800 650 083

Indicação de Uso
O GS 300 da Welch Allyn foi concebido para ir ao encontro de várias necessidades dos consultórios de médicos de clínica geral, ambientes hospitalares e consultórios de especialistas. Não se destina a fazer diagnóstico nem cirurgia.

Indicações de utilização
Os dispositivos devem ser utilizados em hospitais e instalações de cuidados de saúde por profissionais de saúde com formação para fornecer iluminação adicional durante a realização de exames e pequenas intervenções.

Contraindicações
Os dispositivos não devem ser utilizados para fazer diagnósticos ou cirurgias.

Descrições de símbolos
Para obter informações relativas à origem destes símbolos, consulte o glossário de símbolos da Welch Allyn:
welchallyn.com/symbolsglossary

AVISO As declarações de aviso presentes neste manual identificam condições ou práticas que podem conduzir a doenças, lesões ou morte. Os símbolos de aviso são apresentados com um fundo cinzento num documento a preto e branco.

ATENÇÃO przestrogi zawarte w niniejszej instrukcji określają warunki lub działania, które mogą spowodować uszkodzenie sprzętu lub innego mienia bądź utratę danych.

Identificador do produto

REF Número de encomenda

LOT Código de lote

GTIN Número de Artigo Comercial Global

Consultar as instruções de utilização

MD Dispositivo médico

Rx ONLY Sujeito a receita médica ou "Para utilização por ou sob autorização de um profissional médico autorizado"

Fabricante

EC REP Representante Autorizado na Comunidade Europeia

Cuidado: Elevada intensidade da luz

Utilização interior

Limites de temperatura

Limites de pressão atmosférica

Limites de humidade

Ligar/Desligar (ON/OFF)

Corrente alternada (CA)

Não reutilizar, dispositivo de utilização única

Massa em quilogramas (kg)

Frágil

Este lado para cima

Limite de empilhamento por número

Manter seco

Reciclável

O equipamento elétrico deve ser recolhido separadamente. Não eliminar como lixo urbano indiferenciado.

Indicações de advertência

AVISO Leia e compreenda as instruções antes de utilizar o produto. O facto de não compreender perfeitamente as condições de funcionamento deste produto pode originar lesões graves a si, ao paciente e/ou danificar o instrumento.
AVISO A iluminação é intensa. Não olhe diretamente para a luz durante o funcionamento. Pode ser perigoso para os olhos. Para reduzir o risco de danos provocados pela radiação óptica. evite olhar para fontes de luz brilhantes e respectivos reflexos, e proteja os olhos sempre que a dimensão das pupilas não seja normal ou não haja respostas de aversão.
AVISO Use a luz de observação dentro da gama prevista de utilização 20 in (50 cm). Uma exposição a distâncias inferiores pode prejudicar a sua pele. Para não correr o risco de danificar a pele por radiação ótica diminua a intensidade da luz no local de exame, reduza os tempos de exposição e tome todas as precauções sempre que a sensibilidade da pele se tenha alterado devido a trauma dos tecidos ou uso da anestesia.
AVISO Este é um produto da classe A. Num hospital ou consultório médico este produto pode causar interferências de rádio e nesse caso o utilizador pode ter de tomar medidas adequadas à situação.
AVISO Este produto está em conformidade com as normas atuais obrigatórias relativamente a interferência eletromagnética e não deve causar problemas noutros equipamentos, nem ser afetado por outros dispositivos. Como precaução, evite utilizar este dispositivo nas proximidades de outro equipamento.
AVISO Não modifique este equipamento. Qualquer modificação deste equipamento pode resultar em lesões no paciente. Qualquer modificação deste equipamento resulta na anulação da garantia do produto.
AVISO Risco de ferimentos pessoais. Para evitar o risco de choque elétrico, este equipamento só pode ser ligado a uma fonte de alimentação com ligação à terra de proteção.
AVISO Risco de ferimentos pessoais. O cabo de alimentação é o dispositivo de corte da alimentação que isola este equipamento da fonte de alimentação. Posicione o equipamento de forma a que não seja difícil alcançar ou desligar o cabo.

Indicações de atenção

ATENÇÃO as reparações podem ser realizadas apenas pelos centros de assistência técnica autorizados pela Hillrom.
ATENÇÃO Não existem peças que requeiram manutenção/substituição.

Risco residual
Este produto está em conformidade com as normas relevantes de interferência eletromagnética, segurança mecânica, desempenho e biocompatibilidade. No entanto, o produto não pode eliminar completamente a possibilidade de ferimentos no paciente ou no utilizador decorrente do seguinte:
- Ferimentos ou danos no dispositivo associados a perigos eletromagnéticos;
- Ferimentos devido a perigos mecânicos;
- Ferimentos devido a indisponibilidade do dispositivo, função ou parâmetro;
- Ferimentos devido a utilização incorreta, como limpeza inadequada e/ou
- Ferimentos devido à exposição do dispositivo a estímulos biológicos que podem resultar numa reação alérgica sistémica grave.

Montagem
Mesa/montagem de parede

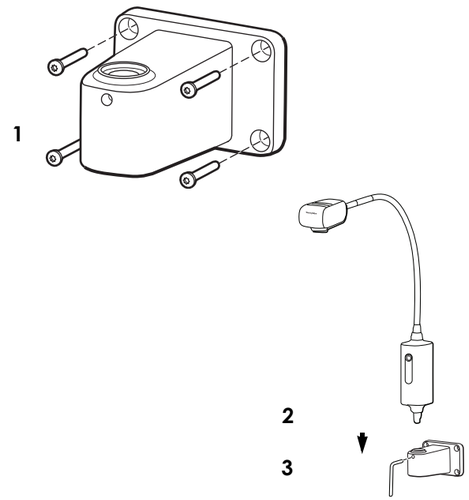

AVISO Certifique-se de que o suporte de montagem está bem fixo. à parede ou à mesa ou que o suporte móvel está perfeitamente seguro, e de que a lâmpada de observação está bem fixa ao suporte. e ao pé, segundo as instruções de montagem. Não pendure nem coloque objectos em cima do aparelho.

Instruções
Instruções de montagem de unidade móvel

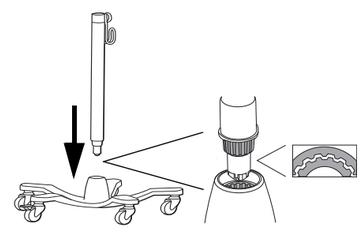

Configuração

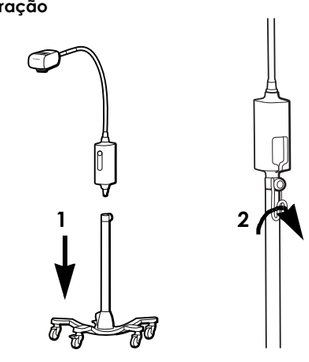

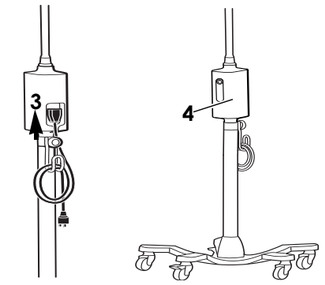

Limpeza

AVISO Verifique se o aparelho está desligado da tomada elétrica

Luminária

1. Limpe com um pano humedecido com qualquer um destes agentes de limpeza aprovados:
   - água morna e detergente suave
   - 70% de álcool isopropílico
   - solução de lixívia a 10%
2. Em seguida, utilize um pano humedecido com água morna.
3. Seque bem com um pano limpo.

Após a limpeza, inspecione o dispositivo quanto a desgaste ou outros danos. Não utilize se forem detetados sinais de danos, se o equipamento não funcionar corretamente ou se notar uma alteração no desempenho. Contacte o departamento de assistência técnica da Hillrom para obter assistência.

Resolução de problemas

A luz verde não acende

Causa possível
Falha de alimentação. A alimentação não chega à lâmpada.

Solução
Verifique se todos os fios estão bem ligados.

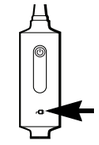

A luz verde está acesa

Causa possível
A lâmpada não está a funcionar bem.

Solução
Contacte a assistência técnica da Hillrom.

Eliminação
Os utilizadores devem respeitar todas as leis e regulamentos federais, estatais, regionais e/ou locais, na medida em que são responsáveis pela eliminação segura de acessórios e dispositivos médicos. Em caso de dúvida, o utilizador do dispositivo deve contactar, em primeiro lugar, a assistência técnica da Hillrom para obter orientações sobre os protocolos de eliminação segura.

welchallyn.com/weee

PATENTE/PATENTES
hillrom.com/patents
Pode estar abrangido por uma ou mais patentes. Consulte o endereço de Internet abaixo. As empresas Hill-Rom são as proprietárias das patentes europeias, norte?americanas e de outras patentes e de pedidos de patentes pendentes.

Assistência técnica da Hillrom
Para obter informações acerca de qualquer produto da Welch Allyn, contacte a assistência técnica da Hillrom: hillrom.com/en-us/about-us/locations

Aviso para os utilizadores e/ou pacientes na UE
ualquer incidente grave que tenha ocorrido em relação ao dispositivo deve ser comunicado ao fabricante e à autoridade competente do Estado-Membro em que o utilizador e/ou o paciente estão estabelecidos.

Características de desempenho
Tamanho do foco: 14 cm a uma distância de trabalho de 50 cm

Tipo de foco: Margem do campo de luz suave

Especificações
Entrada
de energia: 100-240 V~ 50Hz-60Hz, 0,35 A máx.

Ambiente
Temperatura
- de funcionamento: 10 °C – 35 °C (50 °F – 95 °F)
- Transporte/armazenagem: -20 °C – 49 °C (-4 °F – 120 °F)

Humidade relativa, sem condensação
- de funcionamento: 15 – 90 %
- Transporte/armazenagem: 15 – 95%

Limites de pressão atmosférica
- de funcionamento: 700 – 1060 hPa
- Transporte/armazenagem: 500 – 1060 hPa

Classificação do equipamento
Classe de segurança I, Funcionamento constante

Outra informação técnica
welchallyn.com/gsseries

Normas e conformidade
O dispositivo está em conformidade com as seguintes normas:
IEC 60601-1
IEC 60601-1-2
As normas específicas do país estão incluídas na Declaração de conformidade aplicável

C ETL US LISTED Intertek 3191479

Código de lote
AASS (no produto)
AADDD (na embalagem)
YY = dois últimos dígitos do ano
SS = semana do ano
DDD = dia consecutivo do ano juliano

Orientação e declaração do fabricante/CEM
Para obter informações sobre compatibilidade eletromagnética (CEM), consulte o website da Welch Allyn:
welchallyn.com/emc-examlight.

É possível encomendar uma cópia impressa das informações sobre as emissões e a imunidade à Welch Allyn para entrega no prazo de 7 dias.

Acessórios

48955	Montagem em mesa/parede para candeeiro de exames IV GS/GS 300/GS 600
44215	Extensão de montagem em parede de 12 polegadas
48960	Suporte móvel de alta resistência/de altura elevada

Garantia
Cinco anos.

A Hill-Rom reserva-se o direito de proceder a alterações sem aviso prévio ao design, às especificações e aos modelos. A única garantia concedida pela Hill-Rom é a garantia expressa por escrito alargada à venda ou aluguer dos seus produtos.

Hillrom™

Luz de exame geral Welch Allyn® Green Series™ 300

901067 LUZ PARA PROCEDIMENTOS/EXAMES

Instruções de uso
(Português BR)

REF 771377, DIR 80025946 Ver. B, Data da revisão: 2020-10

© 2020 Welch Allyn, Inc. Todos os direitos reservados. Ninguém tem permissão para reproduzir ou duplicar, de forma alguma, estas instruções de uso ou qualquer parte sem a permissão da Welch Allyn. A Welch Allyn, Inc. (“Welch Allyn”) não assume qualquer responsabilidade por qualquer lesão que possa resultar de (i) falha em usar o produto adequadamente de acordo com as instruções, advertências, avisos ou declaração de uso pretendido publicada neste manual ou (ii) qualquer uso ilegal ou inadequado do produto.
Welch Allyn® é uma marca comercial da Welch Allyn, Inc.
Hillrom™ é uma marca comercial da Hill-Rom Services, Inc.

Welch Allyn, Inc.
4341 State Street Road
Skaneateles Falls, NY 13153 USA

hillrom.com
Welch Allyn, Inc. es una filial de Hill-Rom Holdings, Inc.

EC REP e IMPORTADOR na UE
Welch Allyn Limited
Navan Business Park, Dublin Road,
Navan, Co. Meath C15 AW22
Ireland

Patrocinador australiano autorizado
Welch Allyn Australia Pty. Ltd.
Unit 4.01, 2-4 Lyonpark Road
Macquarie Park, NSW 2113
Phone 1800 650 083

Uso pretendido
O GS 300 da Welch Allyn foi criada para atender às várias necessidades do consultório médico, ambiente hospitalar e consultório do especialista. Não tem como objetivo o fornecimento de diagnóstico ou a cirurgia.

Indicações de uso
Os dispositivos devem ser usados em hospitais e instalações de saúde por profissionais de saúde treinados para fornecer iluminação adicional durante a realização de exames e procedimentos menores.

Contraindicações
Os dispositivos não devem ser usados para realizar diagnósticos ou cirurgias.

Descrições de símbolo
Para obter informações sobre a origem desses símbolos, consulte o glossário de símbolos da Welch Allyn.
welchallyn.com/symbolsglossary

AVISO As etiquetas de aviso presentes neste manual identificam condições ou práticas que podem causar doenças, lesões ou morte. As declarações de aviso são exibidas com um plano de fundo cinza em um documento em preto e branco.

CUIDADO Atențională din acest manual identifică practicile sau condițiile care ar putea duce la deteriorarea echipamentelor sau a altor bunuri sau la pierderea datelor. Această definiție se aplică atât simbolurilor galbene, cât și celor alb-negru.

#	Identificador do produto
REF	Número de novo pedido
LOT	Código do lote
GTIN	Número de item de comércio global
	Consulte as Instruções de uso
MD	Dispositivo médico
Rx ONLY	Somente com receita ou "Para uso por ou mediante pedido de um profissional médico licenciado"
	Fabricante
EC REP	Patrocinador australiano autorizado
	Cuidado: Luz de alta intensidade.
	Use em ambientes internos.
	Limites de temperatura
	Limite de pressão atmosférica
	Limite de umidade
	Botão liga/desliga
	Corrente alternada (CA)
	Não reutilize. Dispositivo descartável
	Massa em quilogramas (kg)
	Frágil
	Este lado para cima
	Limite de empilhamento pelo número
	Mantenha seco
	Reciclável
	Separe a coleção de equipamentos elétricos e eletrônicos. Não descarte este produto como lixo urbano não classificado (reciclável/ orgânico).

Avisos
AVISO Leia e compreenda as instruções antes de utilizar o produto. A falha em entender os requisitos operacionais para este produto pode resultar em lesão física em você, no paciente e/ou pode danificar o instrumento.
AVISO A iluminação é intensa. Não olhe diretamente para a fonte de luz durante a operação. Isso pode danificar os olhos. Para minimizar o risco de danos aos olhos causados pelo perigo da radiação óptica, evite olhar para a fonte de luz forte e seus reflexos e proteja os olhos quando não houver a presença de tamanhos normais de pupila e respostas de aversão.
AVISO Use a luz de exame em sua extensão de trabalho planejada de 20 pol (50 cm). Exposições em distâncias mais próximas podem ser perigosas à pele. Para minimizar o risco de danos à pele causado pelo perigo da radiação óptica, minimiza a intensidade da iluminação no local de exame do tecido, minimize os tempos de exposição e tome precauções adicionais quando a sensibilidade da pele tiver sido alterada por meio de trauma tecidual ou pelo uso de anestesia.
AVISO Esse é um produto classe A. Em um ambiente de hospital/ consultório, esse produto pode causar interferência de rádio, em cujo caso o usuário pode ser solicitado a tomar as medidas adequadas.
AVISO Este produto obedece aos padrões atuais de interferência magnética e não deverá apresentar problemas a outros equipamentos nem ser afetado por outros dispositivos. Como precaução, evite usar este dispositivo próximo a outros equipamentos.
AVISO Não modifique o equipamento. Qualquer modificação pode levar a lesões no paciente. Qualquer modificação no equipamento anulará a garantia do produto.
AVISO Risco de lesões pessoais. Para evitar o risco de choque elétrico, este equipamento só pode ser conectado a uma rede de alimentação com fio-terra de proteção.
AVISO Risco de lesões pessoais. O cabo de alimentação é considerado o dispositivo de desconexão para isolamento deste equipamento das redes de energia. Posicione o equipamento em uma posição que não seja difícil de alcançar para desconectar o cabo.

Advertências
CUIDADO Apenas as centrais de serviço autorizadas da Hillrom podem executar manutenção no produto.
CUIDADO Não há peças substituíveis/sujeitas à manutenção pelo usuário.

Risco residual
Este produto está em conformidade com a interferência eletromagnética, segurança mecânica, desempenho e padrões de biocompatibilidade relevantes. No entanto, o produto não pode eliminar completamente os possíveis danos ao paciente ou usuário do seguinte:
- Danos ou prejuízos ao dispositivo associados a riscos eletromagnéticos,
- Danos causados por perigos mecânicos,
- Danos causados pela indisponibilidade do dispositivo, função ou parâmetro,
- Danos causados por uso indevido, tais como a limpeza inadequada e/ou
- Danos causados pela exposição do dispositivo a estímulos biológicos que podem resultar em grave reação alérgica sistêmica.

Montagem
Montagem na mesa/parede

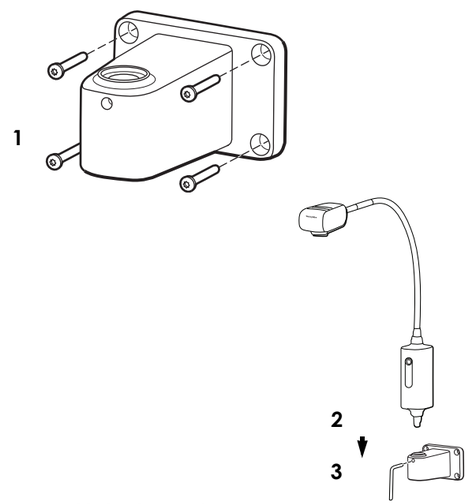

AVISO Certifique-se de que o suporte de montagem esteja fixado com segurança na parede ou mesa, ou de que o suporte móvel esteja montado com segurança, e a lâmpada de exame esteja fixada com segurança ao suporte ou ao suporte móvel, conforme as instruções. Não pendure ou coloque objetos no equipamento.

Instruções de configuração
Instruções de montagem em suporte móvel

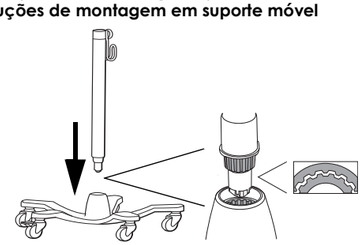

Configuração

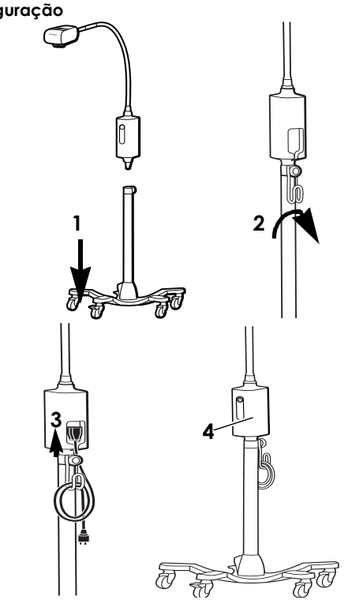

Limpeza
AVISO Certifique-se de que o dispositivo esteja desligado da tomada.

Luminária

1. Limpe com um pano umedecido com qualquer um destes produtos de limpeza aprovados:
   - água morna e detergente neutro
   - 70 por cento de álcool isopropílico
   - Solução de água sanitária a 10%
2. Siga com um pano umedecido com água morna.
3. Seque com um pano limpo.

Após a limpeza, inspecione o dispositivo quanto a presença de desgaste ou outros danos. Não utilize o produto se houver sinais de danos, se o instrumento não funcionar corretamente, se parecer que ele não está funcionando corretamente ou se você notar uma alteração no desempenho. Entre em contato com o departamento de Suporte Técnico da Hillrom para obter assistência.

Solução de problemas

Luz verde apagada
Causa possível
Falha no fornecimento de energia. Não há fornecimento de energia à luz.
Resolução
Verifique se todos os cabos estão conectados corretamente.

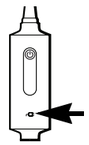

Luz verde acesa
Causa possível
A luz não está funcionando corretamente.
Resolução
Entre em contato com o suporte técnico.

Descarte
Os usuários devem aderir a todas as leis e regulamentos federais, estaduais, regionais e/ou locais em relação ao descarte seguro de dispositivos e acessórios médicos. Em caso de dúvida, o usuário do dispositivo deve primeiro entrar em contato com o Suporte Técnico da Hillrom para obter orientação sobre protocolos de descarte seguro.
welchallyn.com/weee

PATENTE/PATENTES
hillrom.com/patents
O produto pode estar coberto por uma ou mais patentes. Consulte o endereço online acima. As empresas do grupo Hill-Rom detêm patentes e pedidos de patente na Europa, Estados Unidos e em outros países.

Suporte técnico da Hillrom
Para obter informações sobre qualquer produto da Hillrom, entre em contato com o suporte técnico da Hillrom através do endereço hillrom.com/en-us/about-us/locations

Características de desempenho
Tamanho do ponto: 14 cm a 50 cm de distância de trabalho
Tipo de ponto: Borda suave

Especificações
Elétrica
Entrada: 100 – 240 V~ 50 Hz – 60 Hz, 0,35 A máx.

Ambiente
Temperatura
- Operação: 10 °C – 35 °C (50 °F – 95 °F)
- Transporte/armazenamento: -20 °C – 49 °C (-4 °F – 120 °F)

Umidade relativa, sem condensação
- Operação: 15 – 90 %
- Transporte/armazenamento: 15 – 95%

Pressão atmosférica
- Operação: 700 – 1060 hPa
- Transporte/armazenamento: 500 – 1060 hPa

Classificação do equipamento
Classe de segurança I, Operação contínua

Informações técnicas adicionais
welchallyn.com/gsseries

Padrões e conformidade
O dispositivo está em conformidade com as seguintes normas:
IEC 60601-1
IEC 60601-1-2
Os padrões específicos do país estão incluídos na declaração de conformidade aplicável

Código do lote
AASS (no produto)
AADDD (na embalagem)
AA = últimos 2 dígitos do ano
SS = semana do ano
DDD = dia consecutivo do ano juliano

Diretrizes e declaração do fabricante/EMC
Para obter informações sobre a compatibilidade eletromagnética (EMC), consulte o site da Welch Allyn:
welchallyn.com/emc-examlight.

Uma cópia impressa das informações sobre emissões e imunidade pode ser solicitada à Welch Allyn para entrega em até sete dias corridos.

Acessórios

48955	Suporte de mesa/parede para luz de exame IV GS / GS 300 / GS 600
44215	Extensão de montagem em parede de 12”
48960	Suporte móvel pesado/alto

Garantia
Cinco anos.

A Hill-Rom reserva-se o direito de alterar, sem aviso prévio, o design, as especificações e os modelos. A única garantia que a Hill-Rom oferece é a garantia expressa por escrito estendida na venda ou locação de seus produtos.

Hillrom™

Lampă de examinare generală Welch Allyn® Green Series™ 300

901067 LAMPĂ DE EXAMINARE/PENTRU PROCEDURI

Instrucțiuni de utilizare
(Română)

REF 771377, DIR 80025946 Ver. B, Data revizuirii: 2020-10

©2020 Welch Allyn, Inc. Toate drepturile rezervate. Este interzisă reproducerea sau duplicarea, în orice formă, a acestor instrucțiuni de utilizare sau a oricărei părți din acestea fără permisiunea Welch Allyn. Welch Allyn, Inc. („Welch Allyn") nu își asumă responsabilitatea pentru nicio vătămare corporală a vreunei persoane, care poate rezulta din (i) neutilizarea produsului în conformitate cu instrucțiunile, atenționările, avertizările sau declarația privind domeniul de utilizare publicate în acest manual, sau (ii) orice utilizare ilegală sau necorespunzătoare a produsului.
Welch Allyn® este o marcă comercială a Welch Allyn, Inc.
Hillrom™ este o marcă comercială a Hill-Rom Services, Inc.

Welch Allyn, Inc.
4341 State Street Road
Skaneateles Falls, NY 13153 USA

hillrom.com
Welch Allyn, Inc. este o marcă comercială a Hill-Rom Holdings, Inc.

EC REP și IMPORTATOR UE
Welch Allyn Limited
Navan Business Park, Dublin Road,
Navan, Co. Meath C15 AW22
Ireland

Sponsor autorizat în Australia
Welch Allyn Australia Pty. Ltd.
Unit 4.01, 2-4 Lyonpark Road
Macquarie Park, NSW 2113
Phone 1800 650 083

Domeniu de utilizare
Produsul GS 300 Welch Allyn este proiectat pentru a răspunde cerințelor variate din cabinetele medicale, spitale și cabinetele medicilor specialiști. Acesta nu este prevăzut pentru a furniza un diagnostic sau pentru scopuri chirurgicale.

Indicații de utilizare
Dispozitivele sunt concepute pentru a fi utilizate în spitale și centre medicale de către profesioniști instruiți din domeniul medical, pentru a furniza iluminare suplimentară în timpul examinărilor și procedurilor minore.

Contraindicații
Dispozitivele nu trebuie utilizate pentru diagnosticare sau în intervențiile chirurgicale.

Descrieri ale simbolurilor
Pentru informații despre originea acestor simboluri, consultați glosarul de simboluri Welch Allyn:
welchallyn.com/symbolsglossary

AVERTIZARE Avertizările din acest manual identifică practicile sau condițiile care ar putea conduce la boală, rănire sau deces. Avertizările sunt afișate pe fundal gri, întrun document alb-negru.

ATENȚIE Atenționările din acest manual identifică practicile sau condițiile care ar putea duce la deteriorarea echipamentelor sau a altor bunuri sau la pierderea datelor. Această definiție se aplică atât simbolurilor galbene, cât și celor alb-negru.

#	Identificator de produs
REF	Număr comandă nouă
LOT	Codul lotului
GTIN	Cod articol comercial global
	Consultați instrucțiunile de utilizare
MD	Dispozitiv medical
Rx ONLY	Numai pe bază de rețetă sau „Pentru utilizare de către sau pe baza unei comenzi date de un profesionist care deține autorizație de practică în domeniul medical"
	Producător
EC REP	Reprezentant autorizat în Comunitatea Europeană
	Atenție: Lumină cu intensitate mare
	A se folosi la interior
	Limite de temperatură
	Limite de presiune atmosferică
	Limite de umiditate
	Alimentare pornită/oprită
	Curent alternativ (c.a.)
	A nu se reutiliza, dispozitiv de unică folosință
	Masa în kilograme (kg)
	Fragil
	Sus
	Limita de stivuire în funcție de număr
	A se păstra uscat
	Reciclabil
	Colecție separată de echipamente electrice și electronice. Nu aruncați produsul cu deșeurile municipale nesortate.

Avertizări

AVERTIZARE Citiți și înțelegeți instrucțiunile înainte de a utiliza acest produs. Dacă nu sunt înțelese cerințele operaționale ale acestui produs, se poate ajunge la vătămarea propriei persoane, a pacientului și/sau la deteriorarea instrumentului.
AVERTIZARE Lumina este intensă. Nu priviți direct sursa de lumină în timpul funcționării. Aceasta poate dăuna ochilor. Pentru a minimaliza riscurile de vătămare a ochilor prin pericolele asociate radiațiilor optice, evitați să priviți sursele de lumină puternică și reflexiile acestora și protejați ochii persoanelor care nu prezintă o dimensiune pupilară normală sau reflexe adecvate de autoapărare.
AVERTIZARE Utilizați lampa pentru consultații de la distanța de funcționare prevăzută, de 50 cm (20 in). Expunerea de la distanță mai mică decât atât poate dăuna pielii. Pentru a minimaliza riscul de vătămare a pielii prin pericolele asociate radiațiilor optice, reduceți la minim intensitatea luminii la locul de examinare a țesutului, reduceți la minim timpul de expunere și luați măsuri suplimentare de precauție atunci când sensibilitatea pielii a fost afectată de traume la nivelul țesuturilor sau de utilizarea anesteziei.
AVERTIZARE Acesta este un produs de clasa A. Într-un spital/cabinet medical, acest produs poate cauza interferențe radio, caz în care utilizatorul poate fi obligat să ia măsurile adecvate.
AVERTIZARE Acest produs respectă standardele obligatorii actuale privind interferențele electromagnetice și nu ar trebui să constituie o problemă pentru alte echipamente sau să fie afectat de alte dispozitive. Ca precauție, evitați să utilizați acest dispozitiv în apropierea altui echipament.
AVERTIZARE Nu modificați acest echipament. Orice modificare a acestui echipament poate conduce la vătămarea pacientului. Orice modificare a acestui echipament anulează garanția produsului.
AVERTIZARE Risc de vătămare corporală. Pentru a evita riscul de electrocutare, acest echipament trebuie conectat doar la o rețea de alimentare cu împământare de protecție.
AVERTIZARE Risc de vătămare corporală. Cablul de alimentare este dispozitivul de deconectare utilizat pentru a izola acest echipament de rețeaua de alimentare. Poziționați echipamentul astfel încât accesul pentru deconectarea cablului să nu fie dificil de realizat.

Atenționări

ATENȚIE Numai centrele de service Hillrom autorizate pot efectua lucrări de service la acest produs.
ATENȚIE Nu există piese care să poată fi reparate/înlocuite de utilizator.

Riscuri reziduale
Acest produs respectă standardele relevante privind interferența electromagnetică, siguranța mecanică, performanța și biocompatibilitatea. Cu toate acestea, produsul nu elimină complet următoarele pericole potențiale pentru pacient sau utilizator:
- vătămarea sau deteriorarea dispozitivului în asociere cu pericolele electromagnetice,
- vătămarea cauzată de pericole mecanice,
- vătămarea cauzată de dispozitiv, funcționare sau indisponibilitatea parametrilor,
- vătămarea cauzată de erori legate de utilizarea greșită, cum ar fi curățarea inadecvată și/sau
- vătămarea cauzată de expunerea dispozitivului la factori declanșatori biologici care poate conduce la o reacție alergică sistemică severă.

Montarea
Montare pe masă/pe perete

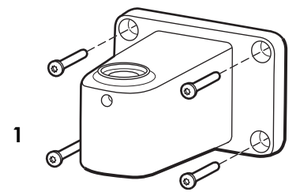

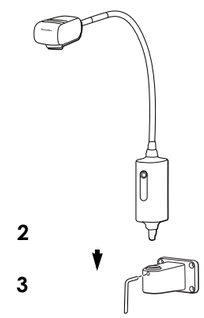

AVERTIZARE Asigurați-vă că brățara de fixare este ancorată în siguranță de perete sau de masă, sau că stativul mobil este asamblat sigur și că lampa pentru consultații este prinsă în siguranță în brățară sau în stativ, conform instrucțiunilor. Nu agățați și nu așezați obiecte pe echipament.

Instrucțiuni de configurare
Instrucțiuni de asamblare a stativului mobil

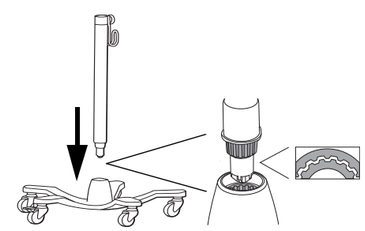

Configurare

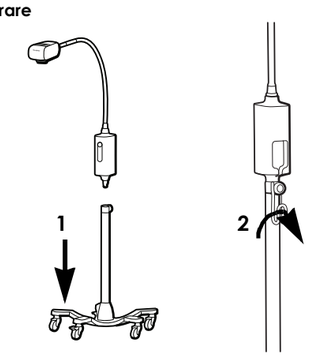

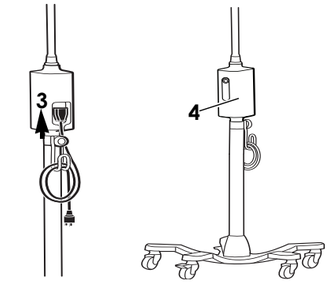

Curățare
AVERTIZARE Asigurați-vă că dispozitivul este deconectat de la priza de perete.

Corpul de iluminat
1. Curățați cu o lavetă umezită cu oricare dintre acești agenți de curățare aprobați:
   - apă caldă și detergent delicat
   - soluție 70% de alcool izopropilic
   - soluție 10% de înălbitor
2. Clătiți cu o lavetă umezită cu apă caldă.
3. A se usca prin ștergere cu o bucată de pânză curată.

După curățare, inspectați dispozitivul pentru uzură sau deteriorare. Nu îl utilizați dacă observați semne de deteriorare, dacă instrumentul funcționează greșit, pare să nu funcționeze corect sau dacă observați o schimbare a performanței. Contactați departamentul de asistență tehnică Hillrom pentru asistență.

Depanare

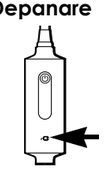

Becul verde nu este aprins
Cauză posibilă
Eroare de alimentare. Lampa nu este alimentată cu curent.

Soluție
Verificați dacă toate cablurile sunt conectate corect.

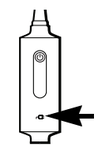

Becul verde este aprins
Cauză posibilă
Lampa nu funcționează corect.

Soluție
Contactați asistența tehnică Hillrom.

Eliminarea
Utilizatorii trebuie să respecte toate legile și reglementările federale, de stat, regionale și/sau locale în ceea ce privește eliminarea în siguranță a dispozitivelor și accesoriilor medicale. În caz de nelămuriri, utilizatorul dispozitivului trebuie să contacteze mai întâi departamentul de asistență tehnică Hillrom pentru îndrumări privind protocoalele de eliminare în condiții de siguranță.

welchallyn.com/weee

BREVET/BREVETE
hillrom.com/patents
Poate fi protejat de unul sau mai multe brevete. Consultați adresa de internet de mai sus. Companiile Hill-Rom sunt proprietarii brevetelor europene, americane și ai altor brevete și solicitări de brevete în curs.

Asistență tehnică Hillrom
Pentru informații despre orice produs Hillrom, contactați serviciul de Asistență tehnică Hillrom la adresa hillrom.com/en-us/about-us/locations

Notificare adresată utilizatorilor și/sau pacienților din UE
Orice incident grav care a avut loc în legătură cu dispozitivul, trebuie raportat producătorului și autorității competente din statul membru în care este stabilit utilizatorul și/sau pacientul.

Caracteristici de performanță
Dimensiunea spotului: 14 cm la distanță de lucru de 50 cm
Tip de spot: Contur moale

Specificații
Electrice
Intrare: 100 – 240 V~ 50 Hz – 60 Hz, 0,35 A max

Mediu
Temperatură
- În timpul funcționării: 10 °C – 35 °C (50 °F – 95 °F)
- Transport/depozitare: -20 °C – 49 °C (-4 °F – 120 °F)

Umiditate relativă, fără condens
- În timpul funcționării: 15 – 90 %
- Transport/depozitare: 15 – 95%

Presiune atmosferică
- În timpul funcționării: 700 – 1060 hPa
- Transport/depozitare: 500 – 1060 hPa

Clasificarea echipamentului
Clasa de siguranță 1, funcționare continuă

Informații tehnice suplimentare
welchallyn.com/gsseries

Standarde și conformitate
Dispozitivul respectă cerințele următoarelor standarde:
IEC 60601-1
IEC 60601-1-2
Standardele specifice pentru fiecare țară sunt incluse în Declarația de conformitate aplicabilă

Intertek 3191479

Codul lotului
AASS (pe produs)
AAZZZ (pe pachet)
YY = ultimele 2 cifre ale anului
SS = săptămâna anului
ZZZ = ziua consecutivă a anului iulian

Îndrumare și Declarația producătorului/CEM
Pentru informații despre compatibilitatea electromagnetică (CEM), accesați site-ul web Welch Allyn: welchallyn.com/emc-examlight.

O copie tipărită a informațiilor despre emisii și imunitate poate fi comandată de la Welch Allyn, cu livrare în termen de 7 zile calendaristice.

Accesorii

48955	Montură pentru masă/perete pentru lampa de examinare IV GS / GS 300 / GS 600
44215	Extensie de 12" pentru montura pentru perete
48960	Stativ mobil de sarcină grea/înalt

Garanție
Cinci ani.

Hill-Rom își rezervă dreptul de a efectua schimbări fără notificare prealabilă, la design, specificații și modele. Singura garanție oferită de Hill-Rom este garanția expresă în scris, acordată la vânzarea sau închirierea produselor sale.

Hillrom™

Универсальная смотровая лампа Welch Allyn® Green Series™ 300

901067 СМОТРОВАЯ/ПРОЦЕДУРНАЯ ЛАМПА

Инструкции по эксплуатации (РУССКИЙ)

REF 771377, DIR 80025946 Вер. B, Дата выпуска: 2020-10

© Welch Allyn, Inc., 2020. Все права защищены. Запрещается воспроизведение или копирование в любой форме данного руководства по эксплуатации или его частей без разрешения компании Welch Allyn. Компания Welch Allyn, Inc. («Welch Allyn») не несет ответственности за любые травмы, полученные (i) в результате эксплуатации изделия не в соответствии с инструкциями, предостережениями, предупреждениями и сведениями о назначении изделия, приведенными в данном руководстве, или (ii) в результате незаконного или ненадлежащего использования изделия.
Welch Allyn® является торговым знаком компании Welch Allyn, Inc.
Hillrom™ является торговым знаком компании Hill-Rom Services, Inc.

Welch Allyn, Inc.
4341 State Street Road
Skaneateles Falls, NY 13153 USA

hillrom.com
Welch Allyn, Inc. является дочерней компанией Hill-Rom Holdings, Inc.

EC REP и ИМПОРТЕР в ЕС
Welch Allyn Limited
Navan Business Park, Dublin Road,
Navan, Co. Meath C15 AW22
Ireland

CE

Уполномоченный представитель в Австралии
Welch Allyn Australia Pty. Ltd.
Unit 4.01, 2-4 Lyonpark Road
Macquarie Park, NSW 2113
Phone 1800 650 083

Назначение

Светильник Welch Allyn GS 300 предназначен для использования во врачебных кабинетах, больницах и специализированных кабинетах. Он не предназначен для постановки диагноза и проведения хирургических операций.Показания к использованию

Показания к использованию

Устройства предназначены для использования в медицинских учреждениях квалифицированными медицинскими работниками для обеспечения дополнительного освещения при проведении обследований и небольших процедур.

Противопоказания

Устройства не предназначены для использования при постановке диагноза и проведении хирургических операций.

Описание символов

Сведения о происхождении данных символов см. в справочнике по символам компании Welch Allyn: welchallyn.com/symbolsglossary

ПРЕДУПРЕЖДЕНИЕ! текст с таким обозначением содержит описание условий или действий, которые могут привести к болезни, травме или летальному исходу. В черно-белых документах символы предупреждения представлены на сером фоне.

Внимание! текст с таким обозначением содержит описание условий или действий, которые могут привести к повреждению оборудования или другого имущества либо к потере данных.

- # — Идентификатор изделия
- REF — Номер повторного заказа
- LOT — Код партии
- GTIN — Глобальный номер товарной единицы
- См. инструкции по эксплуатации
- MD — Медицинское устройство
- Rx ONLY — Только по предписанию врача (разрешается использование только медицинскими специалистами, имеющими соответствующую лицензию, или по их заказу)
- Производитель
- EC REP — Уполномоченный представитель в Европейском сообществе
- Осторожно! Светильник высокой интенсивности
- Использовать в помещении
- Ограничения по температуре
- Ограничение атмосферного давления
- Ограничение влажности
- Питание вкл./откл.
- Переменный ток (перем. ток)
- Не предназначено для повторного использования
- Вес в килограммах (кг)
- Хрупкое
- Этой стороной вверх
- Допустимая высота штабелирования (в шт.)
- Хранить в сухом месте
- Подлежит переработке
- Раздельный сбор отходов электрического и электронного оборудования. Не утилизируйте как несортируемые бытовые отходы.

Предупреждения

ПРЕДУПРЕЖДЕНИЕ! Внимательно ознакомьтесь с инструкцией перед использованием данного продукта. Незнание рабочих требований для данного продукта может привести к травме для вас, пациента или к повреждению прибора.
ПРЕДУПРЕЖДЕНИЕ! Интенсивное освещение. Не смотрите прямо на работающий источник света. Это может нанести вред глазам. Для снижения риска повреждения глаз световым излучением не смотрите на яркие источники света и их отражения, защищайте глаза при анормальных размерах зрачков и отсутствии средств защиты от яркого света.
ПРЕДУПРЕЖДЕНИЕ! Используйте осветительный прибор на предусмотренном расстоянии в 50 см от объекта освещения. Использование на более близком расстоянии может причинить вред коже. Для снижения риска повреждения кожи световым излучением сократите интенсивность освещения на участке осмотра тканей, сократите время воздействия и примите дополнительные меры предосторожности, если чувствительность кожи изменилась вследствие повреждения тканей или использования обезболивающих средств.
ПРЕДУПРЕЖДЕНИЕ! Это продукт класса A. В больнице или кабинете врача этот продукт может вызвать радиопомехи, в случае которых пользователю следует принять соответствующие меры.
ПРЕДУПРЕЖДЕНИЕ! Изделие соответствует требованиям действующих стандартов в части устойчивости к электромагнитным помехам и обычно не влияет на работу другого оборудования, а также не подвергается воздействию других устройств. В качестве меры предосторожности не рекомендуется использовать это устройство в непосредственной близости от другого оборудования.
ПРЕДУПРЕЖДЕНИЕ! Не модифицируйте данный прибор. Любая модификация конструкции изделия может привести к травмированию пациента. Любая модификация прибора аннулирует гарантию на изделие.
ПРЕДУПРЕЖДЕНИЕ! Риск травмирования. Во избежание поражения электрическим током данное оборудование можно подключать только к источнику питания с защитным заземлением.
ПРЕДУПРЕЖДЕНИЕ! Риск травмирования. Данное оборудование изолируется от источника питания путем отсоединения шнура питания. Размещайте оборудование таким образом, чтобы доступ к шнуру для его отсоединения не был затруднен.

Предостережения

ВНИМАНИЕ! Обслуживание изделия должно осуществляться только в авторизованных сервисных центрах компании Hillrom.
ВНИМАНИЕ! Прибор не содержит обслуживаемых или сменных частей.

Остаточные риски

Данное изделие соответствует требованиям устойчивости к электромагнитным помехам, механической безопасности, биологической совместимости, а также эксплуатационным требованиям, изложенным в применимых стандартах. Тем не менее, при использовании изделия нельзя полностью исключить вероятность причинения вреда здоровью пациента или пользователя в результате следующих причин:

- Вред здоровью или повреждение устройства в результате электромагнитных воздействий
- Вред здоровью в результате механических воздействий
- Вред здоровью, причиненный устройством или вследствие неправильного функционирования устройства или недоступности измеряемого параметра
- Вред здоровью вследствие ненадлежащего использования, например неправильной чистки и (или)
- Вред здоровью вследствие контакта устройства с биологическими веществами, которые могут вызвать тяжелую системную аллергическую реакцию

Установка

Настольная или настенная

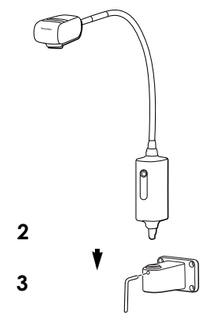

ПРЕДУПРЕЖДЕНИЕ! Убедитесь, что кронштейн прочно закреплен на стене или столе, передвижная подставка собрана надежно, а осветительная лампа надежно прикреплена к кронштейну или подставке согласно инструкции. Не вешайте и не кладите какие-либо предметы на прибор.

Инструкции по установке

Инструкции по сборке передвижной подставки

Установка

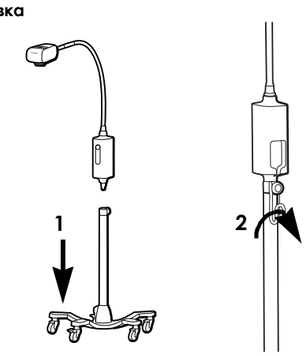

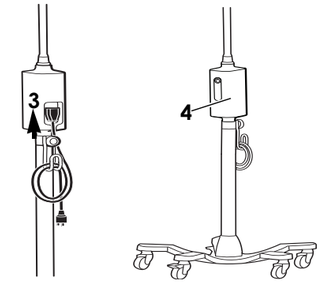

Чистка

ПРЕДУПРЕЖДЕНИЕ! Убедитесь, что прибор отключен от электрической сети.

Светильник

1. Для чистки используйте ткань, смоченную одним из утвержденных чистящих средств:
   - теплая вода и моющее средство мягкого действия
   - 70-процентный раствор изопропилового спирта
   - 10-процентный раствор отбеливателя
2. После этого протрите изделие тканью, смоченной теплой водой.
3. Протереть насухо чистой тканью.

После чистки осмотрите устройство на предмет износа и других повреждений. Не используйте изделие при наличии признаков повреждений, а также в случае неисправности прибора, нарушений или изменений в его работе. За помощью обращайтесь в отдел технической поддержки компании Hillrom.

Устранение неисправностей

Не горит зеленая лампочка

Возможная причина
Сбой электропитания. К светильнику не подается электропитание.

Решение
Проверить правильность подключения всех проводов.

Горит зеленая лампочка

Возможная причина
Светильник неисправен.

Решение
Обратитесь в службу технической поддержки компании Hillrom.

Утилизация

Утилизация медицинских устройств и принадлежностей должна проводиться безопасным способом в соответствии со всеми федеральными, государственными, региональными и/или местными законами и нормативными правилами. При наличии сомнений пользователь устройства должен сначала обратиться в службу технической поддержки компании Hillrom за разъяснением правил безопасной утилизации.

welchallyn.com/weee

Патент/патенты

hillrom.com/patents
Изделие может быть защищено одним или несколькими патентами. См. приведенную выше ссылку на Интернет-страницу. Группа компаний Hill-Rom владеет европейскими, американскими и другими патентами, а также патентными заявками.

Служба технической поддержки компании Hillrom

За дополнительной информацией о любых изделиях компании Hillrom обращайтесь в службу технической поддержки компании Hillrom: hillrom.com/en-us/about-us/locations

Примечание для пользователей и (или) пациентов в ЕС

Обо всех серьезных происшествиях, связанных с данным устройством, необходимо сообщать производителю, а также сотрудникам уполномоченного органа региона, в котором находится пользователь и (или) пациент.

Эксплуатационные характеристики

Диаметр светового пятна: 14 см при рабочем расстоянии 50 см

Тип светового пятна: С размытыми краями

Технические характеристики

Электрика

Питание: 100–240 В ~ 50–60 Гц, макс. 0,35 A

Среда

Температура
- Рабочая: 10 °C – 35 °C (50 °F – 95 °F)
- Транспортировка и хранение -20 °C – 49 °C (-4 °F – 120 °F)

Относительная влажность (без конденсации)
- Рабочая: 15 – 90 %
- Транспортировка и хранение 15 – 95%

Атмосферное давление
- Рабочая: 700 – 1060 hPa
- Транспортировка и хранение 500 – 1060 hPa

Классификация оборудования

Класс безопасности 1, для постоянной эксплуатации

Дополнительные технические характеристики

welchallyn.com/gsseries

Стандарты и соответствие требованиям

Данное устройство соответствует требованиям следующих стандартов:

IEC 60601-1
IEC 60601-1-2
Стандарты отдельных стран включены в применимую декларацию о соответствии нормативным требованиям

Intertek 3191479

Код партии

ГГНН (на изделии)
ГГДДД (на упаковке)
ДД — две последние цифры года,
НН — неделя года,
ДДД — день по юлианскому календарю

Указания и заявление производителя/ЭМС

Сведения об электромагнитной совместимости (ЭМС) можно найти на веб-сайте компании Welch Allyn: welchallyn.com/emc-examlight.

При заказе печатной версии сведений об излучении и помехоустойчивости в компании Welch Allyn документы будут доставлены в течение 7 календарных дней.

Принадлежности

48955	Настольное/настенное крепление для смотровой лампы GS IV/GS 300/GS 600
44215	Удлинитель для настенного крепления (12 дюймов)
48960	Сверхпрочная/высокая передвижная стойка

Гарантия

Пять лет.

Компания Hill-Rom оставляет за собой право вносить изменения в конструкцию, технические характеристики и модельный ряд оборудования без предварительного уведомления. Компания Hill-Rom не предоставляет никаких гарантий, кроме письменных гарантийных обязательств при продаже или аренде изделий.

Hillrom™

Welch Allyn® Green Series™ 300 Všeobecné vyšetrovacie svetlo

901067 VYŠETROVACIE SVETLO/SVETLO NA ZÁKROKY

Návod na používanie

(Slovenský)

REF 771377, DIR 80025946 Ver. B, Dátum revízie: 2020-10

© 2020 Welch Allyn, Inc. Všetky práva vyhradené. Bez písomného povolenia spoločnosti Welch Allyn nesmú žiadne osoby žiadnym spôsobom reprodukovať alebo duplikovať tento návod ani žiadnu jeho časť. Spoločnosť Welch Allyn, Inc. („Welch Allyn") nepreberá žiadnu zodpovednosť za zranenia spôsobené akejkoľvek osobe, ktoré vyplývajú z (i) akéhokoľvek používania výrobku, ktoré je v rozpore s pokynmi, upozorneniami, výstrahami alebo vyhláseniami určeného použitia uvedenými v tejto príručke, alebo (ii) akéhokoľvek nezákonného alebo nevhodného používania výrobku.
Welch Allyn® je obchodná značka spoločnosti Welch Allyn, Inc.
Hillrom™ je obchodná značka spoločnosti Hill-Rom Services, Inc.

Welch Allyn, Inc.
4341 State Street Road
Skaneateles Falls, NY 13153 USA

hillrom.com
Welch Allyn, Inc. je dcérskou spoločnosťou spoločnosti Hill-Rom Holdings, Inc.

EC REP a DOVOZCA EÚ
Welch Allyn Limited
Navan Business Park, Dublin Road,
Navan, Co. Meath C15 AW22
Ireland

Autorizovaný garant pre Austráliu
Welch Allyn Australia Pty. Ltd.
Unit 4.01, 2-4 Lyonpark Road
Macquarie Park, NSW 2113
Phone 1800 650 083

Určené použitie

Svietidlo GS 300 od spoločnosti Welch Allyn je určené na rôzne účely v ordinácii všeobecného alebo špecializovaného lekára a v nemocnici. Neslúži na stanovenie diagnózy ani na vykonanie operácie.

IIndikácie použitia

Pomôcky smie používať odborný zdravotnícky personál v nemocniciach a zariadeniach zdravotnej starostlivosti na dodatočné osvetlenie počas vykonávania vyšetrení a malých zákrokov.

Kontraindikácie

Pomôcky sa nesmú používať na stanovenie diagnózy alebo na chirurgické zákroky.

Opis symbolov

Informácie o pôvode týchto symbolov nájdete v glosári symbolov spoločnosti Welch Allyn: : welchallyn.com/symbolsglossary

VÝSTRAHA Výstrahy uvedené v tejto príručke opisujú podmienky alebo postupy, ktoré môžu viesť k ochoreniu, zraneniu alebo smrti. Výstražné symboly sa zobrazia v čiernobielom dokumente na sivom pozadí.

UPOZORNENIE Upozornenia uvedené v tejto príručke opisujú podmienky alebo postupy, ktoré môžu viesť k poškodeniu zariadenia alebo iného majetku, alebo k strate údajov.

#	Identifikátor výrobku
REF	Číslo doobjednávky
LOT	Číslo kódu šarže
GTIN	Číslo položky medzinárodného obchodu
	Prečítajte si návod na používanie
MD	Zdravotnícka pomôcka
Rx ONLY	Zariadenie viazané na lekársky predpis alebo „na použitie alebo objednávku oprávnených zdravotníckych pracovníkov"
	Výrobca
EC REP	Autorizovaný zástupca v Európskom spoločenstve
	Upozornenie: svetlo s vysokou intenzitou
	Používajte v interiéri.
	Teplotné limity
	Limity atmosférického tlaku
	Limity vlhkost
	Vypínač
	Striedavy prud (AC)
	Nepoužívajte opakovanie, pomôcka na jednorazové použitie
	Hmotnosť v kilogramoch (kg)
	Krehké
	Týmto smerom nahor
	Obmedzenie počtu výrobkov uložených na sebe
	Uchovávajte v suchu
	Recyklovateľné
	Separovaný zber odpadu z elektrických a elektronických zariadení. Výrobok nelikvidujte ako netriedený komunálny odpad.

Výstrahy

VÝSTRAHA Pred použitím tohto produktu si prečítajte pokyny a pochopte ich. Nepochopenie prevádzkových požiadaviek tohto produktu môže viesť k poraneniu vás alebo pacienta alebo k poškodeniu zariadenia.
VÝSTRAHA Osvetlenie je intenzívne. Nepozerajte sa do rozsvieteného svetelného zdroja. Môže poškodiť oči. V záujme minimalizovania rizika poškodenia očí v dôsledku optického žiarenia sa nepozerajte do zdrojov jasného svetla ani do ich odrazov. Chráňte oči v prípade, že zrenice nemajú normálnu veľkosť a nie je prítomná averzná reakcia.
VÝSTRAHA Vyšetrovacie svietidlo používajte v určenej pracovnej vzdialenosti 50 cm (20 palcov). Vystavenie pri menších vzdialenostiach môže poškodiť kožu. V záujme minimalizovania rizika poškodenia kože v dôsledku optického žiarenia minimalizujte intenzitu osvetlenia v mieste vyšetrenia tkaniva, minimalizujte dobu vystavenia a prijmite doplnkové bezpečnostné opatrenia, ak sa citlivosť kože zmenila v dôsledku poranenia tkaniva alebo použitia anestézie.
VÝSTRAHA Toto je produkt triedy A. V prostredí nemocnice alebo ordinácie všeobecného lekára môže tento produkt spôsobovať vysokofrekvenčné rušenie. V takom prípade môže byť potrebné, aby používateľ prijal adekvátne opatrenia.
VÝSTRAHA Tento výrobok je v súlade s aktuálnymi požadovanými normami týkajúcimi sa elektromagnetického rušenia a nemal by spôsobovať problémy iným zariadeniam ani by nimi nemal byť ovplyvnený. V rámci preventívnych opatrení nepoužívajte túto pomôcku v tesnej blízkosti iných zariadení.
VÝSTRAHA Toto zariadenie neupravujte. Akákoľvek úprava tohto zariadenia môže viesť k poraneniu pacienta. Akákoľvek úprava tohto zariadenia ruší platnosť záruky na produkt.
VÝSTRAHA Riziko poranenia. Aby sa zabránilo riziku zasiahnutia elektrickým prúdom, zariadenie môže byť pripojené iba k zdroju s uzemnením.
VÝSTRAHA Riziko poranenia. Sieťový kábel je odpojovacím prostriedkom, ktorý izoluje zariadenie od zdroja. Umiestnite zariadenie tak, aby sa dalo ľahko dosiahnuť na sieťový kábel a odpojiť ho.

Upozornenia

UPOZORNENIE Servis tohto výrobku môžu vykonávať len oprávnené servisné strediská spoločnosti HIllrom.
UPOZORNENIE Žiadne súčasti tohto produktu nie sú určené na servis ani výmenu používateľom.

Zvyškové riziko

Tento výrobok je v súlade s relevantnými normami o elektro-magnetických interferenciách, mechanickej bezpečnosti, výkonnosti a biokompatibilite. Avšak výrobok nedokáže úplne eliminovať potenciálne zranenie pacienta alebo používateľa v nasledujúcich prípadoch:

- zranenie alebo poškodenie pomôcky v súvislosti s elektromagnetickými rizikami,
- zranenia spôsobené mechanickými rizikami,
- zranenia spôsobené pomôckou, nedostupnosťou funkcie alebo parametra,
- zranenie spôsobené nesprávnym používaním, ako je napríklad nevhodné čistenie a/alebo
- zranenie spôsobené vystavením pomôcky biologickým látkam, ktoré môže spôsobiť vážne systematické alergické reakcie.

Montáž

Stolový/nástenný držiak

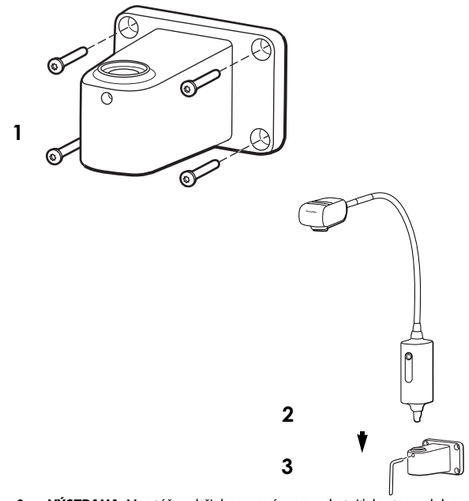

VÝSTRAHA Montážny držiak sa musí pevne ukotviť do steny alebo stola. Ak sa používa mobilný stojan, musí byť pevne zmontovaný. Vyšetrovacie svietidlo sa musí podľa pokynov bezpečne upevniť do držiaka alebo stojana. Na zariadenie nevešajte žiadne predmety ani naň nič neukladajte.

Pokyny na nastavenie

Pokyny na zostavenie mobilného stojana

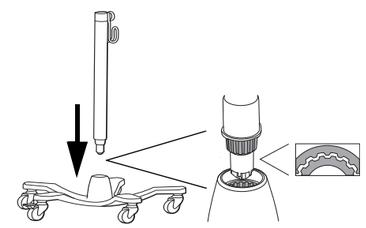

Nastavenie

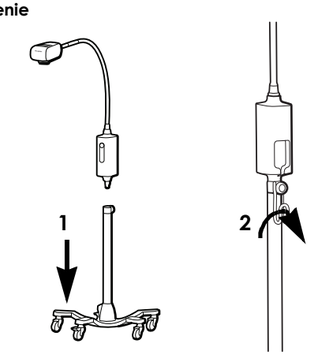

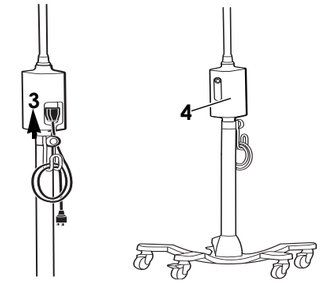

Čistenie

VÝSTRAHA Zariadenie musí byť odpojené od nástennej elektrickej zásuvky.

Svietidlo

1. Výrobok očistite utierkou navlhčenou jedným z nasledujúcich schválených čistiacich prostriedkov:
   - teplá voda s jemným detergentom,
   - 70-percentný izopropylalkohol,
   - 10-percentný roztok bielidla.
2. Potom výrobok utrite utierkou navlhčenou teplou vodou.
3. Utrite dosucha čistou tkaninou.

Po vyčistení skontrolujte pomôcku, či nie je opotrebovaná, narušená alebo iným spôsobom poškodená. Nepoužívajte, ak vidíte známky poškodenia, ak má prístroj poruchu, zdá sa, že nefunguje správne, alebo ak si všimnete zmeny výkonu. Ak potrebujete pomoc, obráťte sa na oddelenie technickej podpory spoločnosti Hillrom.

Riešenie problémov

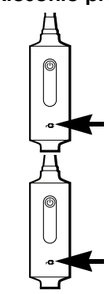

Zelené svetlo nesvieti

Možná príčina
Chyba napájania. Svietidlo nie je napájané elektrickou energiou.

Riešenie
Overte, či sú všetky káble správne pripojené.

Zelené svetlo svieti

Možná príčina
Svietidlo nefunguje správne.

Riešenie
Obráťte sa na oddelenie technickej podpory spoločnosti Hillrom.

Likvidácia

Používatelia musia dodržiavať všetky federálne, národné, regionálne a/alebo lokálne zákony a predpisy, pretože je dôležité zaručiť bezpečnú likvidáciu zdravotníckych pomôcok a príslušenstva. V prípade pochybností by mal používateľ pomôcky kontaktovať oddelenie technickej podpory spoločnosti Hillrom, ktoré mu poskytne protokoly bezpečnej likvidácie.

welchallyn.com/weee

PATENT/PATENTY

hillrom.com/patents
Na výrobok sa môže vzťahovať jeden alebo viac patentov. Pozri vyššie uvedenú internetovú adresu. Spoločnosti Hill-Rom sú majiteľmi európskych, amerických a iných patentov, ako aj patentov čakajúcich na schválenie.

Oddelenie technickej podpory spoločnosti Hillrom

Informácie o akýchkoľvek výrobkoch spoločnosti Hillrom vám poskytne oddelenie technickej podpory spoločnosti Hill-Rom:
hillrom.com/en-us/about-us/locations

Informácie pre používateľov alebo pacientov v EÚ

Akúkoľvek vážnu nehodu, ku ktorej by došlo v súvislosti s pomôckou, je potrebné nahlásiť výrobcovi a kompetentnému úradu členského štátu, v ktorom má používateľ a/alebo pacient bydlisko.

Výkonnostné charakteristiky

Veľkosť osvetľovanej plochy: 14 cm pri pracovnej vzdialenosti 50 cm
Druh osvetlenia plochy: Rozptýlené

Technické údaje

Elektrické

Prívod: 100 – 240 V~ 50 Hz – 60 Hz, max. 0,35 A

Prostredie

Teplota
- Prevádzkové: 10 °C – 35 °C (50 °F – 95 °F)
- Preprava/skladovanie: -20 °C – 49 °C (-4 °F – 120 °F)

Relatívna vlhkosť, nekondenzujúca
- Prevádzkové: 15 – 90 %
- Preprava/skladovanie: 15 – 95%

Atmosférický tlak
- Prevádzkové: 700 – 1060 hPa
- Preprava/skladovanie: 500 – 1060 hPa

Klasifikácia zariadenia

Bezpečnostná trieda 1, nepretržitá prevádzka

Ďalšie technické informácie

welchallyn.com/gsseries

Súlad s normami

Pomôcka je v súlade s nasledujúcimi normami:
IEC 60601-1
IEC 60601-1-2
Normy špecifické pre danú krajinu sú zahrnuté v príslušnom vyhlásení o zhode

Intertek 3191479

Číslo šarže

RRTT (na produkte)
RRDDD (na obale)
RR = posledné 2 číslice roku
TT = týždeň v roku
DDD = nasledujúci deň juliánskeho roku

Smernice a vyhlásenia výrobcu/EMC

Informácie o elektromagnetickej kompatibilite (EMC) nájdete na webovej lokalite spoločnosti Welch Allyn:
welchallyn.com/emc-examlight.

Od spoločnosti Welch Allyn si môžete objednať tlačenú verziu informácií o emisiách a odolnosti. Spoločnosť ju v priebehu 7 kalendárnych dní odošle na požadovanú adresu.

Príslušenstvo

48955	Montáž na stôl/stenu pre GS Vyšetrovacie svetlo IV/GS 300/ GS 600
44215	12" nadstavec na montáž na stenu
48960	Mobilný držiak pre vysokú záťaž/vysoký mobilný držiak

Záruka

Päť rokov.

Spoločnosť Hill-Rom si vyhradzuje právo bez upozornenia zmeniť dizajn, parametre a modely. Jedinou zárukou spoločnosti Hill-Rom je výslovná písomná záruka poskytovaná pri predaji alebo prenájme jej výrobkov.

Hillrom™

Welch Allyn® Green Series™ 300 allmän undersökningslampa

901067 UNDERSÖKNINGSLAMPA/LAMPA FÖR INGREPP

Bruksanvisning
(Svenska)

REF 771377, DIR 80025946 Ver. B, Revisionsdatum: 2020-10

© 2020 Welch Allyn, Inc. Med ensamrätt. Det är inte tillåtet att i någon form reproducera eller kopiera denna handbok eller delar av den utan tillstånd från Welch Allyn. Welch Allyn, Inc. ("Welch Allyn") påtar sig inget ansvar för personskador som kan uppstå på grund av (i) underlåtenhet att använda produkten på rätt sätt i enlighet med anvisningarna, försiktighetsåtgärderna, varningarna eller uttalandet om avsedd användning som publiceras i den här handboken eller (ii) olaglig eller felaktig användning av produkten.
Welch Allyn® är varumärken som tillhör Welch Allyn, Inc.
Hillrom™ är ett varumärke som tillhör Hill-Rom Services, Inc.

Welch Allyn, Inc.
4341 State Street Road
Skaneateles Falls, NY 13153 USA

hillrom.com
Welch Allyn, Inc. is a subsidiary of Hill-Rom Holdings, Inc.

EC REP och EU IMPORTÖR
Welch Allyn Limited
Navan Business Park, Dublin Road,
Navan, Co. Meath C15 AW22
Ireland

Auktoriserad sponsor i Australien
Welch Allyn Australia Pty. Ltd.
Unit 4.01, 2-4 Lyonpark Road
Macquarie Park, NSW 2113
Phone 1800 650 083

Användningsområde

Welch Allyn GS 300 är utformad för att uppfylla diverse behov på läkarmottagningar, sjukhus och specialistmottagningar. Den är inte avsedd för att utföra diagnos eller kirurgiska ingrepp.

Indikationer för användning

Enheterna ska användas på sjukhus och vårdinrättningar av utbildad vårdpersonal för att ge extra belysning vid undersökningar och mindre ingrepp.

Kontraindikationer

Enheterna får inte användas för att ställa diagnos eller under operation.

Symbolbeskrivning

Om du vill ha information om ursprunget för de här symbolerna kan du gå till symbolordlistan för Welch Allyn: welchallyn.com/symbolsglossary

VARNING Texter med denna symbol i manualen anger förhållanden eller förfaranden som kan leda till sjukdom, skada eller dödsfall. Varningsmeddelanden visas med grå bakgrund i svartvita dokument.

FÖRSIKTIGHETSÅTGÄRD Texter med denna symbol i handboken anger förhållanden eller förfaranden som kan orsaka skada på utrustningen eller annan egendom eller dataförlust. Den här definitionen gäller både gula och svarta och vita symboler.

Produktidentifierare

REF Beställningsnummer

LOT Partikod

GTIN Auktoriserad representant för Europeiska gemenskapen

Läs bruksanvisningen

MD Medicinteknisk produkt

Rx ONLY Endast recept eller "För användning av eller på beställning av en legitimerad läkare."

Tillverkare

EC REP Auktoriserad representant för Europeiska

Varning: Högintensitetslampa

Använd inomhus

Temperaturgränser

Atmosfärtrycksgräns

Luftfuktighetsgräns

Ström av/på

Växelström

Engångsprodukt, får ej återanvändas

Vikt i kg

Ömtåligt

Denna sida upp

Staplingsgräns, antal

Förvaras torrt

Återvinningsbar

Separat sortering av elektrisk och elektronisk utrustning. Kassera inte som osorterat avfall. Innehåller litiumbatterier.

Varningar

VARNING Läs och förstå instruktionerna innan denna produkt används. Underlåtelse att förstå driftskraven för denna produkt kan resultera i personlig skada, skada på patienten och/eller kan skada instrumentet.
VARNING Belysningen är stark. Stirra inte in i ljuskällan som används. Kan skada ögonen. För att minimera risk för skada på ögonen från optisk strålning, undvik att titta in i starka ljuskällor och deras reflektioner, och skydda ögon då normal pupillstorlek och aversionsreaktioner inte föreligger.
VARNING Använd undersökningslampan inom dess avsedda räckvidd på 50 cm (20 in). Exponering vid kortare avstånd kan vara skadlig för huden. För att minimera risken av skada på huden från optisk strålning, minimera belysningsintensiteten vid platsen för undersökning av vävnaden, minimera exponeringstider, och vidta ytterligare försiktighetsåtgärder då hudkänslighet har ändrats genom vävnadstrauma eller användning av anestetika.
VARNING Detta är en klass A produkt. Denna produkt kan i sjukhus-/läkarmottagarmiljö orsaka radiostörningar, vilket kräver att användaren vidtar adekvata åtgärder.
VARNING Den här produkten uppfyller kraven i de standarder som finns för elektromagnetiska störningar och ska inte störa annan utrustning eller påverkas av annan utrustning. Undvik därför, som en försiktighetsåtgärd, att använda monitorn i närheten av annan utrustning.
VARNING Utför inte ändringar på den här utrustningen. Ändringar som utförs på den här utrustningen kan leda till patientskador. Garantin för den här produkten upphör att gälla om utrustningen utsätts för ändringar.
VARNING Risk för skador på personal. Den här utrustningen får endast anslutas till ett jordskyddat eluttag så att risken för elstötar undviks.
VARNING Risk för skador på personal. Nätkabeln är det tillbehör som används för att koppla från utrustningen från strömkällan. lacera utrustningen så att det inte är svårt att komma åt att dra ur nätkabeln.

Försiktighetsåtgärder

FÖRSIKTIGHET Service får endast utföras av auktoriserade Hillrom-servicecenter.
FÖRSIKTIGHET Det finns inga delar som kan repareras/ersättas av användaren.

Övriga risker

Den här produkten uppfyller relevanta standarder för elektromagnetisk interferens, mekanisk säkerhet, prestanda och biokompatibilitet. Produkten kan dock inte helt eliminera risken för patient- eller användarskador av följande typ och orsak:

- personskada eller skada på utrustning som är förknippade med elektromagnetiska risker
- skador på grund av mekaniska risker
- skada på grund av att enheten, funktioner eller parametrar inte är tillgängliga
- skador till följd av felaktig användning, till exempel otillräcklig rengöring
- skador från exponering för biologiska utlösare som kan resultera i en allvarlig systemisk allergisk reaktion.

Montering

Bords-/väggmontering

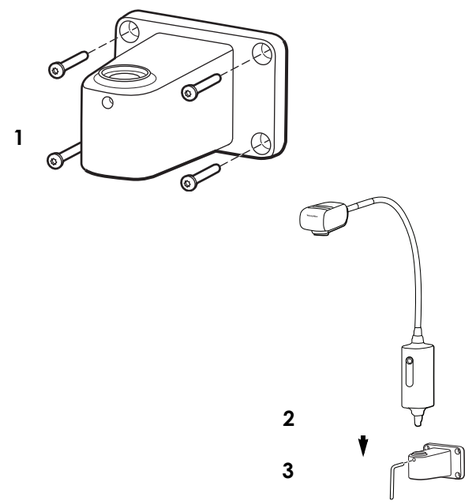

VARNING Se till att monteringsfästet är säkert fäst vid väggen eller bordet, eller att den mobila ställningen är ordentligt monterad, samt att undersökningslampan är säkert fäst vid ramen eller ställningen enligt anvisningarna. Häng eller placera inte föremål på utrustningen.

Instruktioner för montering

Instruktioner för ihopsättning av mobil ställning

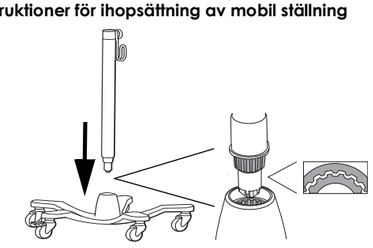

Montering

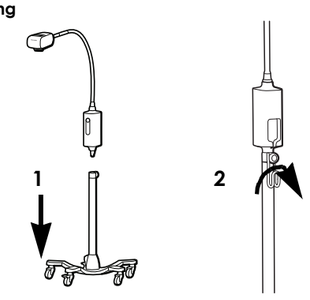

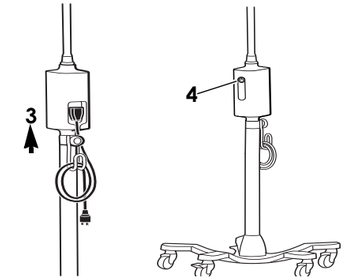

Rengöring

VARNING Se till att anordningen kopplats ifrån vägguttaget.

Ljusenhet

1. Rengör med en trasa fuktad med något av följande godkända rengöringsmedel:
   - varmt vatten och milt rengöringsmedel
   - 70 procent isopropyl alkohol
   - 10-procentig blekmedelslösning
2. Torka av med en trasa fuktad med varmt vatten.
3. Torka med en ren duk.

Kontrollera efter rengöring att enheten inte är sliten, nött eller skadad. Använd inte om du ser tecken på skador, om instrumentet inte fungerar som det ska eller om du märker en funktionsändring. Kontakta Hillroms tekniska support om du behöver hjälp.

Felsökning

Grönt ljus inte tänt

Möjlig orsak
Fel på strömkälla. Ingen ström till ljus.

Lösning
Kontrollera att alla kablar är korrekt kopplade.

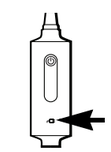

Grönt ljus tänt

Möjlig orsak
Ljus fungerar inte korrekt.

Lösning
Kontakta Hillroms tekniska support.

Kassering

Användarna måste följa alla federala, statliga, regionala och lokala lagar och förordningar som gäller säker kassering av medicinsk utrustning och tillbehör. Vid tveksamhet ska användaren av enheten i första hand kontakta Hillroms tekniska support för råd om säker kassering.

welchallyn.com/weee

PATENT

hillrom.com/patents

Kan omfattas av ett eller flera patent. Se internetadressen ovan. Hill-Rom-företagen är innehavare av europeiska, amerikanska och andra patent och patentansökningar under utredning.

Hillroms Tekniska Support

Om du vill ha information om en Welch Allyn-produkt kontaktar du Hill-Roms tekniska support: hillrom.com/en-us/about-us/locations

Meddelande till användare och/eller patienter i EU

Alla allvarliga incidenter som har inträffat i relation till enheten ska rapporteras till tillverkaren och berörd myndighet i medlemsstaten där användaren och/eller patienten befinner sig.

Prestandaegenskaper

Spot-storlek: 14 cm vid 50 cm arbetsavstånd
Spot-typ: Mjuk kant

Specifikationer

Elektricitet

Ineffekt: 100-240 V~ 50Hz-60Hz, 0,35A max

Omgivning

Temperatur
- Drift: 10 °C – 35 °C (50 °F – 95 °F)
- Transport/förvaring: -20 °C – 49 °C (-4 °F – 120 °F)

Relativ luftfuktighet, icke-kondenserande
- Drift: 15 – 90 %
- Transport/förvaring: 15 – 95%

Atmosfärtryck
- Drift: 700 – 1060 hPa
- Transport/förvaring: 500 – 1060 hPa

Utrustningsklassifikation

Säkerhetsklass 1, kontinuerligt bruk

Ytterligare teknisk information

welchallyn.com/gsseries

Standarder och överensstämmelse

Enheten överensstämmer med följande standarder:
IEC 60601-1
IEC 60601-1-2
Landsspecifika standarder finns i tillämplig försäkran om överensstämmelse

Intertek 3191479

Partikod

YYWW (på produkten)
YYDDD (på förpackningen)
YY = de två sista siffrorna i året
WW = vecka på året
DDD = dag enligt den julianska kalendern

Vägledning och tillverkarens försäkran/EMC

Information om elektromagnetisk kompatibilitet (EMC) finns på webbplatsen för Welch Allyn: welchallyn.com/emc-examlight.

En tryckt kopia av information om utsläpp och immunitet kan beställas från Welch Allyn. Den levereras inom 7 kalenderdagar.

Tillbehör

48955	Bord-/väggfäste för GS IV undersökningslampa/GS 300/GS 600
44215	12" väggmonteringsförlängning
48960	Kraftigt/högt mobilt stativ

Garanti

Fem år.

Hill-Rom förbehåller sig rätten att göra ändringar utan föregående meddelande i design, specifikationer och modeller. Den enda garanti Hill-Rom ger är den uttryckliga skriftliga garantin som ges vid försäljning eller uthyrning av dess produkter.

Hillrom™

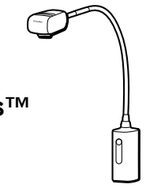

Welch Allyn® Green Series™ 300 Genel Muayene Işığı

901067 MUAYENE/PROSEDÜR IŞIĞI

Talimat kılavuzu (Türkçe)

REF 771377, DIR 80025946 Sür. B, Revizyon tarihi: 2020-10

© 2020 Welch Allyn, Inc. Tüm hakları saklıdır. Bu talimat kılavuzunun veya herhangi bir kısmının, Welch Allyn'in izni olmaksızın herhangi bir şekilde çoğaltılmasına veya kopyalanmasına izin verilmez. Welch Allyn, Inc. ("Welch Allyn"); (i) ürünün bu kılavuzda sağlanan talimatlara, dikkat ibarelerine, uyarılara veya kullanım amacı beyanına uygun şekilde kullanılmamasından veya (ii) ürünün yasa dışı veya uygunsuz kullanımından kaynaklanabilecek yaralanmalara ilişkin hiçbir sorumluluk kabul etmez.
Welch Allyn®; Welch Allyn, Inc. şirketinin ticari markasıdır.
Hillrom™, Hill-Rom Services, Inc. şirketinin ticari markasıdır.

Welch Allyn, Inc.
4341 State Street Road
Skaneateles Falls, NY 13153 USA

hillrom.com

Welch Allyn, Inc.; Hill-Rom Holdings, Inc.ın bir yan kuruluşudur.

EC REP ve AB İTHALATÇISI
Welch Allyn Limited
Navan Business Park, Dublin Road,
Navan, Co. Meath C15 AW22
Ireland

Yetkili Avustralya Sponsoru
Welch Allyn Australia Pty. Ltd.
Unit 4.01, 2-4 Lyonpark Road
Macquarie Park, NSW 2113
Phone 1800 650 083

Kullanım amacı

Welch Allyn GS 300, doktor muayenehaneleri, hastane ortamları ve uzman muayenehanelerinin çeşitli ihtiyaçlarını karşılamak üzere tasarlanmıştır. Tanı koyma veya ameliyat sırasında kullanım için uygun değildir.

Kullanım endikasyonları

Cihazlar, hastanelerde ve sağlık tesislerinde muayene ve küçük prosedürler gerçekleştirilirken ilave aydınlatma sağlamak amacıyla eğitimli sağlık uzmanları tarafından kullanılmalıdır.

Kontrendikasyonlar

Cihazlar, teşhis koymak amacıyla veya ameliyat sırasında kullanılmamalıdır.

Sembol açıklamaları

Bu sembollerin kaynağıyla ilgili bilgi için Welch Allyn sembol sözlüğüne bakın: welchallyn.com/symbolsglossary

UYARI Bu kılavuzdaki uyarı beyanları; hastalığa, yaralanmaya veya ölüme neden olabilecek durumları veya uygulamaları belirtmektedir. Uyarı sembolleri, siyah beyaz belgede gri arka plan ile görünür.

DİKKAT Bu kılavuzda yer alan dikkat beyanları, ekipman veya mal hasarına ya da veri kaybına neden olabilecek durumları veya uygulamaları belirtmektedir.

- # Ürün kimliği
- REF Yeniden sipariş numarası
- LOT Lot Kodu
- GTIN Global Ticari Ürün Numarası
- Kullanım Talimatlarına başvurun
- MD Tıbbi Cihaz
- Rx ONLY Reçeteye tabi veya "Lisanslı sağlık uzmanı tarafından veya onun talebi üzerine kullanım"
- Üretici
- EC REP Avrupa Topluluğu Yetkili Temsilcisi
- İkaz: Yüksek yoğunluklu ışık
- İç mekanlarda kullanım.
- Sıcaklık sınırları
- Atmosfer basıncı sınırı
- Nem sınırı
- Güç açık/kapalı.
- Alternatif akım (AC)
- Tekrar kullanmayın, Tek kullanımlık cihaz
- Kilogram cinsinden kütle (kg)
- Kırılabilir
- Oklar yukarıya bakmalı
- Sayıyla üst üste koyma sınırı
- Kuru ortamda saklayın
- Geri dönüştürülebilir
- Elektrikli ve Elektronik Ekipmanları ayrı toplayın. Ayrıştırılmamış belediye atığı olarak atmayın.

Uyarılar

UYARI Ürünü kullanmadan önce bu talimatları okuyun ve anlayın. Bu ürünün çalıştırma gerekliliklerinin anlaşılmaması, sizin ya da hastanın yaralanmasıyla sonuçlanabilir ve/veya cihaza hasar verebilir.
UYARI Aydınlatma yoğundur. Operasyon sırasında ışık kaynağına bakmayın. Gözlerinize zarar verebilir. Optik radyasyon tehlikelerinden kaynaklanabilecek gözün zarar görme riskini en alt düzeye indirmek için parlak ışık kaynaklarına ve yansımalarına bakmaktan kaçının ve normal gözbebeği boyutları ve kaçınma tepkileri olmayan gözleri koruyun.
UYARI Muayene ışığını 50 cm (20 inç) olarak belirlenmiş çalışma mesafesinde kullanın. Işığa daha yakın bir mesafeden maruz kalmak cilde zarar verebilir. Optik radyasyon tehlikelerinden kaynaklanabilecek cildin zarar görme riskini en alt düzeye indirmek için doku muayene bölgesinde aydınlatma yoğunluğunu en düşük seviyeye getirin, maruz kalma süresini azaltın ve cilt hassasiyeti doku travması veya anestezi kullanımıyla değiştiğinde daha fazla önlem alın.
UYARI Bu, A sınıfı bir üründür. Hastane/doktor muayenehane ortamlarında bu ürün radyo girişimine neden olabilir, bu durumda kullanıcının yeterli önlemi alması gerekebilir.
UYARI Bu ürün, elektromanyetik etkileşim için geçerli olan gerekli standartlara uygundur ve diğer ekipmanlarda sorun oluşturmamalı veya diğer cihazlardan etkilenmemelidir. Önlem olarak, bu cihazı diğer ekipmanların yakın çevresinde kullanmaktan kaçının.
UYARI Bu ekipmanı modifiye etmeyin. Bu ekipmanın herhangi bir modifikasyonu hastanın yaralanmasına yol açabilir. Bu ekipmanın herhangi bir modifikasyonu ürün garantisini geçersiz kılar.
UYARI Fiziksel yaralanma riski. Elektrik çarpması riskini önlemek için bu ekipman yalnızca koruyucu topraklamaya sahip bir elektrik şebekesine bağlanmalıdır.
UYARI Fiziksel yaralanma riski. Güç kablosu, bu ekipmanın elektrik şebekesiyle olan bağlantısını kesme cihazıdır. Ekipmanı, bağlantısını kesmek için kabloya ulaşmanın zor olmadığı bir konuma yerleştirin.

Dikkat ibareleri

DİKKAT Yalnızca yetkili Hillrom Servis Merkezleri bu cihaz üzerinde servis gerçekleştirebilir.
DİKKAT Kullanıcı tarafından servis uygulanabilecek/değiştirilebilecek parça yoktur.

Rezidüel risk

Bu ürün, ilgili elektromanyetik etkileşim, mekanik güvenlik, performans ve biyolojik geçimlilik standartları ile uyumludur. Ancak ürün, aşağıdaki olası hasta veya kullanıcı zararlarını tamamen ortadan kaldıramaz:

- Elektromanyetik tehlikelerle ilişkili zarar veya cihaz hasarı,
- Mekanik tehlikelerden kaynaklanan zarar,
- Cihaz, fonksiyon veya parametre bulunmamasından kaynaklanan zarar,
- Yetersiz temizleme gibi hatalı kullanımdan kaynaklanan zarar ve/veya
- Cihazın biyolojik tetikleyicilere maruz kalmasından kaynaklanan ve şiddetli sistemik alerjik reaksiyona neden olabilecek zarar.

Montaj

Masa/duvar montajı

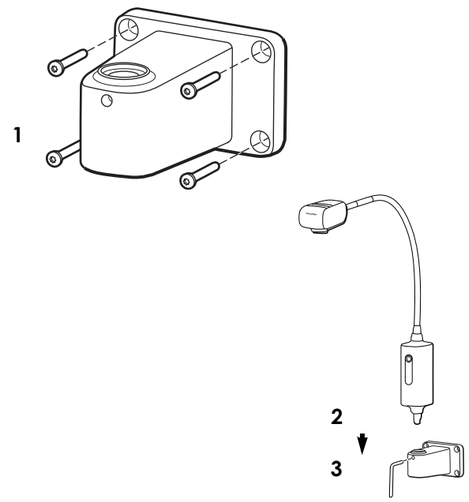

UYARI Bağlantı parçasının duvara veya masaya güvenli bir biçimde takıldığından ya da mobil standın güvenli bir biçimde monte edildiğinden ve muayene ışığının parçaya ya da standa belirtilen şekilde güvenli bir biçimde sabitlendiğinden emin olun. Ekipmanın üzerine nesne asmayın veya koymayın.

Kurulum talimatları

Mobil stant montaj talimatları

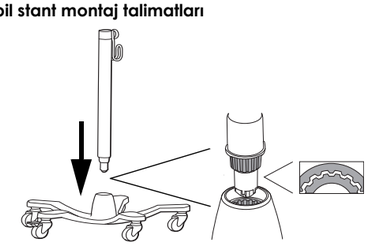

Kurulum

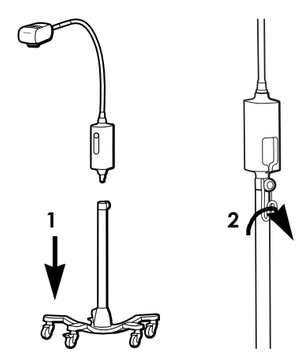

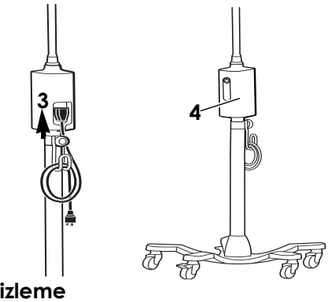

Temizleme

UYARI Cihazın fişini duvardaki prizden çektiğinizden emin olun.

Işıklık

1. Aşağıdaki onaylı temizlik maddelerinden herhangi biriyle nemlendirilmiş bir bezle temizleyin:
   - ılık su ve hafif deterjan
   - Yüzde 70 izopropil alkol
   - Yüzde 10'luk çamaşır suyu solüsyonu
2. Ardından ılık suyla nemlendirilmiş bir bezle üzerinden geçin.
3. Temiz bir bez ile silerek kurulayın.

Temizleme işleminin ardından cihazı aşınma veya yıpranma gibi hasarlara karşı düzenli olarak kontrol edin. Hasar belirtileri görürseniz, cihaz hatalı çalışıyorsa, düzgün çalışmıyorsa veya performansta bir değişiklik fark ederseniz kullanmayın. Yardım için Hillrom Teknik Destek departmanı ile iletişime geçin.

Sorun Giderme

Yeşil ışık yanmıyor

Olası neden
Güç beslemesi arızası. Işığa güç gitmiyor.

Çözüm
Tüm kabloların düzgün şekilde bağlı olduğundan emin olun.

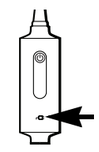

Yeşil ışık yanıyor

Olası neden
Işık düzgün şekilde çalışmıyor.

Çözüm
Hillrom Teknik Destek departmanı ile iletişime geçin.

Bertaraf

Kullanıcılar; tıbbi cihazların ve aksesuarların güvenli bir şekilde bertaraf edilmesine ilişkin tüm federal, eyalet düzeyinde, bölgesel ve/veya yerel yasa ve yönetmeliklere uymalıdır. Emin olunmadığı durumlarda cihaz kullanıcısı, güvenli bertaraf protokolleriyle ilgili rehberlik için öncelikle Hillrom Teknik Destek departmanı ile iletişime geçmelidir.

welchallyn.com/weee

PATENT

hillrom.com/patents
Bir veya daha fazla patent kapsamında olabilir. Yukarıdaki internet adresine bakın. Avrupa ve ABD'deki patentlerin, diğer patentlerin ve bekleyen patent başvurularının sahibi Hill-Rom şirketleridir.

Hillrom Teknik Destek

Hillrom ürünleriyle ilgili bilgi için Hill-Rom Teknik Destek birimiyle iletişime geçin: hillrom.com/en-us/about-us/locations

AB'deki kullanıcılara ve/veya hastalara bildirim

Cihazla ilişkili olarak ortaya çıkan ciddi olaylar, üreticiye ve kullanıcının ve/veya hastanın bulunduğu Üye Devletin yetkili makamına bildirilmelidir.

Performans özellikleri

Nokta boyutu: 50 cm çalışma mesafesinde 14 cm

Nokta tipi: Yumuşak Kenar

Spesifikasyonlar

Elektrik

Giriş: 100 – 240 V~ 50Hz – 60Hz, 0,35 A maks.

Ortam

Sıcaklık
- Çalıştırma: 10 °C – 35 °C (50 °F – 95 °F)
- Taşıma/depolama: -20 °C – 49 °C (-4 °F – 120 °F)

Bağıl nem, yoğuşmasız
- Çalıştırma: 15 – 90 %
- Taşıma/depolama: 15 – 95%

Atmosfer basıncı
- Çalıştırma: 700 – 1060 hPa
- Taşıma/depolama: 500 – 1060 hPa

Ekipman sınıflandırması

Güvenlik Sınıfı I, Kesintisiz Çalışma

Ek teknik bilgiler

welchallyn.com/gsseries

Standartlar ve uyumluluk

Bu cihaz aşağıdaki standartlarla uyumludur:
IEC 60601-1
IEC 60601-1-2
Ülkeye özgü standartlar, ilgili Uygunluk Beyanında yer almaktadır

Intertek 3191479

Lot kodu

YYHH (ürün üzerinde)
YYGGG (ambalaj üzerinde)
YY = yılın son 2 hanesi
HH = yılın haftası
GGG = Jülyen yıldaki sıralı gün

Rehberlik ve üreticinin beyanı/EMC

Elektromanyetik uyumluluk (EMC) hakkında daha fazla bilgi için Welch Allyn web sitesine bakın: welchallyn.com/emc-examlight.

Emisyonlar ve korunma bilgilerinin basılı bir kopyası 7 takvim günü içinde teslim edilecek şekilde Welch Allyn'den sipariş edilebilir.

Aksesuarlar

48955	GS Muayene Işığı IV / GS 300 / GS 600 İçin Masa / Duvar Montaj Aparatı
44215	12 İnç Duvara Monte Uzatma Parçası
48960	Ağır Hizmet Tipi/Uzun Mobil Stand

Garanti

Beş yıl.

Hill-Rom; tasarım, teknik özellik ve modellerde önceden bildirimde bulunmaksızın değişiklik yapma hakkını saklı tutar. Hill-Rom'un sağladığı tek garanti, ürünlerinin satışı veya kiralanması üzerine verilen açık yazılı garantidir.

Hillrom™

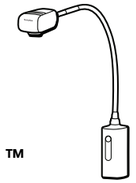

Welch Allyn® Green Series ™ 300 普通检查灯

901067 检查 / 手术灯

使用说明
(简体中文)

REF 771377, DIR 80025946 版本 B, 修订日期 : 2020-10

© 2020 Welch Allyn, Inc. 保留所有权利。未经 Welch Allyn 许可，任何人不得以任何形式再版或复制本使用说明书或其中的任何部分。Welch Allyn, Inc.（下称 “Welch Allyn”）对因 (i) 未按本手册中所述说明、小心、警告或预期用途声明恰当使用本产品，或 (ii) 任何非法或不当使用本产品而造成的任何伤害不承担任何责任。
Welch Allyn® 是 Welch Allyn, Inc. 的商标。
Hillrom ™ 是 Hill-Rom Services, Inc. 的商标。

Welch Allyn, Inc.
4341 State Street Road
Skaneateles Falls, NY 13153 USA

hillrom.com

Welch Allyn, Inc. 是 Hill-Rom Holdings, Inc. 的子公司。

EC REP 和欧洲进口商
Welch Allyn Limited
Navan Business Park, Dublin Road,
Navan, Co. Meath C15 AW22
Ireland

澳大利亚授权赞助方
Welch Allyn Australia Pty. Ltd.
Unit 4.01, 2-4 Lyonpark Road
Macquarie Park, NSW 2113
Phone 1800 650 083

澳大利亚授权赞助方
伟伦 GS 300 旨在满足医生办公室、医院环境以及专科医生办公室的各种需求，并非用于实施诊断或手术。

适用范围
该设备应由经过培训的医疗保健专业人员在医院和医疗机构中使用，以便在进行检查和处置时提供额外照明。

禁忌症
该设备不得用于诊断或外科手术。

符号说明
关于这些符号来源的信息，请登录以下网址查阅 Welch Allyn 符号表：welchallyn.com/symbolsglossary

警告 本手册中的警告声明说明了可能导致疾病、伤害或死亡的状况或做法。在黑白文档中以灰色背景显示警告声明。

小心 本手册中的注意事项声明说明可能导致设备或其他财产损坏或数据丢失的状况或做法。

- # 产品标识符
- REF 再订购编号
- LOT 批次代码
- GTIN 全球贸易项目代码
- 请查阅使用说明
- MD 医疗设备
- Rx ONLY 仅凭处方使用或 “ 仅可由持证医疗执业人员使用，或按其医嘱使用 “
- 制造商
- EC REP 欧洲共同体授权 代表
- 注意：高亮度照明
- 室内使用
- 温度限制
- 大气压力限制
- 温度限制
- 电源开 / 关
- 交流电 (AC)
- 一次性使用设备，请勿重复使用
- 质量，用千克 (kg) 表示
- 易碎
- 此面朝上
- 用数字表示的叠放限制
- 保持干燥
- 可回收
- 分开收集电气和电子设备。请勿将其作为未分类城市垃圾处理。

警告

警告 请在使用本产品前认真阅读并理解相关说明。对本产品的操作要求理解不当可能导致您本人和患者受到伤害，并 / 或可能导致仪器受到损害。
警告 照明强度极高，请勿直视工作状态下的光源。可能对眼睛有害。为尽量减少光学辐射对眼睛的伤害，请避免直视亮光源或其反射光，并在瞳孔大小异常和厌光反应消失时对眼睛采取保护措施。
警告 请在 20 英寸 （50 厘米）的目标工作范围内使用检查灯。离光源较此距离为近可能会对皮肤有害。为尽量减少光学辐射对皮肤的伤害，请尽可能减低对组织检查部位的照明强度，尽量缩短光照时间，若皮肤敏感度因组织损伤或麻醉剂的使用而有所变化，则请采取额外预防措施。
警告 本产品为 A 级产品。在医院 / 医生办公室环境中本产品可能导致无线电干扰，这种情况下用户可能需要采取充分应对措施。
警告 本产品符合当前规定的电磁干扰标准，应不至于给其他设备造成问题，也不会受到其 他设备的影响。但是，为了审慎起见，请避免在其他设备附近使用本设备。
警告 请勿对本设备进行修改。对本设备进行任何修改都可能导致患者受伤。对本设备所做的任何修改都会使产品的保修无效。
警告 存在人身伤害风险。为避免电击危险，本设备必须接入带有接地保护的电源。
警告 存在人身伤害风险。电源线是用来将本设备与电源隔开的隔离装置。请勿将设备安装在难以接触或断开电源线的位置。

注意事项

注意 只有获得授权的 Hillrom 服务中心才能对本产品执行维护。
注意 没有任何用户可以自行修理 / 更换的零部件。

残留风险
本产品符合电磁干扰、机械安全、性能和生物相容性的相关标准。但是，本产品无法完全消除对患者或用户造成的以下潜在伤害：
- 与电磁危害相关的伤害或设备损坏，
- 机械危害造成的伤害，
- 设备、功能或参数无效造成的伤害，
- 错误使用 （如清洁不充分）造成的伤害，和 / 或
- 设备暴露于可能会造成严重全身过敏反应的生物触发因素而造成的伤害。

安装
桌面 / 墙面安装

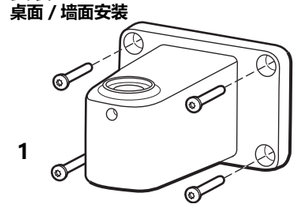

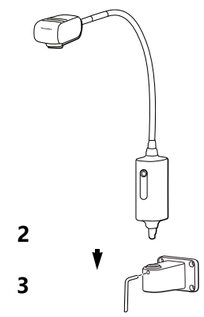

W 警告 请确保安装托架已牢固地固定于墙面或桌面上，或已牢固地组装移动支架，并确保检查灯已按指示牢固地安装在托架或支架上。请勿在本产品上悬挂或放置其他物品。

安装说明
移动支架组装说明

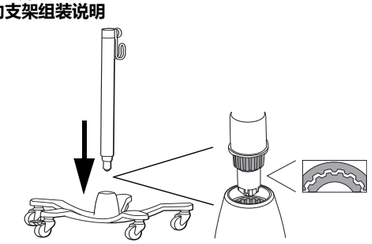

安装

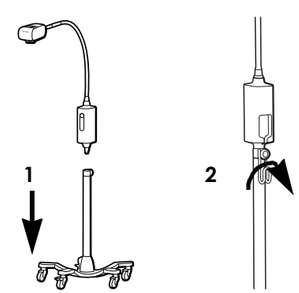

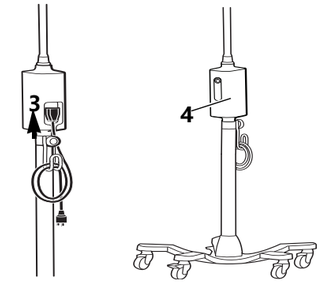

清洁
警告 请确保设备已从电源插座中拔出。

照明设备

1. 用任意一种允许使用的清洁剂将布浸湿来进行清洁：
   - 温水和温和清洁剂
   - 70% 的异丙醇
   - 10% 漂白剂
2. 然后再用醮有温水的湿布擦拭。
3. 然后用干净的布抹干。

清洁后，检查设备是否出现磨损或其他损坏迹象。如果您发现仪器出现损坏迹象、仪器故障、似乎无法正常工作或者仪器性能发生变化，请勿使用该仪器。请联系 Hillrom 技术支持部门寻求帮助。

故障排除

绿灯不亮

可能原因
电源故障。照明灯未通电。

解决方法
检查是否所有电线均已正确连接。

绿灯亮

可能原因
灯工作 不正常。

解决方法
请联系 Hillrom 技术支持部门。

处置
用户必须遵守联邦、州、地区和 / 或当地与医疗设备和附件的安全弃置相关的所有法律法规。如有疑问，设备用户应首先联系 Hillrom 技术支持部门以获取关于安全弃置方案的指南。

welchallyn.com/weee

专利
hillrom.com/patents
可能包含一项或多项专利。请参阅以上 Internet 地址。Hill-Rom 公司是欧洲、美国和其他地区专利及未决专利申请的所有人。

Hillrom 技术支持
有关 Welch Allyn 产品的信息，请联系 Hill-Rom 技术支持部门：hillrom.com/en-us/about-us/locations。

性能特性
光斑大小 : 工作距离为 50 厘米时，为 14 厘米

光斑类型 : 软边

规格
电源
输入：100-240 V ~ 50Hz-60Hz，最大 0.35A

环境
温度
- 工作环境：10 °C – 35 °C (50 °F – 95 °F)
- 运输 / 储存：-20 °C – 49 °C (-4 °F – 120 °F)

相对湿度 （无冷凝）
- 工作环境：15 – 90 %
- 运输 / 储存 15 – 95%

大气压
- 工作环境：700 – 1060 hPa
- 运输 / 储存：500 – 1060 hPa

设备分类
安全等级 1，持续工作

其他技术信息
welchallyn.com/gsseries

标准与合规性
设备符合下列标准：
IEC 60601-1
IEC 60601-1-2
适用的符合标准声明中包含特定国家 / 地区的标准

Intertek 3191479

批次代码
YYWW （产品上）
YYDDD （包装上）
YY = 年份的最后 2 位数
WW = 一年中的一周
DDD = 儒略年的连续日

指导准则和制造商声明 /EMC

有关电磁兼容性 (EMC) 的信息，请参见 Welch Allyn 网站：welchallyn.com/emc-examlight.

您可向 Welch Allyn 订购辐射和抗扰性信息的印刷副本，我们将在 7 个日历日内为您提供。

附件
48955	GS 检查灯 IV/GS 300/GS 600 的台面 / 壁挂式底座
44215	12 英寸壁挂式延长线
48960	重负荷 / 移动式高支架

保修期
五年。

Hill-Rom 保留在不另行通知的情况下对设计、规格和型号进行更改的权利。Hill-Rom 对其产品的销售或租赁提供的明确书面担保为其唯一的担保。

Hillrom™

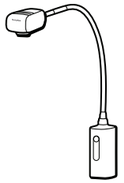

Welch Allyn® Green Series ™ 300 通用檢查燈

901067 檢查 / 手術燈

使用說明
(繁體中文)

REF 771377, DIR 80025946 版本 B, 修訂日期 : 2020-10

© 2020 Welch Allyn, Inc. 保留一切權利。未經 Welch Allyn 許可，任何人均不得以任何形式重製或複製本使用說明或其中之任何內容。Welch Allyn, Inc. (「Welch Allyn」) 恕不負責因下列因素而導致的任何人身傷害：(i) 未能依照本手冊所公佈的說明、注意事項、警告或用途聲明等正確使用本產品，或是 (ii) 任何非法或不當使用本產品。
Welch Allyn® 是 Welch Allyn, Inc. 的商標。
Hillrom ™ 是 Hill-Rom Services, Inc. 的商標。

Welch Allyn, Inc.
4341 State Street Road
Skaneateles Falls, NY 13153 USA

hillrom.com
Welch Allyn, Inc. 是 Hill-Rom Holdings, Inc. 的子公司。

EC REP 與歐盟進口商
Welch Allyn Limited
Navan Business Park, Dublin Road,
Navan, Co. Meath C15 AW22
Ireland

澳洲授權贊助商
Welch Allyn Australia Pty. Ltd.
Unit 4.01, 2-4 Lyonpark Road
Macquarie Park, NSW 2113
Phone 1800 650 083

用途
Welch Allyn GS 300 的設計，可符合醫師執業場所、醫院環境及專業人員工作場合的各種需求。本產品不適用於診斷或手術。

適用說明
本裝置應由受過訓練的醫護專業人員在醫院和醫療保健機構中使用，以在進行檢查和小手術時提供額外照明。

禁忌
本裝置不得用於診斷或手術。

符號說明
如需關於這些符號來源的資訊，請參閱 Welch Allyn 符號詞彙表：welchallyn.com/symbolsglossary

警告 本手冊中的警告聲明，指出可能會導致生病、傷害或死亡的情況或做 法。警告聲明在黑白列印的文件上會呈現灰色背景。

注意事項 本手冊中的注意事項聲明指出可能會導致設備損壞、其他財產損壞和資料遺失的情況或做法。

- # 產品辨識碼
- REF 訂貨編號
- LOT 批次代碼
- GTIN 全球貿易項目號碼
- 請查閱 《使用說明》
- MD 醫療裝置
- R_x ONLY 限處方使用或 「僅供有照醫療專業人員使用或憑其醫囑使用」
- 製造商
- EC REP 歐洲共同體授權代表
- 注意：高強度光線
- 室內使用
- 溫度限制
- 氣壓限制
- 溼度限制
- 開機 / 關機
- 交流電 (AC)
- 請勿重複使用，屬單次使用型裝置
- 質量 (以公斤 (kg) 為單位)
- 易碎品
- 此面向上
- 可疊放數量限值
- 保持乾燥
- 可回收
- 請另外收集電機電子設備，請勿當做未分類的一般廢棄物處理。

警告

警告 使用本產品前，請先閱讀並了解使用說明。如未充分了解本產品的操作要求，可能會導致自己或病患受傷，也可能造成裝置損壞。
警告 強烈的照明度。請勿在操作過程中注視光源。這可能會傷害到眼睛。為了使眼睛因光學照射危害而受到傷害的風險降到最低，應避免直視明亮的光源以及反射光線；如果瞳孔大小異於平常，且並未出現厭光反應 (aversion response) 時便應保護眼睛。
警告 使用檢查燈時，理想的工作範圍應為 20 英吋 (50 公分)。如果以更近的距離進行照射，可能會傷害到皮膚。為了讓光學照射危害帶來皮膚傷害的風險達到最低，應盡可能減弱組織檢查部位的照明強度，盡可能縮短照射時間，並在組織外傷或麻醉使用造成皮膚敏感度改變時，採取進一步的預防措施。
警告 本產品屬於 A 類產品。在醫院 / 醫師的執業環境中，本產品可能造成無線電干擾，使用者可能要對此情況採取適當措施。
警告 本產品符合必要的現行電磁干擾標準，因此應該不會對其他設備造成問題，也不會受 其他裝 置所影響。但是為了小心起見，請避免在其他設備附近使用本裝置。
警告 請勿更改本設備。對本設備的任何更改，都可能造成病患受傷。對本設備的任何更改，都會導致產品保固失效。
警告 人員受傷風險。此設備必須設有保護性接地線，才能連接於電源插座，以避免發生觸電風險。
警告 人員受傷風險。電源線屬於斷電裝置，可將本設備移離電源插座。請將設備放置於適當位置，方便人員伸手就能拔下電源線。

注意事項

注意事項 只有獲授權的 Hillrom 維修中心才能對本產品進行維修。
注意事項 使用者無法自行維修或更換零件。

殘留風險
本產品符合相關的電磁干擾、機械安全性、性能及生物相容性標準。然而，無法保證本產品不會對潛在病患或使用者造成下列傷害：
- 與電磁危害相關的傷害或裝置損壞，
- 因機械危害造成的傷害，
- 因裝置、功能或參數無法使用造成的傷害，
- 因裝置、功能或參數無法使用造成的傷害，
- 誤用 (例如未充分清潔裝置) 造成的傷害，和 / 或
- 因接觸裝置而引起嚴重全身性過敏反應所造成的傷害。

支架
桌上 / 壁掛式支架

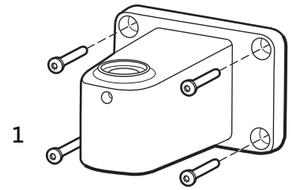

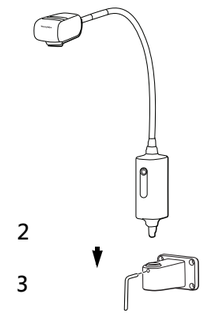

警告 請確認安裝托架固定於牆壁或桌上，或者確認已組裝好行動式支架，並依照指示將檢查燈牢繫在托架或支架上。請勿在設備上懸掛或放置物品。

安裝說明
行動式支架組裝說明

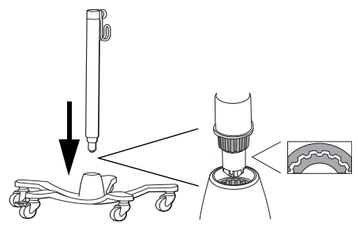

安裝

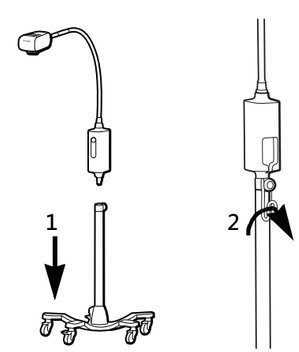

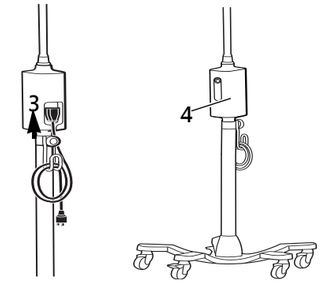

清潔
警告 務必從牆上插座拔除裝置的插頭。

照明器具
1. 使用以下任何經認可的清潔劑，將軟布沾濕後進行清潔：
   - 溫水與溫和清潔劑
   - 70 % 異丙醇
   - 10% 漂白水溶液
2. 接著以溫水將軟布沾濕後進行擦拭。
3. 請用乾淨軟布擦乾。

清潔後，請檢查裝置有無磨損、磨耗或其他損壞。若您發現有損壞跡象、儀器故障、似乎無法正常運作，或是您注意到性能有變，則請勿使用。請聯絡 Hillrom 技術支援部門以取得協助。

疑難排解

綠燈未亮
可能原因
電源供應發生問題。燈具無 電源供應。

解決方法
確認所有纜線已 正確連接。

綠燈亮起
可能原因
燈具未正確運作。

解決方法
聯絡 Hillrom 技術支援部門。

廢棄處理
使用者務必遵守聯邦 / 國家、州 / 省、地區和 / 或當地與安全棄置醫療裝置和配件有關的所有法律與法規。如有任何疑問，本裝置的使用者應先與 Hillrom 技術支援部門聯絡，以取得安全棄置指導準則。

welchallyn.com/weee

專利
hillrom.com/patents
可能受一項或多項專利保護。請參閱上方的網址。Hill-Rom 公司是歐洲、美國及其他專利和申請中專利的所有人。

Hillrom 技術支援
如需任何 Hillrom 產品的相關資訊，請聯絡 Hillrom 技術支援部門：hillrom.com/en-us/about-us/locations

性能特性
聚光燈大小 : 14 cm @ 50 cm 工作距離

聚光燈類型 : 柔和邊緣

規格
電力
輸入：100-240 V~ 50Hz-60Hz，最大 0.35A

環境
溫度
- 操作：10 °C – 35 °C (50 °F – 95 °F)
- 運送 / 存放：-20 °C – 49 °C (-4 °F – 120 °F)

相對溼度，無凝結
- 操作：15 – 90 %
- 運送 / 存放：15 – 95%

大氣壓力
- 操作：700 – 1060 hPa
- 運送 / 存放：500 – 1060 hPa

設備等級
安全第 1 級，持續運轉

其他技術資訊
welchallyn.com/gsseries

標準與合規
本裝置符合下列標準：
IEC 60601-1
IEC 60601-1-2
適用的合規等級聲明中包含國家 / 地區特定標準

Intertek 3191479

批次代碼
YYWW (在產品上)
YYDDD (在包裝上)
YY = 年份的最後 2 個數字
WW = 當年的第幾週
DDD = 儒略年的連續日

指導準則和製造商聲明 /EMC
有關電磁相容性 (EMC) 的資訊，請見 Welch Allyn 網站：welchallyn.com/emc-examlight.

也可向 Welch Allyn 訂購紙本的發射和抗擾性資訊，7 日內送達。

配件
48955 GS 檢查燈 IV/GS 300/GS 600 桌面 / 牆面安裝架
44215 12” 牆面安裝延伸架
48960 重型 / 高行動式支架

保固
五年。

Hill-Rom 保留變更設計、規格和型號的權利，恕不另行通知。
Hill-Rom 提供的唯一保固是其產品販售或租賃時的明確書面延長保固。